OPEL VIVARO / MOVANO

Infotainment-Handbuch

Inhalt

Einführung 4
Radio 49
CD-Player 60
AUX-Eingang 64
USB-Anschluss 67
Bluetooth-Musik 71
Externe Geräte 79
Navigation 81
Sprachsteuerung 130
Mobiltelefon 135
Stichwortverzeichnis 158

Einführung

Allgemeine Informationen 4
Bedienelementeübersicht 7
Diebstahlschutz 24
Benutzung 25
Klangeinstellungen 39
Lautstärkeeinstellungen 42
Systemeinstellungen 43

Allgemeine Informationen

Das Infotainment-System bietet Ihnen aktuelle Informationen und modernste Unterhaltung in Ihrem Fahrzeug.

Das Radio verfügt über belegbare Senderspeicher für die Wellenbereiche UKW, AM und DAB.

Der Audio-Player kann Audio- und MP3-CDs sowie WMA-CDs wiedergeben.

Externe Datenträger wie z. B. iPods, MP3-Player oder USB-Sticks oder portable Player können an das Infotainment-System angeschlossen werden. Externe Audioquellen können auch über Bluetooth verbunden werden.

Der digitale Signalprozessor bietet zur Klangoptimierung mehrere voreingestellte Klangstile.

Die dynamische Routenplanung des Navigationssystems führt Sie zuverlässig ans Ziel und hilft Ihnen, Verkehrsstaus und andere Verkehrsprobleme zu meiden.

Alternativ dazu kann das Infotainment-System auch über die Bedienelemente an der Lenksäule oder die Sprachsteuerung bedient werden.

Zudem kann das Infotainment-System mit einer Freisprecheinrichtung ausgerüstet sein.

Das durchdachte Design der Bedienelemente und die übersichtlichen Display-Anzeigen ermöglichen eine einfache und intuitive Bedienung.

Hinweis
Dieses Handbuch enthält eine Beschreibung der Optionen und Funktionen der verschiedenen Infotainment Systeme. Einige Beschreibungen, auch in Bezug auf Display und Menüfunktionen, gelten aufgrund der Modellvariante, von Länderspezifikationen, Sonderausstattung oder Zubehör nicht für Ihr Fahrzeug.

Wichtige Hinweise zur Bedienung und Verkehrssicherheit

⚠ Warnung

Achten Sie beim Fahren mit Infotainment-System immer auf die Sicherheit.

Halten Sie das Fahrzeug im Zweifelsfall an, bevor Sie das Infotainment-System bedienen.

Radioempfang

Der Radioempfang kann durch Knistern, Rauschen, Verzerrungen oder Aussetzer gestört werden. Ursachen dafür sind:

- Abstandsänderungen zum Sender
- Mehrwegeempfang durch Reflexionen
- Empfangslöcher

Bei einem schlechten Radioempfang nimmt die Lautstärke automatisch ab, um die Störung zu minimieren.

Benutzung dieser Anleitung

- In diesem Handbuch sind Funktionen beschrieben, mit denen Ihr Fahrzeug unter Umständen ausgestattet ist – es könnte sich um optionales Zubehör handeln oder es könnten nach Herausgabe dieses Handbuchs Änderungen vorgenommen worden sein. Informationen dazu, mit welchen Funktionen Ihr Fahrzeug genau ausgestattet ist, finden Sie in den Kaufunterlagen.
- Einige Bedienelemente und Beschreibungen, einschließlich Symbole, Displays und Menüfunktionen, gehören möglicherweise nicht zu Modellvariante, länderspezifischen Besonderheiten, Sonderausstattungen oder Zubehör Ihres Fahrzeugs.
- Das Inhaltsverzeichnis am Anfang der Betriebsanleitung und in den einzelnen Kapiteln hilft Ihnen, sich rasch zu orientieren.
- Spezielle Informationen finden Sie am schnellsten über das Stichwortverzeichnis.
- Die Anzeigedisplays unterstützen möglicherweise nicht Ihre Sprache.
- Display-Meldungen und Beschriftungen im Innenraum sind in **fetten** Buchstaben angegeben.
- Die Bedienanleitungen in diesem Handbuch beziehen sich auf die Bedienelemente am Infotainment-System. Die entsprechenden Bedienelemente an der Lenksäule finden Sie in der Bedienelemente-Übersicht ⇨ 7.

Warnung und Achtung

⚠ Warnung

Mit ⚠ **Warnung** gekennzeichnete Texte weisen auf mögliche Unfall- und Verletzungsgefahren hin. Nichtbeachtung der Beschreibungen kann zu Verletzungen führen.

Achtung

Mit **Achtung** gekennzeichnete Texte weisen auf mögliche Beschädigungen am Fahrzeug hin. Nichtbeachtung der Beschreibungen kann zu Schäden am Fahrzeug führen.

Symbole

Seitenverweise werden durch ⇨ gekennzeichnet. ⇨ bedeutet „siehe Seite“.

Bedienelementeübersicht

R15 BT USB

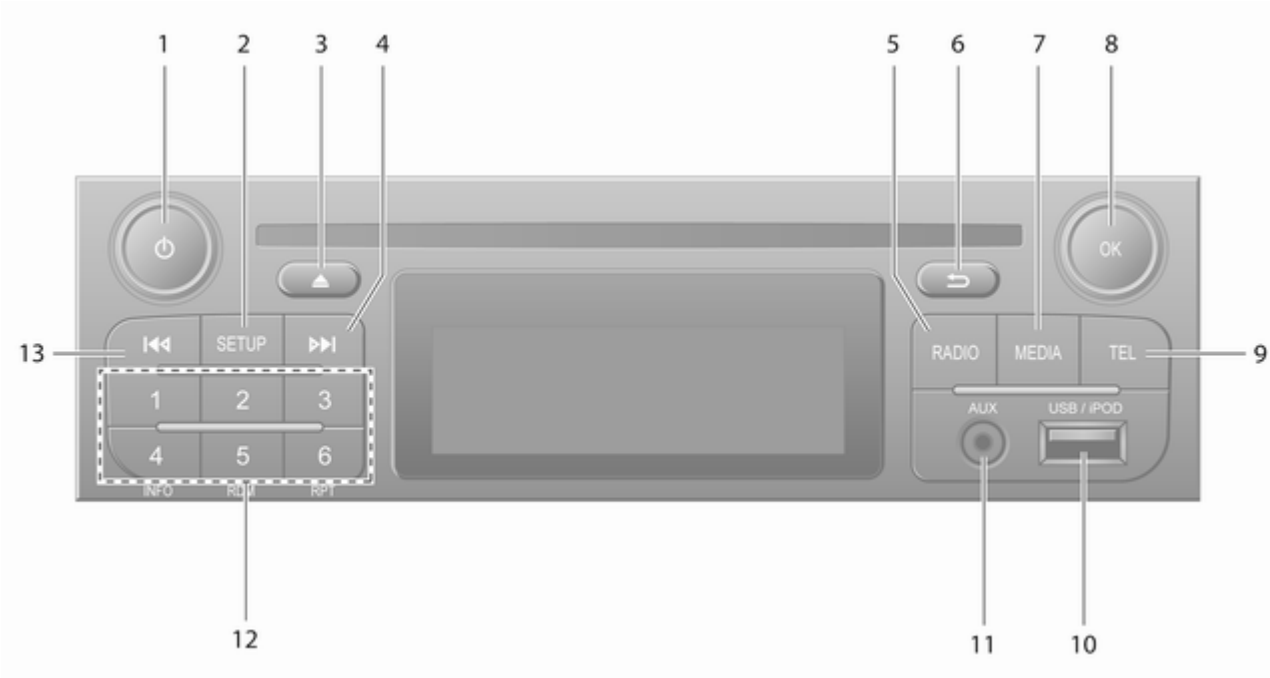

1 ⏻ - Drücken: Ein-/ausschalten 25

Drücken: Stummschaltung ein/aus …… 25

Drehen: Lautstärke einstellen 25

2 **SETUP** - kurz drücken: Menü Systemeinstellungen ... 25

Radio-Textinformationen anzeigen 56

Lang drücken: Automatisches Speichern von Sendern 54

3 Stummschaltung ein/aus …… 25

4 ⏭ - Radio, kurz drücken: Nach nächster Radiofrequenz suchen 51

Lang drücken: Automatische Sendersuche 51

5 **RADIO** - Audioquelle bzw. Wellenbereich wechseln 49

6 ⮌ - Zum vorigen Menü zurückkehren, Eingabe abbrechen 25

7 **MEDIA** - Audioquelle wechseln 61

8 Drehknopf **OK** 25

Drücken: Eine Eingabe bestätigen 25

Drehen: Auf Optionen in Displaymenüs zugreifen ……. 25

Drehen: Radiofrequenz wechseln 51

9 **TEL** - Mobiltelefonmenü 135

10 USB-Anschluss 67

11 AUX-Eingang 64

12 Sendertasten 1...6 51

Kurz drücken: Sender auswählen 51

Lang drücken: Sender speichern 51

13 ⏮ - Radio, kurz drücken: Nach vorheriger Radiofrequenz suchen 51

Lang drücken: Automatische Sendersuche 51

R16 BT USB

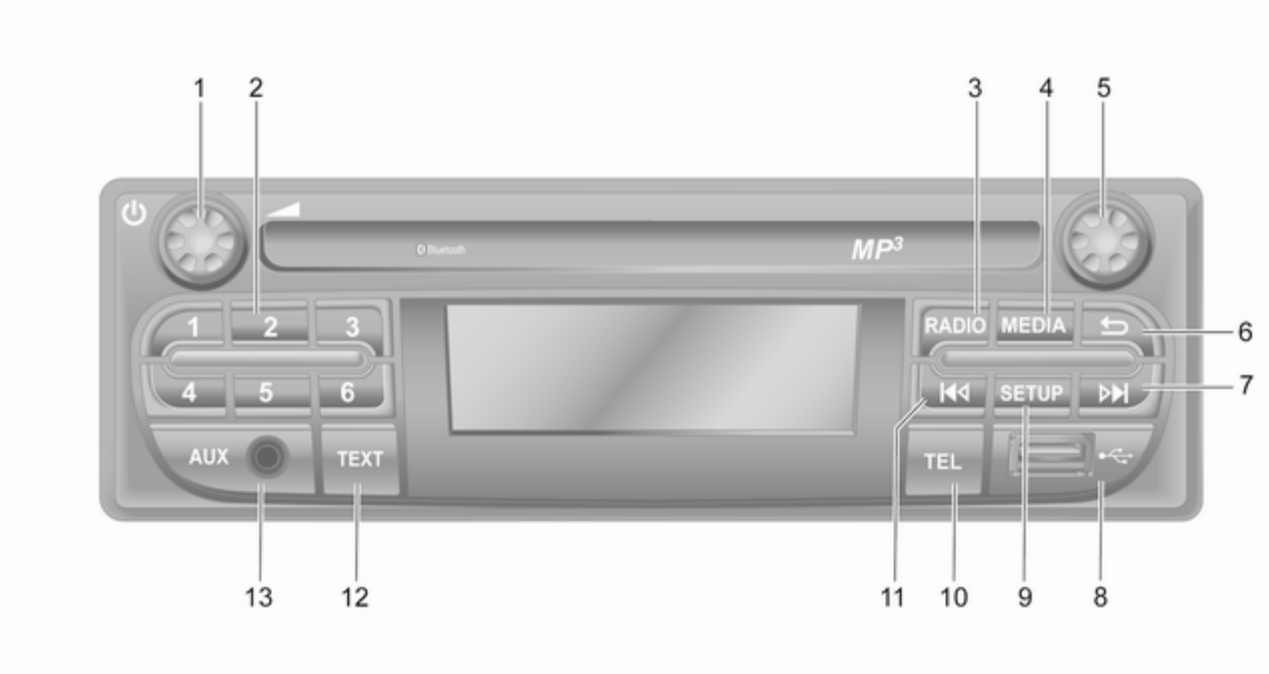
1
2
3
4
5
6
7
8
9
10
11
12
13
Bluetooth
MP3
1
2
3
4
5
6
RADIO
MEDIA
SETUP
AUX
TEXT
TEL

1 ⏻ - Drücken: Ein-/ausschalten 25

Drehen: Lautstärke einstellen 25

2 Sendertasten 1...6 51

Kurz drücken: Sender auswählen 51

Lang drücken: Sender speichern 51

3 **RADIO** - Audioquelle bzw. Wellenbereich wechseln 49

4 **MEDIA** - Audioquelle wechseln 61

5 Drehknopf 25

Kurz drücken: Eine Eingabe bestätigen 25

Drehen: Auf Optionen in Displaymenüs zugreifen 25

6 ⮌ - Zum vorigen Menü zurückkehren, Eingabe abbrechen 25

7 ⏭ - Radio, kurz drücken: Nach nächster Radiofrequenz suchen 51

Lang drücken: Automatische Sendersuche 51

Audio-/MP3-/WMA-CD, kurz drücken: Zum nächsten Titel springen 61

Lang drücken: Schnellvorlauf 61

8 USB-Anschluss 67

9 **SETUP** - kurz drücken: Menü Systemeinstellungen ... 25

10 **TEL** - Mobiltelefonmenü 135

11 ⏮ - Radio, kurz drücken: Nach vorheriger Radiofrequenz suchen 51

Lang drücken: Automatische Sendersuche 51

12 **TEXT** - Radio-Textinformationen anzeigen 56

13 AUX-Eingang 64

CD16 BT USB

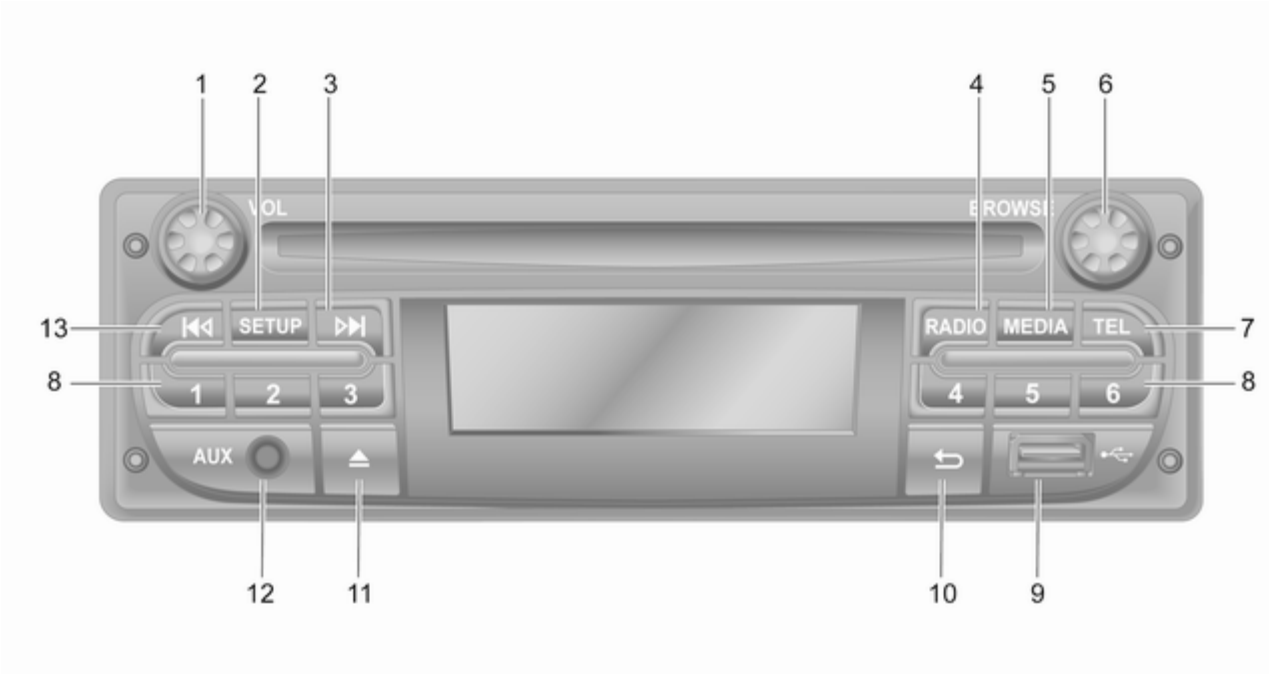
1
2
3
4
5
6
VOL
BROWSE
13
SETUP
RADIO
MEDIA
TEL
7
8
1
2
3
4
5
6
8
AUX
12
11
10
9

1 ⏻ - Drücken: Ein-/ausschalten 25

Drehen: Lautstärke einstellen 25

2 **SETUP** - kurz drücken: Menü Systemeinstellungen ... 25

3 ⏭ - Radio, kurz drücken: Nach nächster Radiofrequenz suchen 51

Lang drücken: Automatische Sendersuche 51

Audio-/MP3-/WMA-CD, kurz drücken: Zum nächsten Titel springen 61

Lang drücken: Schnellvorlauf 61

4 **RADIO** - Audioquelle bzw. Wellenbereich wechseln 49

5 **MEDIA** - Audioquelle wechseln 61

6 Drehknopf 25

Kurz drücken: Eine Eingabe bestätigen 25

Drehen: Auf Optionen in Displaymenüs zugreifen 25

7 **TEL** - Mobiltelefonmenü 135

8 Sendertasten 1...6 51

Kurz drücken: Sender auswählen 51

Lang drücken: Sender speichern 51

9 USB-Anschluss 67

10 ⮌ - Zum vorigen Menü zurückkehren, Eingabe abbrechen 25

11 ⏏ - CD-Auswurf 61

12 AUX-Eingang 64

13 ⏮ - Radio, kurz drücken: Nach vorheriger Radiofrequenz suchen 51

Lang drücken: Automatische Sendersuche 51

Audio-/MP3-/WMA-CD, kurz drücken: Zum vorigen Titel springen 61

Lang drücken: Schnellrücklauf 61

CD18 BT USB

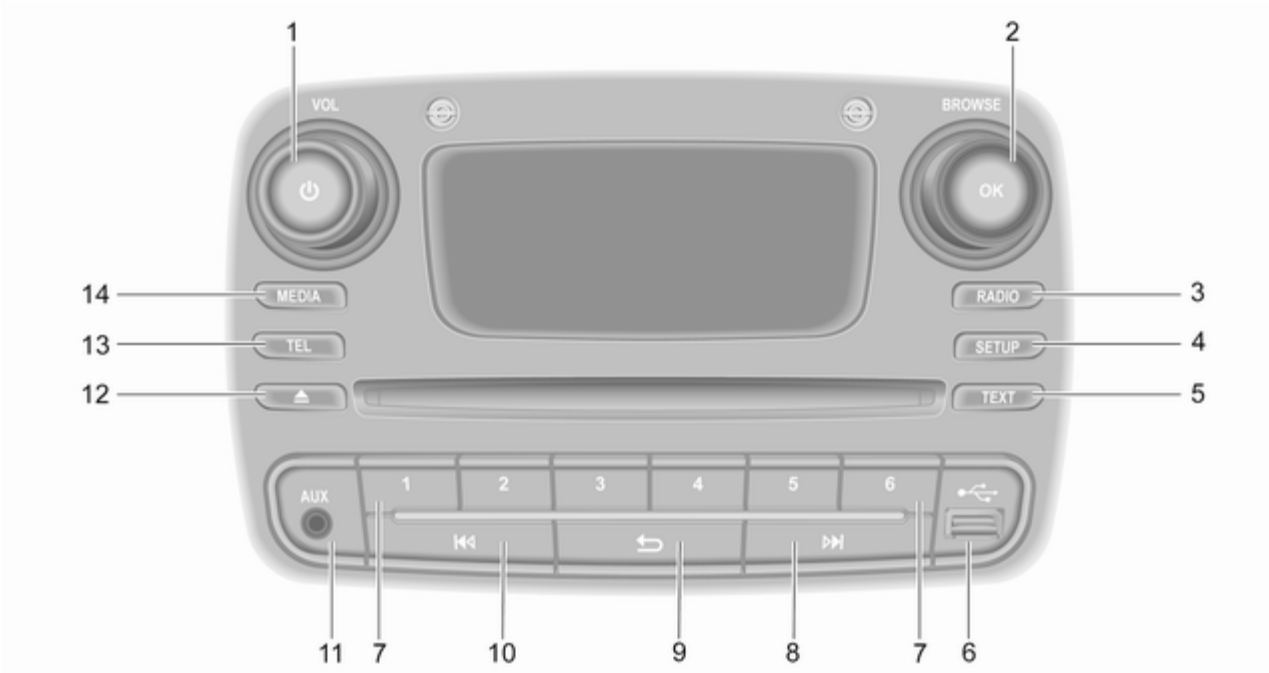
1
2
VOL
BROWSE
OK
14
MEDIA
RADIO
3
13
TEL
SETUP
4
12
TEXT
5
AUX
1
2
3
4
5
6
11
7
10
9
8
7
6

1 ⏻ - Drücken: Ein-/ausschalten 25

Drehen: Lautstärke einstellen 25

2 Drehknopf **OK** 25

Kurz drücken: Eine Eingabe bestätigen 25

Drehen: Auf Optionen in Displaymenüs zugreifen 25

3 **RADIO** - Audioquelle bzw. Wellenbereich wechseln 49

4 **SETUP** - kurz drücken: Menü Systemeinstellungen ... 25

5 **TEXT** - Radio-Textinformationen anzeigen 56

6 USB-Anschluss 67

7 Sendertasten 1...6 51

Kurz drücken: Sender auswählen 51

Lang drücken: Sender speichern 51

8 ⏭ - Radio, kurz drücken: Nach nächster Radiofrequenz suchen 51

Lang drücken: Automatische Sendersuche 51

Audio-/MP3-/WMA-CD, kurz drücken: Zum nächsten Titel springen 61

Lang drücken: Schnellvorlauf 61

9 ⮌ - Zum vorigen Menü zurückkehren, Eingabe abbrechen 25

10 ⏮ - Radio, kurz drücken: Nach vorheriger Radiofrequenz suchen 51

Lang drücken: Automatische Sendersuche 51

Audio-/MP3-/WMA-CD, kurz drücken: Zum vorigen Titel springen 61

Lang drücken: Schnellrücklauf 61

11 AUX-Eingang 64

12 ⏏ - CD-Auswurf 61

13 **TEL** - Mobiltelefonmenü 135

14 **MEDIA** - Audioquelle wechseln 61

CD35 BT USB / CD35 BT USB NAVI

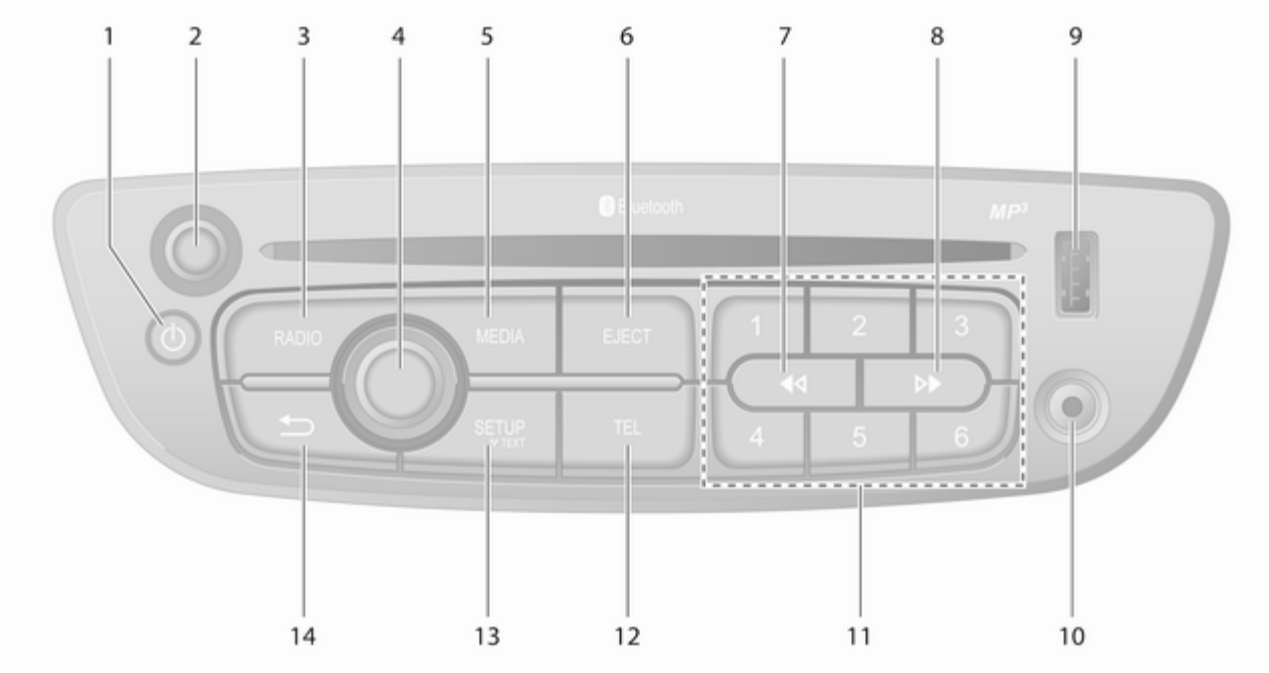

1 ⏻ - Drücken: Ein-/ausschalten 25

2 Lautstärkeregler - Drücken: Stummschaltung ein/aus 25

Drehen: Lautstärke einstellen 25

3 **RADIO** - Audioquelle bzw. Wellenbereich wechseln 49

4 Zentraler Drehknopf 25

Drücken: Eine Eingabe bestätigen 25

Drehen: Auf Optionen in Displaymenüs zugreifen 25

Drehen: Liste der gespeicherten Radiosender aufrufen 49

Drehen: Nächsten/vorherigen Sender auswählen 51

Drehen: CD-/MP3-Titel wechseln 61

5 **MEDIA** - Audioquelle wechseln 61

6 **EJECT** - CD-Auswurf 61

7 ⏮ - Radio, kurz drücken: Nach vorheriger Radiofrequenz suchen 51

Lang drücken: Automatische Sendersuche 51

Audio-/MP3-/WMA-CD, kurz drücken: Zum vorigen Titel springen 61

Lang drücken: Schnellrücklauf 61

8 ⏭ - Radio, kurz drücken: Nach nächster Radiofrequenz suchen 51

Lang drücken: Automatische Sendersuche 51

Audio-/MP3-CD, kurz drücken: Zum nächsten Titel springen 61

Lang drücken: Schnellvorlauf 61

9 USB-Anschluss 67

10 AUX-Eingang 64

11 Sendertasten 1...6 51

Kurz drücken: Sender auswählen 51

Lang drücken: Sender speichern 51

12 **TEL** - Mobiltelefonmenü 135

13 **SETUP / TEXT** - kurz drücken: Menü System-einstellungen 25

Lang drücken: Radio-Textinformationen anzeigen 56

Lang drücken: CD-Textinformationen anzeigen 61

14 ⮌ - Zum vorigen Menü zurückkehren, Eingabe abbrechen 25

NAVI 50 (Typ A)

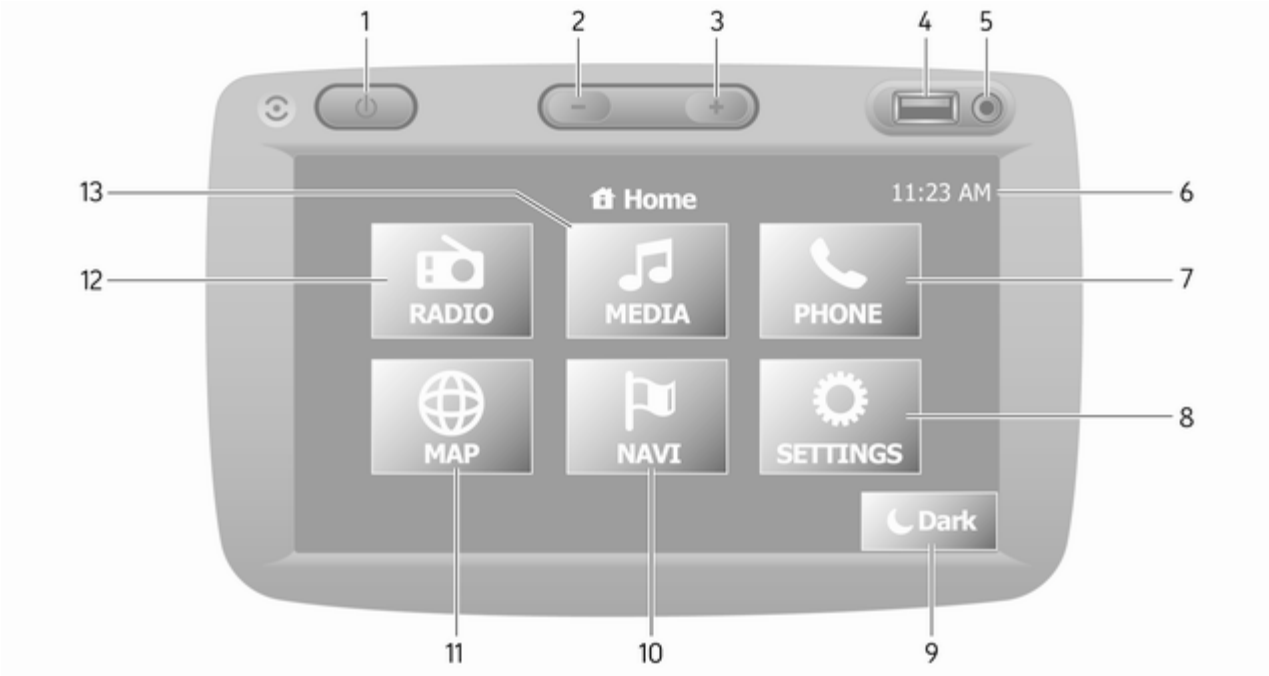
1
2
3
4
5
13
Home
11:23 AM
6
12
RADIO
MEDIA
PHONE
7
MAP
NAVI
SETTINGS
8
Dark
11
10
9

1 ⏻: Ein-/ausschalten 25
2 −: Lautstärke senken 25
3 +: Lautstärke erhöhen 25
4 USB-Anschluss 67
5 AUX-Eingang 64
6 Uhr 25
7 **TELEFON**: Mobiltelefonmenü 135
8 **EINSTELLUNGEN**: Audioeinstellungen, z. B. „Klangeinstellungen“ 39
„Lautstärkeeinstellungen“ 42
Bluetooth-Einstellungen 25
Anzeige-Einstellungen 25
System-Einstellungen 43
9 **Dunkel**: Dunkler Bildschirm (es werden nur die Uhr und Audiosysteminformationen angezeigt) ... 25
10 **NAVI**: Navigationsmenü 81
11 **KARTE**: Karte anzeigen 81
12 **RADIO**: Audioquelle auf Radio umschalten 49
13 **MEDIEN**: Audioquelle umschalten (USB, iPod) 67
BT (Bluetooth) 71
AUX 64

NAVI 50 (Typ B)

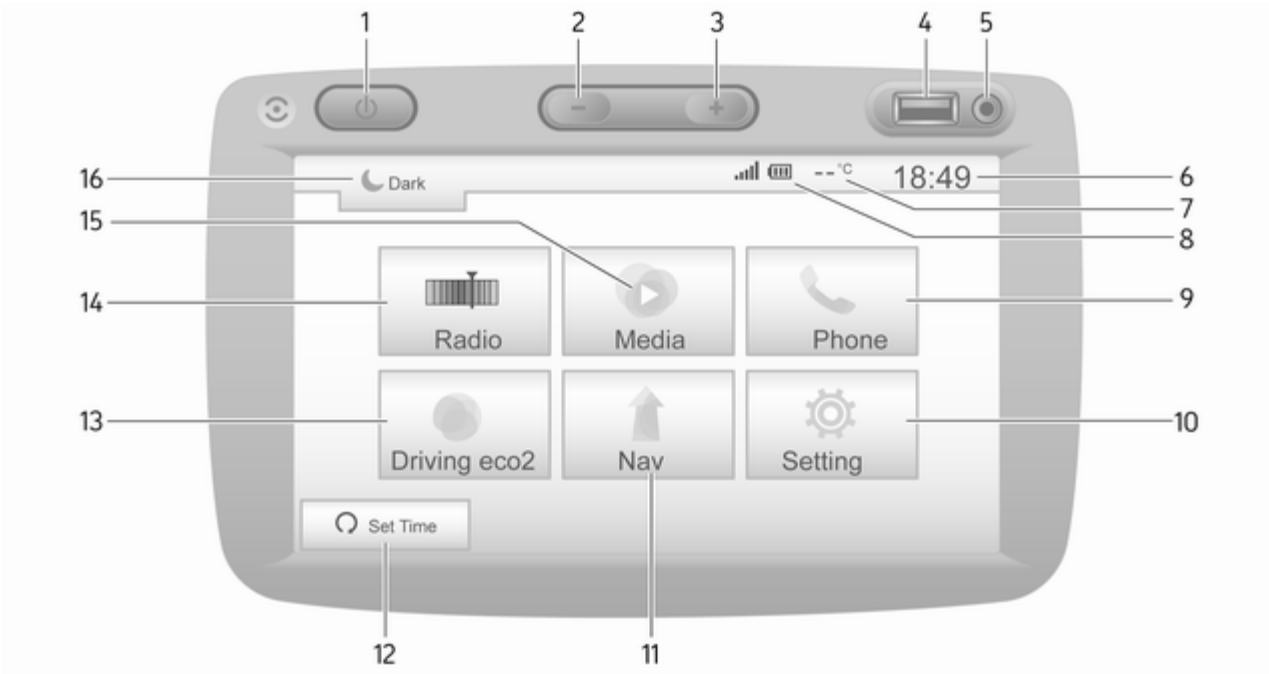
1
2
3
4
5
16
Dark
18:49
6
7
15
8
14
9
Radio
Media
Phone
13
10
Driving eco2
Nav
Setting
Set Time
12
11

1 ⏻: Ein-/ausschalten 25
2 −: Lautstärke senken 25
3 +: Lautstärke erhöhen 25
4 USB-Anschluss 67
5 AUX-Eingang 64
6 Uhr 25
7 Außentemperatur 25
8 ▂▃▅▇: Mobilfunknetzempfang . 135

▭: Akkuladezustand 135

9 **Telefon**: Mobiltelefonmenü 135
10 **Einstellung**: Audioeinstellungen, z. B. „Klangeinstellungen“ 39

„Lautstärkeeinstellungen“ 42

Bluetooth-Einstellungen 25

Anzeige-Einstellungen 25

System-Einstellungen 43

11 **Nav**: Navigationsmenü 81
12 (Abhängig vom aktuellem Modus) **Zeit einstellen**: Motor fernstarten 25

⌂: Zurück zur Startseite 25

↩/←: Drücken, um zum vorigen Bildschirm zurückzukehren, oder gedrückt halten, um zur Startseite zurückzukehren 25

⚑: Zurück zum Navigationsmenü 86

13 **eco2 fahren**: Kraftstoffverbrauch 25
14 **Radio**: Audioquelle auf Radio umschalten 49
15 **Medien**: Audioquelle umschalten (USB, iPod) 67

BT (Bluetooth) 71

AUX 64

Aha®-Anwendung 25

16 **Dunkel**: Dunkler Bildschirm (es werden nur die Uhr und Audiosysteminformationen angezeigt) ... 25

NAVI 80

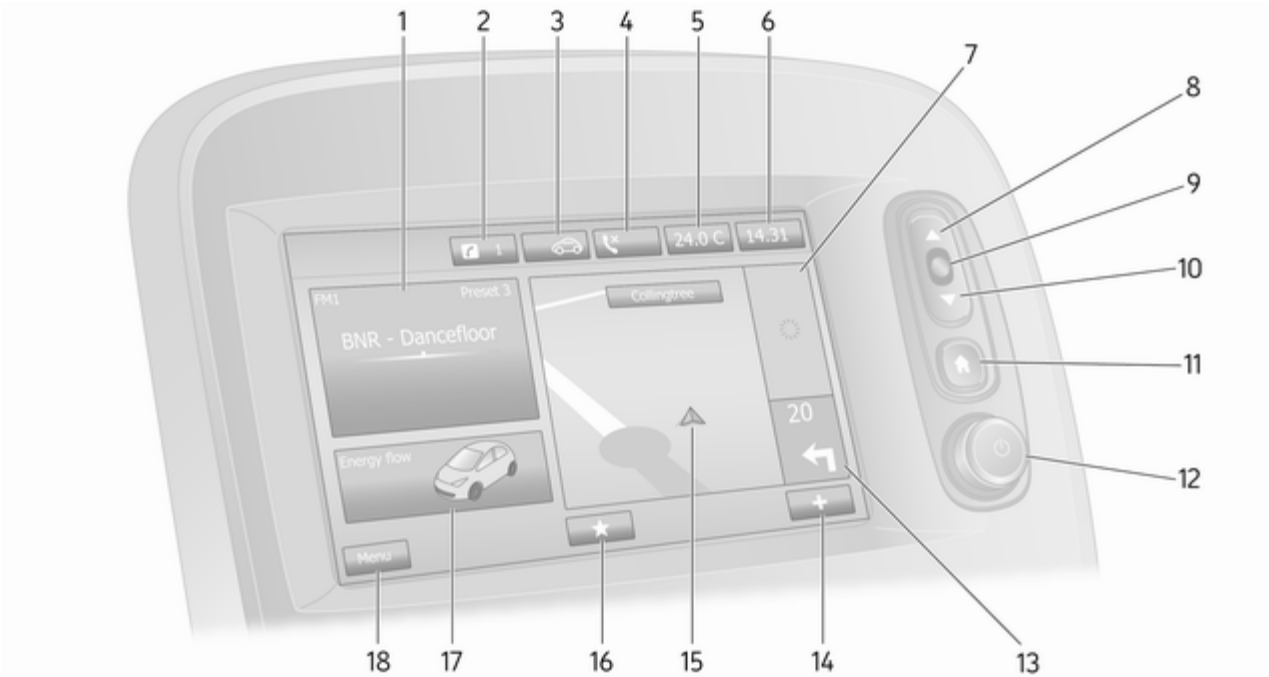
1
2
3
4
5
6
7
8
9
10
11
12
13
14
15
16
17
18
24.0 C
14.31
FM1
Preset 3
BNR - Dancefloor
Collingtree
20
Energy flow
Menu

1 Audioinformationen, z. B. Radio 49

Zusätzliche Geräte 64

USB-Geräte 67

Bluetooth-Musik 71

2 i: System-Mitteilungen 25

3 : Außenluftqualität 25

Eco-Funktion 25

4 : Telefonstatus 135

Anrufprotokoll 145

5 Außentemperatur 25

6 Uhr 25

7 Verkehrsinformationen 116

8 ▲: Display-Listen - nach oben blättern 25

Karte: Maßstabsänderung . . 116

9 Menüs eingeben, Eingaben bestätigen 25

10 ▼: Display-Listen - nach unten blättern 25

Karte: Maßstabsänderung . . 116

11 : Startseite 25

12 ⏻ - Drücken: Ein-/ausschalten 25

Drehen: Lautstärke ändern … 25

13 Navigation: Richtung und Entfernung zum nächsten Richtungswechsel 81

14 ✚: Pop-up-Menü 25

15 Navigationsdisplay 81

Karte 116

16 ★: Favoriten, z. B. für Navigation 81

Medien (z. B. Radio) 49

Mobiltelefon 135

Raststätte 86

17 Kraftstoffverbrauch 25

18 **Menü**: Hauptmenü aufrufen . . 25

Bedienelemente an der Lenksäule - Typ A

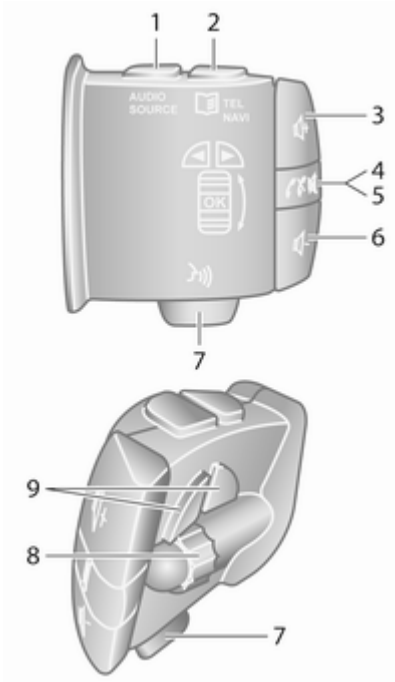

1 AUDIO/SOURCE - Audioquelle wechseln 25

2 TEL - Mobiltelefonmenü . . 135

NAVI - Navigationsmenü 86

3 - Lautstärke erhöhen 25

4 - Stummschaltung ein/ aus 25

5 - Anruf annehmen/ beenden 145

6 - Lautstärke senken 25

7 - Sprachsteuerung 132

8 OK - Eingaben bestätigen 49

Drehen: In Menüs nach oben/unten bewegen, nächsten/vorigen Senderspeicher/ Radiofrequenz/Audiotitel auswählen 51

9 ◄ / ► - Im Anzeigetext nach links oder rechts bewegen, auf dem Anzeigebildschirm bewegen 61

Bedienelemente an der Lenksäule - Typ B

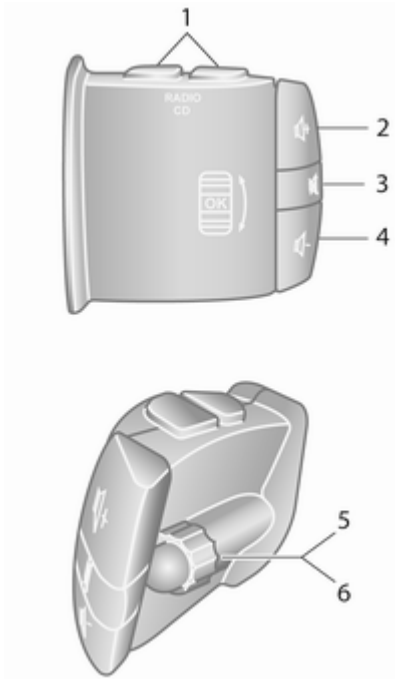

1 RADIO/CD - Audioquelle wechseln 49

MEDIA - Audioquelle wechseln 49

2 - Lautstärke erhöhen 25

3 - Stummschaltung ein/ aus 25

4 - Lautstärke senken 25

5 Kurz drücken: Radioquelle bzw. Wellenbereich wechseln 49

Lang drücken: Automatisches Speichern von Sendern 54

6 Drehen: Radiofrequenz wechseln 51

Kurz drücken: Audiotitel auswählen (CD-Player-Modus) 61

Lang drücken: Schneller Vor-/Rücklauf eines Audiotitels (CD-Player-Modus) 61

Bedienelemente an der Lenksäule - Typ C

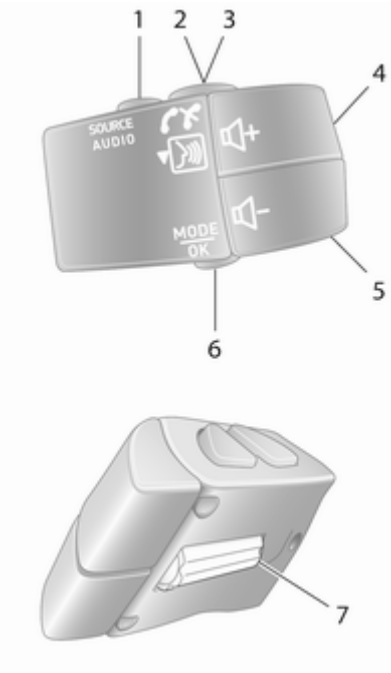

1 **SOURCE/AUDIO** - Audioquelle wechseln 25

2 ✆ 135

Anruf annehmen/beenden . . 145

🔇 - Stummschaltung ein/aus 25

3 🗣 - Sprachsteuerung aktivieren 132

4 🔊+ - Lautstärke erhöhen, Stummschaltung ein/aus …… 25

5 🔊- - Lautstärke senken, Stummschaltung ein/aus …… 25

6 **MODE/OK** - Eingaben bestätigen, Audiomodus wechseln 49

Anruf annehmen/beenden . . 145

7 Drehen: Menüoptionen aufrufen, nächsten/vorigen Senderspeicher/Radiofrequenz/Audiotitel auswählen 49

Diebstahlschutz

Je nach Infotainment System gehört ein elektronisches Sicherheitssystem für den Diebstahlschutz zur Ausstattung. Das Infotainment-System funktioniert ausschließlich in Ihrem Fahrzeug und ist damit für einen Dieb wertlos.

Beim ersten Gebrauch des Systems und nach jeder längeren Unterbrechung der Stromversorgung muss der (getrennt bereitgestellte) Sicherheitscode eingegeben werden.

Hinweis
Für R16 BT USB, CD18 BT USB ist kein Sicherheitscode erforderlich.

Sicherheitscode eingeben

Beim ersten Einschalten des Infotainment Systems wird eine Aufforderung zur Eingabe des Sicherheitscodes angezeigt, z. B. wird **Radio-Code** gefolgt von **0000** auf dem Display angezeigt. Je nach Infotainment System wird die Meldung möglicherweise erst nach einer kurzen Verzögerung angezeigt.

Geben Sie die erste Ziffer des Sicherheitscodes ein, indem Sie die nummerierte Taste **1** wiederholt betätigen, bis die gewünschte Ziffer angezeigt wird. Geben Sie die zweite, dritte und vierte Ziffer entsprechend mit den Tasten **2**, **3** und **4** ein.

Wenn der vollständige Code angezeigt wird, halten Sie die Taste **6** gedrückt, bis ein Audiosignal ertönt. Das System wird entsperrt, wenn der korrekte Code eingegeben wurde.

NAVI 50: Den Sicherheitscode über die Zifferntasten **0** bis **9** am Touchscreen-Display eingeben. Das System wird entsperrt, wenn der korrekte Code eingegeben wurde.

Falsche Codeeingabe

Je nach Infotainment System wird nach einer falschen Eingabe des Sicherheitscodes eine entsprechende Meldung angezeigt, z. B. **Code-Fehler** gefolgt von einem Rückzählwert wie **100 warten** .

Warten Sie, bis der Countdown abgelaufen ist und geben Sie dann den richtigen Code ein. Je nach Infotainment System kann der Rückzählwert bei jeder erneuten falschen Eingabe verdoppelt werden.

Ändern des geografischen Bereichs

Bei der Eingabe des Sicherheitscodes werden Sie je nach Infotainment System zur Auswahl einer geografischen Region aufgefordert, zum Beispiel:

- Europa
- Asien
- Arabische Welt
- Amerika

Das Infotainment-System ausschalten und dann gleichzeitig die **1**, **5** und ⏻ drücken. Danach auf ◀ bzw. ▶ drücken, bis die gewünschte Region auf dem Display hervorgehoben ist, und die Auswahl mit der Taste **6** bestätigen.

Benutzung

Infotainment-Bedienelemente

Das Infotainment-System wird über Tasten, Drehknöpfe und/oder Displaymenüs bedient.

Eingaben erfolgen über:

- die zentralen Bedienelemente im Bedienfeld ⇨ 7 oder
- den Bedienteil an der Lenksäule ⇨ 7
- die Sprachsteuerung (ausstattungsabhängig) ⇨ 130
- der Touchscreen (NAVI 50, NAVI 80) ⇨ 7

Infotainment-System ein- oder ausschalten

Zum Einschalten des Infotainment Systems ⏻ drücken.

Die zuletzt genutzte Audio-Quelle ist aktiv.

Zum Ausschalten des Infotainment Systems ⏻ drücken (bzw. je nach Infotainment System gedrückt halten).

Hinweis
Wenn das Infotainment System ausgeschaltet ist, wird die Uhr angezeigt.

NAVI 50:
Das Infotainment System wird automatisch zusammen mit der Zündung ein- und ausgeschaltet. Bei Bedarf stattdessen ⏻ drücken.

Hinweis
Wenn das Infotainment System ausgeschaltet ist, werden die Uhr und Außentemperatur angezeigt (abhängig von der Ausführung des Infotainment Systems).

NAVI 80:
Das Infotainment System schaltet sich mit Einschalten der Zündung automatisch ein. Bei Bedarf stattdessen ⏻ drücken.

Folgenden Optionen werden angezeigt:

- **Einstellungen ändern** (um die gemeinsame Nutzung von Daten zu genehmigen oder abzulehnen)

Hinweis
Wenn die gemeinsame Nutzung von Daten ausgeschaltet ist, funktionieren bestimmte Anwendungen möglicherweise nicht richtig.

- **Sprache** (um die Systemsprache zu ändern)
- **Fertig** (um zum Startbildschirm zu wechseln)

Das Infotainment System wird automatisch ausgeschaltet, wenn die Zündung ausgeschaltet ist und die Fahrertür geöffnet wird. Bei Bedarf stattdessen ⏻ drücken.

Hinweis
Wenn das Infotainment System ausgeschaltet ist, werden die Uhr und Außentemperatur angezeigt.

Abschaltautomatik
Wenn das Infotainment System bei ausgeschalteter Zündung durch Drücken auf ⏻ eingeschaltet wird, schaltet es kurze Zeit nach der letzten Benutzereingabe automatisch wieder aus. Je nach Infotainment System erfolgt die automatische Abschaltung nach ca. 5 bis 20 Minuten.

Durch erneutes Drücken auf ⏻ bleibt das Infotainment System weitere 5 bis 20 Minuten eingeschaltet.

Lautstärke einstellen

Den Drehknopf ⏻ drehen oder **+** bzw. **−** drücken.

Alternativ (mit Bedienteil an der Lenksäule) auf 🔊+ oder 🔊− drücken.

NAVI 50:
Je nach Ausführung können verschiedene Lautstärkepegel (z. B. für Audio-Player, Verkehrsansagen, Navigationsanweisungen, Telefonanrufe oder Klingelton) eingestellt werden.

Auf der Startseite auf ⚙**Einstellungen** drücken. Anschließend am Display auf **Audio** und dann auf **Sound** drücken.

Siehe (NAVI 50) „Lautstärkeeinstellungen“ ➪ 42.

NAVI 80:
Um verschiedene Lautstärken individuell (z. B. Navigationsanweisungen, Verkehrsmeldungen, Anrufe) auf

dem Startbildschirm einzustellen, drücken Sie auf dem Bildschirm **MENU**, **System** und dann **Sound**.

Siehe (NAVI 80) „Systemeinstellungen“ ⇨ 43.

Gespeicherte Lautstärke

Beim Ausschalten des Infotainment-Systems wird die aktuelle Lautstärke gespeichert.

Geschwindigkeitsabhängige Lautstärkeanhebung

Bei aktiver geschwindigkeitsabhängiger Lautstärkeanhebung (⇨ 42) wird die Lautstärke automatisch angepasst, um Straßen- und Fahrtwindgeräusche auszugleichen.

Stummschaltung

Um die aktuelle Audioquelle stummzuschalten, je nach Infotainment System kurz auf ⏻ drücken oder den Drehknopf bis zum Anschlag linksherum drehen.

Alternativ (mit Bedienteil an der Lenksäule) auf 🔇 oder ✕ drücken oder 🔊 und 🔉 gleichzeitig drücken.

Stummschaltung aufheben

Zum Aufheben der Stummschaltung je nach Infotainment System erneut kurz auf ⏻ drücken oder den Drehknopf rechtsherum drehen.

Alternativ dazu (mit Bedienteil an der Lenksäule): 🔇 erneut drücken oder 🔊 und 🔉 erneut gleichzeitig drücken.

Hinweis

Wenn eine Verkehrsdurchsage übertragen wird, wird das System automatisch stummgeschaltet.

Weitere Informationen finden Sie unter „Radiodatensystem“ ⇨ 56.

Display-Bedienung

R15 BT USB, R16 BT USB, CD16 BT USB, CD18 BT USB - Display-Bedienung

- Im Display nach oben/unten bewegen: **OK** drehen.
- Eingaben bestätigen: **OK** drücken.
- Eingabe abbrechen (und zum vorigen Menü zurückkehren): drücken Sie ⮌.

CD35 BT USB - Display-Bedienung

- Im Display nach oben/unten bewegen: Zentralen Drehknopf drehen.
- Eingaben bestätigen: Zentralen Drehknopf drücken.
- Eingabe abbrechen (und zum vorigen Menü zurückkehren): drücken Sie ⮌.

NAVI 50 - Display-Bedienung

Verwenden Sie den Touchscreen für die folgenden angezeigten Menüs, so wie im entsprechenden Abschnitt beschrieben:

- **RADIO**

  Siehe Abschnitt „Radio“ ⇨ 49.

- **MEDIEN**

  Siehe Abschnitt „USB-Anschluss“ ⇨ 67.

- **PHONE**

  Siehe Abschnitt „Mobiltelefon“ ⇨ 135.

- **KARTE**

  Siehe Abschnitt „Navigation“ ⇨ 81.

- **NAVI/ / Nav**

  Siehe Abschnitt „Navigation“ ⇨ 81.

- **eco2 fahren**

  Siehe „Zusätzliche Funktionen (NAVI 50)“ im Abschnitt „Betriebsarten“ unten.

- **SYSTEMEINSTELLUNGEN**

  Siehe (NAVI 50) „Klangeinstellungen“ ⇨ 39, „Lautstärkeeinstellungen“ ⇨ 42 und „Systemeinstellungen“ ⇨ 43.

Wenn die Startseite angezeigt wird, können diese Menüs auf dem Display durch Drücken von **Dunkel** ausgeblendet werden (es werden nur die Uhr und Audiosysteminformationen angezeigt). Drücken Sie auf eine beliebige Stelle auf dem Bildschirm, um diese Menüs wieder anzuzeigen.

NAVI 80 - Display-Bedienung

Verwenden Sie den Touchscreen für die folgenden angezeigten Menüs, so wie im entsprechenden Abschnitt beschrieben.

Drücken Sie auf der Startseite **MENU** auf dem Bildschirm, um das Hauptmenü zu öffnen. Es werden die folgenden Menüs und Bedienelemente angezeigt:

- **Navigation**

  Siehe Abschnitt „Navigation“ ⇨ 81.

- **Multimedia**

  Siehe Abschnitt „Radio“ ⇨ 49.

  Siehe „AUX-Eingang“ ⇨ 64.

  Siehe Abschnitt „USB-Anschluss“ ⇨ 67.

  Siehe Bluetooth-Musik ⇨ 71.

- **Mobiltelefon**

  Siehe Abschnitt „Mobiltelefon“ ⇨ 135.

- **Fahrzeug**

  Drücken, um Eco^2 fahren, Pflege (z. B. Außenluftqualität), Bordcomputer und Einstellungsmenüs zu öffnen.

  Siehe (NAVI 80) „Betriebsarten“ unten.

- **@ Raststätte**

  Drücken, um Shop, Navigationsdienste, Anwendungen und Einstellungsmenüs zu öffnen.

  Siehe (NAVI 80) „Betriebsarten“ unten.

- **System**

  Siehe (NAVI 80) „Systemeinstellungen“ ⇨ 43.

- <: Wechselt zur vorhergehenden Seite
- >: Wechselt zur nächsten Seite
- +: Öffnet das Pop-up-Menü
- ←: Wechselt zum vorherigen Menü

Der Bildschirm kann auch mit den folgenden Bedienelementen auf der Blende des Infotainment Systems bedient werden:

- ⌂: Startseite
- ▲: Display-Listen; nach oben blättern

  Karte; Maßstabsänderung
- Zentraltaste: Menüs eingeben, Eingaben bestätigen
- ▼: Display-Listen; nach unten blättern

  Karte; Maßstabsänderung

Hinweis
Fahrzeugabhängig kann die Bedienung mit dem Touchscreen während des Fahrens eingeschränkt sein.

Betriebsarten

Radio

Audioquelle auf Radio umstellen: Je nach Infotainment System auf **RADIO**, **RADIO/CD** oder **AUDIO/SOURCE** drücken.

NAVI 50
Um jederzeit das Radiomenü zu öffnen, auf dem Display auf ⌂ und dann auf **Radio** drücken.

NAVI 80
Um das Radiomenü vom Startbildschirm aus zu öffnen, drücken Sie **MENU**, **Multimedia** und dann **Radio** auf dem Bildschirm

Detaillierte Beschreibung der Radio-Funktionen ⇨ 49.

Audio-Player

Audioquelle auf **CD**, **USB**, **AUX**, Bluetooth oder iPod (sofern verfügbar) umstellen: Je nach Infotainment System **MEDIA**, **RADIO/CD** bzw. **AUDIO/SOURCE** drücken.

NAVI 50: Um jederzeit das Menü für zusätzliche angeschlossene Geräte (**USB**,**iPod**, **BT** (Bluetooth) oder **AUX**) zu öffnen, auf ⌂ und dann am Display auf **Medien** drücken. Drücken Sie ▼ in der linken oberen Ecke und wählen Sie die Quelle für zusätzliche Geräte.

Informationen zur **Aha**®-Anwendung (je nach Ausführung verfügbar) finden Sie unter „Zusätzliche Funktionen (NAVI 50)“ unten.

NAVI 80: Um das Menü für zusätzliche Geräte (USB, SD-Karte, AUX-Eingang, Audio-CD, Bluetooth) vom Startbildschirm aus zu öffnen, drücken Sie **MENU**, **Multimedia** und dann **Medien** auf dem Bildschirm. Wählen Sie die Quelle für das zusätzliche Gerät aus der Display-Liste.

R15 BT USB, R16 BT USB
Detaillierte Beschreibungen:

- Funktionen des AUX-Eingangs ⇨ 64
- Funktionen des USB-Anschlusses ⇨ 67
- Bluetooth-Musikwiedergabe ⇨ 71

CD16 BT USB, CD18 BT USB
Detaillierte Beschreibungen:

- Funktionen des CD-Players ⇨ 61
- Funktionen des AUX-Eingangs ⇨ 64

- Funktionen des USB-Anschlusses ⇨ 67
- Bluetooth-Musikwiedergabe ⇨ 71

CD35 BT USB
Detaillierte Beschreibungen:

- Funktionen des CD-Players ⇨ 61
- Funktionen des AUX-Eingangs ⇨ 64
- Funktionen des USB-Anschlusses ⇨ 67
- Bluetooth-Musikwiedergabe ⇨ 71

NAVI 50
Detaillierte Beschreibungen:

- Funktionen des AUX-Eingangs ⇨ 64
- Funktionen des USB-Anschlusses (einschließlich iPod) ⇨ 67
- Bluetooth-Musikwiedergabe ⇨ 71

NAVI 80
Detaillierte Beschreibungen:

- Funktionen des AUX-Eingangs ⇨ 64
- Funktionen des USB-Anschlusses ⇨ 67
- Bluetooth-Musikwiedergabe ⇨ 71

Navigation, Kartendarstellung (CD35 BT USB NAVI, NAVI 50, NAVI 80)
Detaillierte Beschreibung des Navigationssystems ⇨ 81. In der Karte suchen ⇨ 116.

Mobiltelefon
Mit den in den folgenden Menüs angezeigten Optionen lassen sich Mobiltelefone verbinden, Anrufe tätigen, Kontaktlisten erstellen und verschiedene Einstellungen anpassen.

Detaillierte Beschreibung der Funktionen der Freisprecheinrichtung ⇨ 135.

R15 BT USB, R16 BT USB, CD16 BT USB, CD18 BT USB - Mobiltelefon
Aufrufen des Menüs **Telefon**: Drücken Sie auf 📖 oder **TEL**.

Das Menü Telefoneinstellungen öffnen: **TEL** drücken und **Telefon-Einstellungen** auswählen.

CD35 BT USB - Mobiltelefon
Aufrufen des Menüs **Telefon**: 📖 oder „TEL“ drücken.

Das Menü Telefoneinstellungen öffnen: **SETUP / TEXT** drücken und **Telefon-Einstellungen** auswählen.

NAVI 50 - Mobiltelefon
Um jederzeit das Mobiltelefonmenü zu öffnen: 🏠 und dann am Display auf **Mobiltelefon** drücken.

NAVI 80 - Mobiltelefon
Um das Mobiltelefonmenü vom Startbildschirm aus zu öffnen, drücken Sie **MENU** und dann **Mobiltelefon** auf dem Bildschirm.

Fahrzeuginformationen (NAVI 80)
Um das Fahrzeugmenü vom Startbildschirm aus zu öffnen, drücken Sie **MENU** und dann **Fahrzeug** auf dem Bildschirm.

Fahrzeugabhängig werden die folgenden Menüs angezeigt:

- **Eco² fahren**
- **Pflege**
- **Bordcomputer**
- **Einstellungen**

Eco² fahren
Folgende Funktionen stehen zur Auswahl:

- **Kurzstreckenbericht**

  Zeigt die folgenden Daten der letzten Fahrt an:

  Durchschnittsverbrauch, Durchschnittsgeschwindigkeit, Gesamtverbrauch, zurückgewonnene Energie oder zurückgelegte Strecke, durchschnittliche umweltfreundliche Fahrleistung, vorausschauendes Bremsverhalten, kraftstoffsparender Einsatz der Fahrzeuggeschwindigkeit.

  Um die Fahrtdaten zu speichern: Drücken Sie auf „Speichern“, und wählen Sie dann den Fahrtentyp aus der folgenden Liste:

  Arbeitsweg, Urlaub, Wochenende, Ausflug, persönlich.

  Um die Fahrtdaten zurückzusetzen: Drücken Sie „Reset“. Mit „Ja“ bestätigen oder „Nein“ abbrechen.

- **Meine bevorzugten Fahrten**

  Zeigt Veränderungen Ihres Fahrstils an (bei Fahrtdaten gespeichert wurden).

  Die Registerkarte „Zusammenfassung“ enthält Folgendes: Gesamtfahrstrecke, zurückgelegte Strecke, Datum der Aktualisierung, Bewertungsdurchschnitt von 100.

  Die Registerkarte „Details“ enthält aufgezeichnete Fahrtdaten.

- **Eco-Fahren**

  Zeigt Empfehlungen zur Reduzierung des Kraftstoffverbrauchs an.

  Blättern Sie durch die Seiten, und machen Sie sich mit den Empfehlungen vertraut.

Pflege
Folgende Funktionen stehen zur Auswahl:

- **Ioniserer**: Wählen Sie den Modus „Sauber“, um Bakterien und Allergene in der Luft zu reduzieren, oder wählen Sie den Modus „Relax“, um die Luft im Fahrgastraum durch die Emission von Ionen zu verbessern. Der Vorgang wird automatisch nach 30 Minuten gestoppt.

  Bitte ausschalten, wenn nicht benötigt.

  Um den Automatikbetrieb zu aktivieren, drücken Sie „Ionisierer bei jedem Fahrzeugstart starten“ (Kontrollkästchen markiert).

- **Duftverteiler**: Ändert den Duft und die Diffusionsintensität im Fahrgastraum.
- **Außenluftqualität**: Zeigt ein Diagramm mit der Außenluftqualität über einen bestimmten Zeitraum an, mit einer Bewertung von

„Gut“ über
„Verschmutzt −“ (gering) bis
„Verschmutzt +“ (stark).

Drücken Sie auf **Fertig**, um die Änderungen zu bestätigen.

Bordcomputer
Zeigt die folgenden Informationen seit dem letzten Reset an:

- Startdatum der Berechnung
- Gesamte Fahrstrecke
- Durchschnittsgeschwindigkeit
- Durchschnittsverbrauch
- Gesamter Kraftstoff- oder Energieverbrauch

Um den Boardcomputer und die Bordcomputerdaten am Armaturenbrett zurückzusetzen, drücken Sie **Reset** und dann **Ja**, um zu bestätigen.

Weitere Informationen finden Sie unter „Bordcomputer“ in der Betriebsanleitung.

Einstellungen
Folgende Einstellungen können geändert werden:

- **Einparkhilfe**
  - Drücken Sie fahrzeugabhängig **Einparkhilfe vorn** oder **Einparkhilfe hinten**, um die Funktion ein-/auszuschalten (Kontrollkästchen ist markiert/nicht markiert). Drücken Sie **Bestätigen**, um die Änderungen zu speichern.
  - **Lautstärke**:

    Drücken Sie + oder − neben dem Lautstärkeschieberegler, um die Lautstärke der Ultraschall-Einparkhilfe zu ändern. Weitere Informationen finden Sie unter „Einparkhilfe“ in der Betriebsanleitung.
  - **Anzeigeeinstellungen Rückfahrkamera**:

    Zum Ein-/Ausschalten der Rückfahrkamera, Ändern der Führungslinien (statisch/dynamisch), und Anpassen der Bildeinstellungen (z. B. Helligkeit, Sättigung und Kontrast).

    Drücken Sie auf **Fertig**, um die Änderungen zu speichern. Weitere Informationen finden Sie unter „Rückfahrkamera“ in der Betriebsanleitung.
  - + (Pop-up-Menü):

    Drücken Sie + im Menü oder in den Untermenüs der **Einparkhilfe**, dann **Auf die Standardwerte zurücksetzen**, um die Werkseinstellungen für alle oder die aktuellen Einparkhilfeoptionen wiederherzustellen.
- **Bildeinstellungen**

  Zum Einstellen von z. B. Helligkeit, Sättigung und Kontrast.
- Es können auch die folgenden Optionen (fahrzeugabhängig) eingestellt werden:
  - Automatisches Einklappen der Außenspiegel in die Parkposition beim Verriegeln des Fahrzeugs (Schalter Ein/Aus)

- Verriegeln/Entriegelt der Türen beim Fahren
- Heckscheibenwischer aktivieren, wenn der Rückwärtsgang eingelegt wird (Schalter Ein/Aus)
- Tagfahrlicht (Schalter Ein/Aus)
- Entriegelt die Fahrertür nur beim Öffnen der Tür (Schalter Ein/Aus)
- Erleichterter Zugang (Schalter Ein/Aus)
- Fahrstilanzeige (Kraftstoffverbrauchsanzeige) im Instrument (Schalter Ein/Aus)
- Eco-Bewertung (Schalter Ein/Aus)

Services (NAVI 80)

Um das Menü Services vom Startbildschirm aus zu öffnen, drücken Sie **MENU** und dann **Services** auf dem Bildschirm.

Folgenden Menüs werden angezeigt:

- **Shop**
- **Navigationsdienste**
- **Einstellungen**
- Anwendungen (z. B. Taschenrechner, Lesegerät)

Shop

Damit können Sie im Online-Shop Anwendungen für Ihr Infotainment System kaufen.

Folgende Optionen werden angezeigt:

- **Auswahl**: Zeigt eine Liste der Anwendungen an.
- **Favoriten-Apps**: Sortiert die Anwendungen in der Reihenfolge ihrer Beliebtheit.
- **Kategorien**: Zeigt Anwendungen sortiert nach Themen an, z. B. Unterhaltung, Karten.
- **+** (Pop-up-Menü):
  - **Suchen**: Mit Schlüsselwörtern suchen.
  - **Aktualisierungen**: Zur Suche nach Aktualisierungen für Anwendungen, Services und zu heruntergeladenem Inhalt.
  - **Meine Produkte**: Zusammenfassung der Anwendungen, Services und heruntergeladenem Inhalt und deren Gültigkeitsdatum.
  - **Rechtsinformationen**: Zeigt die Rechtsinformationen für den Shop an.

Wenn Sie neuen Inhalt zum Download ausgewählt haben, drücken Sie **Kaufen**, um die Bezahlungsmethode zu wählen; wählen Sie Kreditkarte oder EC-Karte. Markieren Sie das Kästchen, um die Verkaufsbedingungen zu akzeptieren, und fahren Sie dann mit der Bezahlung fort.

Geben Sie eine gültige E-Mail-Adresse ein, bestätigen Sie dann mit **OK**.

Hinweis

Rechnungen werden zusammen mit (falls nötig) Installationsanweisungen und Benutzerinformationen für die Anwendungen, Services oder anderen heruntergeladen Inhalt an die eingegebene E-Mail-Adresse gesendet.

Geben Sie Informationen der Zahlungskarte ein. Drücken Sie auf **Fertig**, um zu bestätigen; der Download beginnt dann sofort. Sobald die Anwendung heruntergeladen ist, wird das Symbol im Menü **Services** angezeigt.

Hinweis
Die Download-Dauer ist von der Größe der Anwendung und der Netzwerkempfangsqualität abhängig.

Die Zahlungskartendaten und E-Mail-Adressen werden automatisch gespeichert. Gespeichert Zahlungskarten können bei zukünftigen Käufen über **Mit einer bereits gespeicherten Karte bezahlen** gewählt werden.

Um Zahlungskarten zu löschen, drücken Sie 🗑 neben der entsprechenden Zahlungskarte. Um E-Mail-Adressen zu löschen, wählen Sie das Symbol neben der E-Mail-Zeile, um eine Liste mit E-Mail-Adressen zu öffnen, und drücken Sie 🗑 neben der gewünschten E-Mail-Adresse.

Navigationsdienste
Sie können neben den kostenlosen Navigationsdiensten (z. B. Verkehrsinformationen, stationäre Radargerät) zusätzliche Funktionen hinzufügen, indem Sie kostenpflichtige LIVE-Services abonnieren.

Siehe (NAVI 80) „LIVE-Services“ im Abschnitt „Navigation“ ⇨ 86.

Einstellungen
Folgenden Menüs werden angezeigt:

- **Anwendungs-Manager**

  Wählen, um Anwendungsdaten zu löschen, Anwendungen zu deinstallieren und die Informationen „Info“, „Systemnutzung“ und „Geheimhaltung“ anzuzeigen.

  Um Inhalte zu löschen, wählen Sie die Anwendung, drücken Sie dann **+** und anschließend **Anwendung löschen** oder **Anwendungsdaten löschen**.

- **Konnektivitäts-Manager**

  Wählen, um zusätzliche Bluetooth-Geräte zu verwalten.

- **Navigationsdienste**

  Wählen, um navigationsbezogene Funktionen wie z. B. Verkehrsinformationen, Radargeräte, lokale Suche, My TomTom LIVE, Wetter aufzurufen.

  Siehe (NAVI 80) „LIVE-Services“ im Abschnitt „Navigation“ ⇨ 86.

- **Anwendungen aktualisieren**

  Wählen, um nach Aktualisierungen von heruntergeladenen Anwendungen zu suchen.

- **Einstellungen für Datenaustausch**

  Wählen, um den Datenaustausch ein-/auszuschalten.

Hinweis
Wenn die gemeinsame Nutzung von Daten ausgeschaltet ist, funktionieren bestimmte Anwendungen möglicherweise nicht richtig.

- **Bluetooth aktivieren/deaktivieren**

  Wählen, um Bluetooth ein-/auszuschalten. Es wird eine Bestätigungsmeldung angezeigt.

Anwendungen
Es werden Symbole für verschiedene Anwendungen, Dienste und andere Inhalte angezeigt, die in das Infotainment System heruntergeladen wurden. Wählen Sie das entsprechende Symbol, um die Anwendung zu starten.

Einige Anwendungen sind kostenlos, um sie während des anfänglichen Versuchszeitraums zu nutzen. Erneuert Abonnements über den Shop.

Favoriten (NAVI 80)

Wenn der Startbildschirm angezeigt wird, drücken Sie ★, um Favoriten für die folgenden Funktionen anzuzeigen, hinzuzufügen oder zu löschen:

- ⇑ **Navigation** ⇨ 81.
- ♫ **Multimedia** - siehe „Radio“ ⇨ 49.
- ✆ **Mobiltelefon** ⇨ 135.
- @ **Services** ⇨ 86.

Navigationsfavoriten
Wählen Sie einen leeren Platz in der Anzeige, oder drücken Sie **+** (um ein Pop-up-Menü zu öffnen), und wählen Sie **Favoriten hinzufügen**.

Wählen Sie aus der angezeigten Liste, um ein gespeichertes Ziel den Favoriten hinzuzufügen.

Weitere Informationen finden Sie unter (NAVI 80) „Zieleingabe“ im Abschnitt „Navigation“ ⇨ 107.

Multimedia-Favoriten
Wählen Sie einen leeren Platz in der Anzeige, oder drücken Sie **+** (um ein Pop-up-Menü zu öffnen), und wählen Sie **Favoriten hinzufügen**.

Wählen Sie aus der angezeigten Liste, um einen voreingestellten FM-Sender den Favoriten hinzuzufügen.

Mobiltelefon-Favoriten
Wählen Sie einen leeren Platz in der Anzeige, oder drücken Sie **+** (um ein Pop-up-Menü zu öffnen), und wählen Sie **Favoriten hinzufügen**.

Wählen Sie aus der angezeigten Liste, um einen Mobiltelefonkontakt den Favoriten hinzuzufügen.

Weitere Informationen finden Sie unter (NAVI 80) „Telefonbuch“ im Abschnitt „Mobiltelefon“ ⇨ 145.

Services-Favoriten
Wählen Sie einen leeren Platz in der Anzeige, oder drücken Sie **+** (um ein Pop-up-Menü zu öffnen), und wählen Sie **Favoriten hinzufügen**.

Wählen Sie aus der angezeigten Liste, um eine installierte Anwendung den Favoriten hinzuzufügen.

Favoriten löschen
Drücken Sie **+**, und wählen Sie **Alle Favoriten entfernen**, oder wählen Sie aus der angezeigten Liste einen Favoriten, und drücken Sie dann **Einen Favoriten entfernen**. Eine Bestätigungsmeldung wird angezeigt. Zum Bestätigen **Löschen** drücken.

Zusätzliche Funktionen (NAVI 50)

Je nach Ausführung sind folgende zusätzliche Funktionen verfügbar:

- Motor fernstarten
- Anzeigeeinstellungen Rückfahrkamera
- Funktion „eco2 fahren“ (Kraftstoffverbrauch)
- Aha®-Anwendung (für Smartphones)

Motor fernstarten

⚠ Gefahr

Lassen Sie bei aktivierter Fernstartfunktion des Motors niemals ein Kind oder Tier im Fahrzeug, auch nicht für kurze Zeit. Andernfalls könnten bei einem automatischen Motorfernstart unbeabsichtigt die Fenster, Türen, Gangschaltung usw. bedient werden.

Verletzungsgefahr mit Todesfolge.

Die Funktion des Motorfernstarts ist je nach Fahrzeug verfügbar und ermöglicht das Programmieren eines automatischen Motorstarts, um den Fahrgastraum vor dem Einsteigen zu heizen bzw. zu kühlen. Das Fahrzeug kann bis zu 24 Stunden im Voraus für einen beliebigen Zeitpunkt programmiert werden.

Hinweis
Die Einstellungen der Klimatisierung (Temperatur, Gebläsedrehzahl, Luftverteilung, Klimaanlage) müssen vor dem Verlassen wie gewünscht festgelegt werden.

Auf der Startseite auf **Zeit einstellen** drücken.

Die folgenden Einstellungen und Funktionen sind verfügbar:

- **Automatischer Start** (Ein/Aus)
- **Fahrzeug bereit für** („Ändern“ drücken, um den Zeitpunkt des automatischen Starts zu ändern)
- **Alle 2 Stunden aufwecken** (Aus/Ein)
- **Fahrzeug bereit in** (z. B. 0 Stunden und 0 Minuten)

Zur Aktivierung der Funktion „Ein“ neben **Automatischer Start** auswählen und neben **Fahrzeug bereit für** „Ändern“ auswählen. Dann mit ▲/▼ die Stunden und Minuten auf dem Bildschirm „Abfahrzeit einstellen“ ändern. Bestätigen Sie mit **OK**.

Der Bereich **Fahrzeug bereit in** wird aktualisiert und gibt die verbleibende Dauer bis zur eingestellten Uhrzeit an.

Für das Funktionieren des automatischen Motorstarts müssen folgende Bedingungen erfüllt sein:

- Der Gangschalthebel muss sich in der Neutral-Stellung befinden.
- Die Zündung muss ausgeschaltet sein.
- Alle Türen, die Motorhaube und der Laderaum müssen geschlossen und verriegelt sein.

Mit der Funktion **Alle 2 Stunden aufwecken** kann der Motor automatisch alle 2 Stunden gestartet werden, wenn die Außentemperatur unter -15 °C sinkt.

Bei Bedarf wird der Motor automatisch gestartet und etwa 10 Minuten lang betrieben, bevor er erneut ausgeschaltet wird. Dieser Vorgang erfolgt je nach Außentemperatur alle 2 Stunden. Zum Aktivieren der Funktion auf „Ein“ und zum Deaktivieren auf „Aus“ drücken.

⚠ Gefahr

Verwenden Sie die Fernstartfunktion des Motors und die Funktion „Alle 2 Stunden aufwecken“ nicht, wenn das Fahrzeug in einer Garage oder einem beschränkten Raum abgestellt wird.

Gefahr der Vergiftung bzw. des Erstickens durch Motorabgase.

Auf der Startseite wird neben ☊ die für „Abfahrzeit einstellen“ eingegebene Uhrzeit (statt **Zeit einstellen**) angezeigt.

⚠ Warnung

Das Fahrzeug nicht auf leicht brennbaren Oberflächen abstellen, wenn die Fernstartfunktion des Motors aktiviert ist. Die hohe Temperatur des Abgassystems kann zu einem Entzünden der Oberfläche führen.

⚠ Warnung

Verwenden Sie die Fernstartfunktion des Motors nicht, wenn das Fahrzeug mit einer Schutzhaube oder Plane abgedeckt ist, um die Gefahr eines Brands zu vermeiden.

⚠ Gefahr

Deaktivieren Sie vor dem Öffnen der Motorhaube die Fernstartfunktion des Motors, um die Gefahr von Verbrennungen oder lebensgefährlichen Verletzungen zu vermeiden.

Anzeigeeinstellungen Rückfahrkamera

Während das Bild der Rückfahrkamera auf dem Display angezeigt wird, auf ⚙ **Einstellung** drücken, um das Einstellungsmenü zu öffnen.

Folgende Einstellungen können aktualisiert werden:

- Rückfahrkamera ein- und ausschalten (**Aus**/**Ein**).
- Farben

  –/**+** drücken, um die Farben anzupassen.
- Helligkeit

  –/**+** drücken, um die Farben anzupassen.
- Kontrast

  –/**+** drücken, um die Farben anzupassen.

Weitere Informationen finden Sie im Abschnitt „Rückfahrkamera“ in der Betriebsanleitung des Fahrzeugs.

Funktion „eco2 fahren“ (Kraftstoffverbrauch)

Die Funktion „eco2 fahren“ bietet Statistiken und Tipps zum Kraftstoffverbrauch.

Auf der Startseite **Fahrzeug** drücken, dann auf dem Display **eco2 fahren** auswählen.

Hinweis
Je nach Ausführung kann auf der Startseite stattdessen eco2 fahren angezeigt werden.

Folgenden Menüs werden angezeigt:

- **Kurzstreckenbericht**
- **Eco-Bewertung**
- **Eco-Fahren**

Kurzstreckenbericht zeigt Daten zur letzten Fahrt an, wie durchschnittlicher Kraftstoffverbrauch, Gesamtverbrauch, Durchschnittsgeschwindigkeit und zurückgelegte Strecke ohne Kraftstoffverbrauch. Die Daten können durch Drücken auf ↺ zurückgesetzt werden.

Eco-Bewertung zeigt eine Gesamtbewertung des Kraftstoffverbrauchs an. Die höchste Punktzahl ist 100. Eine höhere Bewertung zeigt einen geringeren Kraftstoffverbrauch bzw. wirtschaftlichere Fahrweise an. Außerdem werden Sternbewertungen für umweltfreundliches Fahrverhalten (Beschleunigung), effizientes Gangschalten (Getriebe) und vorausschauendes Bremsverhalten (Antizipation) angezeigt.

Eco-Fahren zeigt eine Bewertung des Fahrverhaltens und Tipps zur Reduzierung des Kraftstoffverbrauchs an.

Aha®-Anwendung
Mit der Aha®-App können Sie Ihre bevorzugten Smartphone-Internetinhalte (wie Podcasts, Hörbücher, Internetradio, Sites sozialer Netzwerke) organisieren und schnell auf Ihre bevorzugten Inhalte zugreifen. Aha® kann auch während der Navigation verwendet werden, beispielsweise um Empfehlungen für Hotels oder Gaststätten in der Umgebung, Wetterberichte oder die aktuelle GPS-Position anzuzeigen.

Aha® muss vor der Verwendung auf dem Smartphone heruntergeladen werden. Starten Sie die App auf dem Smartphone und erstellen Sie ein Benutzerkonto, um sie über das Infotainment System zu nutzen.

Um über das Infotainment System eine Verbindung zu Aha® herzustellen, muss zwischen dem Smartphone und dem Infotainment System eine Bluetooth-Verbindung eingerichtet werden, d. h. das Gerät muss vor der Verwendung der App mit dem Fahrzeugsystem gekoppelt werden. Weitere Informationen finden Sie unter „Bluetooth-Verbindung“ im Abschnitt „Mobiltelefon“ ⇨ 140.

Hinweis
Zur Nutzung der Aha®-App müssen die Datenfreigabe und Ortungsdienste auf dem Smartphone aktiviert sein. Bei der Nutzung können Gebühren für die Datenübertragung anfallen, die Ihr Mobilfunkanbieter zusätzlich in Rechnung stellt.

Bei einer aktiven Bluetooth-Verbindung kann über das Infotainment System auf Aha® zugegriffen werden. Auf der Startseite auf **Medien** drücken. Oben links auf ▼ drücken, um die Liste der zusätzlichen Quellen auszuwählen. Dann **Aha** auswählen.

Folgenden Menüs werden angezeigt:

- **Player**
- **Liste**
- **Voreinstellungen**
- **Nähere Umgebung**

Um auf die Aha®-Favoriten zuzugreifen, **Voreinstellungen** auswählen.

Um während der Verwendung des Navigationssystems ⇨ 81 mit Aha® ein Sonderziel (POI) in der Nähe zu suchen, auf **Nähere Umgebung** drücken und eine Kategorie (z. B. Hotel oder Restaurant) auswählen. Mehrere Sonderziele in der Umgebung werden angezeigt. Auf das gewünschte Sonderziel drücken. Das Sonderziel kann durch Drücken auf 🏁 als Ziel oder Wegpunkt festgelegt werden.

Je nach Art des Sonderziels können Kontaktdetails und weitere Informationen angezeigt werden. Wenn Telefonnummern für ein Sonderziel angegeben werden, kann durch Drücken auf ✆ ein Anruf über die Freisprechanlage an die ausgewählte Nummer ausgeführt werden.

Weitere Informationen finden Sie unter „Bedienung“ im Abschnitt „Mobiltelefon“ ⇨ 145.

Klangeinstellungen

R15 BT USB - Klangeinstellungen

Im Menü Audioeinstellungen lässt sich die Klangcharakteristik einstellen.

Zum Aufrufen des Einstellungsmenüs auf **SETUP** drücken.

Audio-Einstellungen auswählen und **OK** drehen, bis die gewünschte Einstellung ausgewählt ist:

- BASS (Bässe)
- TREBLE (Höhen)
- FADER (Ausgleich vorne/hinten)
- BALANCE (Abgleich links/rechts)

Das Display zeigt den Typ der Einstellung gefolgt vom Einstellwert an.

OK drehen, um den gewünschten Wert einzustellen, und drücken, um die Auswahl zu bestätigen.

Zum Verlassen des Menüs Audioeinstellungen ⮌ drücken.

Hinweis
Im Falle von Inaktivität wird das Menü Audioeinstellungen automatisch geschlossen.

Bässe und Höhen einstellen

Tiefen oder **Höhen** auswählen.

OK drehen, um den gewünschten Wert einzustellen, und drücken, um die Einstellung zu bestätigen.

Lautstärkenverteilung rechts - links einstellen

Balance wählen.

OK drehen, um den gewünschten Wert einzustellen, und drücken, um die Einstellung zu bestätigen.

Lautstärkenverteilung vorne - hinten einstellen

Fader wählen.

OK drehen, um den gewünschten Wert einzustellen, und drücken, um die Einstellung zu bestätigen.

CD35 BT USB - Klangeinstellungen

Im Menü Audioeinstellungen lässt sich die Klangcharakteristik einstellen.

Zum Aufrufen des Einstellungsmenüs auf **SETUP / TEXT** drücken.

Audio-Einstellungen auswählen und zentralen Drehknopf drehen, bis die gewünschte Einstellung ausgewählt ist.

Das Display zeigt den Typ der Einstellung gefolgt vom Einstellwert an.

Der Wert **0** bedeutet, dass die Funktion ausgeschaltet ist.

Zum Verlassen des Einstellungsmenüs **SETUP / TEXT** (oder ⮌) drücken.

Hinweis
Im Falle von Inaktivität wird das Menü Audioeinstellungen automatisch geschlossen.

Klang für Musikstil optimieren

Menü **Klang-Einstellungen** auswählen.

Den Drehknopf drehen, um auszuwählen aus:

- **Pop** / **Rock**
- **Klassik**
- **Jazz**
- **Neutral**

Die angezeigten Optionen bieten für den jeweiligen Musikstil optimierte Einstellungen der Bässe, Mitten und Höhen.

Musikstil durch Drücken des zentralen Drehknopfes einstellen.

Bässe und Höhen einstellen

Menü **Klang-Einstellungen** auswählen.

Durch Drehen des zentralen Drehknopfes **Tiefen/Höhen** auswählen und durch Drücken des Knopfes bestätigen.

Durch Drehen des zentralen Drehknopfes **Tiefen** oder **Höhen** aufrufen und durch Drücken des Knopfes bestätigen.

Den gewünschten Wert für die ausgewählte Option durch Drehen des zentralen Drehknopfes einstellen und durch Drücken des Knopfes bestätigen.

Optimieren der Klangverteilung

Menü **Klang-Optimierung** auswählen.

Zur Optimierung der Klangverteilung für das gesamte Fahrzeug oder nur für den Fahrer durch Drehen des zentralen Drehknopfes **Fahrzeug** oder **Fahrer** auswählen.

Durch Drücken des Knopfes bestätigen.

Lautstärkenverteilung rechts - links einstellen

Menü **Klang-Optimierung** auswählen.

Zentralen Drehknopf drehen, um **Balance/Fader** auszuwählen. Die aktuelle Einstellung für **Balance** durch Drücken des Knopfes anzeigen und durch Drehen des Knopfes anpassen.

Knopf drücken, um den gewünschten Wert zu bestätigen und die Einstellung **Fader** anzuzeigen.

Lautstärkenverteilung vorne - hinten einstellen

Die **Fader**-Einstellung wird nach dem Einstellen der **Balance** angezeigt.

Zum Einstellen des Faders für vorne und hinten den zentralen Drehknopf drehen.

Die Lautstärke im vorderen Fahrzeugbereich verringern

Die Wiedergabe im Fond ausblenden und die Lautstärke nur für den vorderen Fahrzeugbereich einstellen:

Menü **Klang-Optimierung** auswählen.

Durch Drehen des zentralen Drehknopfes **Hinten AUS** auswählen und durch Drücken des Knopfes bestätigen.

Automatische Verstärkungsregelung (AGC)

Einschalten der Klangverstärkung bei niedriger Lautstärke:

Menü **AGC aktiviert** auswählen und zum Aktivieren zentralen Drehknopf drücken.

Standard-Audioeinstellungen wiederherstellen

Werkeinstellungen auswählen und durch Drücken des zentralen Drehknopfes bestätigen.

Alle Audioeinstellungen werden auf ihre Standardwerte zurückgesetzt.

Softwareversion anzeigen

Zur Anzeige der Softwareversion das Menü **Softwareversion** aufrufen und zentralen Drehknopf drücken.

NAVI 50 - Klangeinstellungen

Um jederzeit das Einstellungsmenü zu öffnen, auf dem Display auf 🏠 und dann auf ⚙**Einstellungen** drücken.

Es werden die folgenden Untermenüs für Einstellungen angezeigt:

- **Audio**

  Siehe „Audioeinstellungen“ unten.

- **Display**

  Siehe (NAVI 50) „Systemeinstellungen“ ⇨ 43.

- **Bluetooth**

  Siehe (NAVI 50) „Systemeinstellungen“ ⇨ 43.

- **System**

  Siehe (NAVI 50) „Systemeinstellungen“ ⇨ 43.

Audio-Einstellungen

Wählen Sie **Audio**, um die folgenden Optionen anzuzeigen:

- **Lautst./Geschw.** (Aus/1/2/3/4/5)

  Geschwindigkeitsabhängige Lautstärkeregelung - siehe (NAVI 50) „Lautstärkeeinstellungen“ ⇨ 42.

- **Loudness** (Ein/Aus)

  Bei eingeschalteter Loudness-Funktion werden die Bass- und Höhenpegel erhöht.

- **BAL/FAD**

  Je nach Ausführung verfügbar. Drücken Sie ►, um das Untermenü für Lautstärkenverteilung und Klangeinstellungen zu öffnen.

  Links am Display die Balance für rechts/links mit ◄/► und den

Überblendregler für vorn/hinten mit ▲/▼ einstellen.

Stellen Sie auf der rechten Seite des Displays die **Bässe**, **Mitten** und **Höhen** zwischen -5 bis +5 mit ◄/► ein.

Die Änderungen durch Drücken auf **OK** bestätigen.

- **Sound**

  Je nach Systemausführung auf ► drücken, um das Untermenü für Lautstärkenverteilung und Klangeinstellungen zu öffnen.

  Links am Display die Balance für rechts/links mit ◄/► und den Überblendregler für vorn/hinten mit ▲/▼ einstellen.

  Stellen Sie auf der rechten Seite des Displays die **Bässe**, **Mitten** und **Höhen** zwischen -5 bis +5 mit ◄/► ein.

  Die Änderungen durch Drücken auf **OK** bestätigen.

  Informationen zu anderen Ausführungen des Klanguntermenüs (mit der Möglichkeit, die Lautstärke für einzelne Audiotypen getrennt einzustellen) finden Sie unter (NAVI 50) „Lautstärkeeinstellungen“ ⇨ 42.

Lautstärkeeinstellungen

CD35 BT USB - Lautstärkeeinstellungen

Geschwindigkeitsabhängige Lautstärkeanhebung

Diese Funktion passt die Lautstärke automatisch an den durch Straße und Fahrtwind verursachten Geräuschpegel an.

Zum Aufrufen des Einstellungsmenüs auf **SETUP / TEXT** drücken. Durch Drehen des zentralen Drehknopfes **Audio-Einstellungen** gefolgt von **Anpassung Lautst. km/h** auswählen und durch Drücken bestätigen.

Knopf drehen, um den Grad der Lautstärkenanpassung einzustellen.

Der Wert **0** bedeutet, dass die Funktion ausgeschaltet ist.

NAVI 50 - Lautstärkeeinstellungen

Um jederzeit das Einstellungsmenü zu öffnen, auf dem Display auf 🏠 und dann auf ⚙**Einstellungen** drücken.

Es werden die folgenden Untermenüs für Einstellungen angezeigt:

- **Audio**

  Siehe „Audioeinstellungen“ unten.

- **Display**

  Siehe (NAVI 50) „Systemeinstellungen“ ⇨ 43.

- **Bluetooth**

  Siehe (NAVI 50) „Systemeinstellungen“ ⇨ 43.

- **System**

  Siehe (NAVI 50) „Systemeinstellungen“ ⇨ 43.

Audio-Einstellungen

Wählen Sie **Audio**, um die folgenden Optionen anzuzeigen:

- **Lautst./Geschw.** (Aus/1/2/3/4/5)

  Die Lautstärke wird mit steigender Fahrgeschwindigkeit erhöht,

um die Wind- und Straßengeräusche zu kompensieren.

Die geschwindigkeitsabhängige Lautstärkeanpassung kann ein- und ausgeschaltet werden. Auch die Empfindlichkeit der Anpassung kann eingestellt werden.

- **Loudness** (Ein/Aus)

  Bei eingeschalteter Loudness-Funktion werden die Bass- und Höhenpegel erhöht.

- **BAL/FAD**

  Siehe (NAVI 50) „Klangeinstellungen“ ⇨ 39.

- **Sound**

  ► drücken, um das Untermenü für die Audio-Benutzereinstellungen zu öffnen.

  Je nach Ausführung kann die Lautstärke für einzelne Audiotypen separat festgelegt werden, z. B. für Audiowiedergabe, Verkehrsansagen, Navigationsanweisungen, Freisprecheinrichtung und Klingelton. **–/+** drücken, um die Lautstärke für die einzelnen Audiotypen anzupassen.

  Bei Bedarf **Auf Standardwerte zurücksetzen** drücken, um alle Lautstärkepegel auf die Werkseinstellungen zurückzusetzen.

  Informationen zu anderen Ausführungen des Sound-Menüs finden Sie unter (NAVI 50) „Klangeinstellungen“ ⇨ 39.

Systemeinstellungen

R15 BT USB, R16 BT USB, CD16 BT USB, CD18 BT USB - Systemeinstellungen

SETUP drücken und durch Drehen und Drücken von **OK** auf das Einstellungsmenü zugreifen.

Nach dem Anpassen der Systemeinstellungen **SETUP** drücken, um das Menü zu verlassen und die Änderungen zu speichern. Nach kurzer Zeit speichert das System auch automatisch und verlässt das Menü.

Systemsprache ändern
Die Displaysprache lässt sich im Menü **Sprache** ändern. Durch Drehen und Drücken von **OK** eine Sprache aus der Liste auswählen.

Standard-Systemeinstellungen wiederherstellen
Zum Zurücksetzen der Systemeinstellungen auf die Standardwerte **OK** drehen und drücken, um die Option **Werkeinstellungen** auszuwählen. Die Änderung bei Aufforderung durch erneutes Drücken auf **OK** bestätigen.

CD35 BT USB - Systemeinstellungen

Zum Aufrufen des Einstellungsmenüs auf **SETUP / TEXT** drücken.

Nach dem Anpassen der Systemeinstellungen **SETUP / TEXT** drücken, um das Menü zu verlassen und die Änderungen zu speichern. Nach kurzer Zeit speichert das System auch automatisch und verlässt das Menü.

Uhr einstellen
Zum Einstellen der Uhrzeit auf Menü **Uhr** zugreifen. Zum Einstellen der **Stunde** den zentralen Drehknopf drehen und dann durch Drücken des Knopfes bestätigen. Zum Einstellen der **Minuten** den Knopf drehen und dann durch Drücken bestätigen.

Systemsprache ändern
Die Displaysprache lässt sich im Menü **Sprache** ändern. Zentralen Drehknopf drehen, um eine der 9 Sprachen aus der Liste auszuwählen, und dann durch Drücken des Knopfes bestätigen.

Standard-Systemeinstellungen wiederherstellen
Zum Zurücksetzen der Systemeinstellungen auf die Standardwerte den zentralen Drehknopf drehen und drücken, um die Option **Werkeinstellungen** auszuwählen. Bei Aufforderung die Änderung durch erneutes Drücken des Knopfes bestätigen.

NAVI 50 - Systemeinstellungen

Um jederzeit das Einstellungsmenü zu öffnen, auf dem Display auf ⌂ und dann auf ⚙**Einstellungen** drücken.

Es werden die folgenden Untermenüs für Einstellungen angezeigt:

- **Audio**:

  Siehe (NAVI 50) „Klangeinstellungen“ ⇨ 39 und „Lautstärkeeinstellungen“ ⇨ 42.
- **Display**: Siehe unten.
- **Bluetooth**: Siehe unten.
- **System**: Siehe unten.

Display
Wählen Sie **Display**, um die folgenden Optionen anzuzeigen:

- **Helligkeit** (niedrig/mittel/hoch)
- **Kartenmodus** (Auto/Tag/Nacht)
  - **Auto**: Tag- und Nachtmodus werden automatisch geändert.
  - **Tag**: Der Kartenbildschirm wird immer hell angezeigt.
  - **Nacht**: Der Kartenbildschirm wird immer dunkel angezeigt.
- **AC-Info** (Ein/Aus)

  Je nach Ausführung verfügbar. Mit dieser Option wird festgelegt, ob beim Anpassen der Einstellungen der Klimaanlage Informationen zur Klimaanlage am Display angezeigt werden (Verfügbarkeit vom Fahrzeug abhängig).
- **Hintergrund** (dunkel/hell)

  Je nach Ausführung verfügbar. Ermöglicht das Umschalten zwischen dem dunklen und dem hellen Displaymodus (Verfügbarkeit vom Fahrzeug abhängig).

Bluetooth
Wählen Sie **Bluetooth**, um die folgenden Optionen anzuzeigen:

- **Bluetooth-Geräteliste anzeigen**
- **Bluetooth-Gerät suchen**
- **Genehmigung für externes Gerät**
- **Passwort ändern** (für das Koppeln von Bluetooth-Geräten mit dem Infotainment System)
- **Smartphone**

  Je nach Ausführung verfügbar.

  Informationen zur Aktivierung und Bedienung der Sprachsteuerung finden Sie unter „Sprachsteuerung“ ⇨ 130.

Weitere Informationen zu den Bluetooth-Einstellungen finden Sie unter (NAVI 50) „Bluetooth-Musik“ ⇨ 71 und „Bluetooth-Verbindung“ im Abschnitt „Mobiltelefon“ ⇨ 140.

System
Wählen Sie **System**, um die folgenden Optionen anzuzeigen:

- **Sprache**

  Display-Sprache und Sprache der Sprachanweisung für das Navigationssystem ändern. **OK** drücken, um die Auswahl zu bestätigen.
- **Uhr/Einheiten**

  Folgende Einstellungen können geändert werden:
  - **Zeitformat** (12h/24h)
  - **Einheiten** (km/Meilen)
  - **Zeiteinstellung**

    Drücken Sie ►, um das Untermenü **Zeit einstellen** zu öffnen, das folgende Optionen enthält:

    Auto/Manuell

    Wenn die automatische Zeiteinstellung ausgewählt ist, wird die Zeit automatisch über GPS-Informationen eingestellt.

    Wenn Sie die manuelle Zeiteinstellung wählen, stellen Sie die Zeit entsprechend ein.

Hinweis
Zur richtigen automatischen Einstellungen der örtlichen Zeit müssen Navigationskarten für das aktuelle Land im System installiert sein.

- **Werkseinstellungen**

  Die folgenden Einstellungen können auf die Werkseinstellungen zurückgesetzt werden:
  - **Alle**
  - **Mobiltelefon**
  - **Navigation**
  - **Audio-Medien-Radio-System**
- **Navigation** (Ein/Aus)
- **Systemversion** (zeigt die Softwareversionsnummer des Infotainment Systems an)

Wenn die Systemeinstellungen geändert wurden, drücken Sie 🏠 (und wählen Sie ein anderes Menü auf dem Display), um das Einstellungsmenü zu verlassen und die Änderungen zu speichern. Nach kurzer Zeit speichert das System auch automatisch und verlässt das Menü.

NAVI 80 - Systemeinstellungen

Um das Menü Systemeinstellungen vom Startbildschirm aus zu öffnen, drücken Sie **MENU** und dann **System** auf dem Bildschirm.

Es werden die folgenden Untermenüs für Einstellungen angezeigt:

- **Sprache**
- **Display**
- **Sound**
- **Uhr**
- **Sicherheitswarnungen**
- **Startbildschirm**
- **Tastaturen**
- **Einheiten definieren**
- **Status und Informationen**
- **SD-Karte entfernen**
- **Werkseinstellungen wiederherstellen**

Nachdem die Systemeinstellungen geändert wurden, bestätigen Sie mit **Fertig**.

Sprache
Um die Sprache des Infotainment Systems und dann den Stimmentyp zu ändern.

Display
Es werden die folgenden Einstellungen angezeigt:

- **Helligkeit bei Tag**: Ändert die Helligkeit des Bildschirms, um sie an externe Lichtverhältnisse (Tageslicht) anzupassen.

  Bei geringer Umgebungshelligkeit ist der Bildschirm besser ablesbar, wenn das Display nicht zu hell ist.
- **Helligkeit bei Nacht**: Ändert die Helligkeit des Bildschirms, um sie an externe Lichtverhältnisse (Nachtlicht) anzupassen.

  Bei geringer Umgebungshelligkeit ist der Bildschirm besser ablesbar, wenn das Display nicht zu hell ist.
- **In den Nachtmodus bei Nacht schalten**: Aktiviert die automatische Umschaltung zwischen Helligkeit bei Tag/Nacht.

  Der Nachtmodus wird bei geringer Umgebungshelligkeit und bei eingeschalteten Scheinwerfern aktiviert.
- **Nachtmodus verwenden**: Aktiviert den Nachtmodus.

Sound
Es werden die folgenden Untermenüs für Einstellungen angezeigt:

- **Sound-Pegel**: Ändert die Lautstärke und Sounds für Verkehrsinformationen, Freisprechsystem, Klingelton, Warntöne für Anwendungen, Systemsprache und Navigationsanweisungen.
- **Warntöne**: Zum Einstellen der Warntonlautstärke und Ein-/Ausschalten von Warntönen, wenn der Bildschirm ausgeschaltet ist.
- **Geschwindigkeitsempfindlichkeit** : Einstellung der Lautstärke basierend auf der Fahrzeuggeschwindigkeit.
- **Computerstimme**: Zum Einstellen der Arten von Informationen, die von der Stimme des Infotainment Systems gegeben werden.
- **Stimme**: Ändert die Stimme des Infotainment Systems.

Uhr
Zum Einstellen der Systemuhr und des Zeitformats.

Es wird empfohlen, die automatische Zeiteinstellung eingeschaltet zu lassen.

Sicherheitswarnungen
Schaltet verschiedenen vom Infotainment System ausgegebene Warnungen ein und aus. Zum Einschalten müssen die entsprechenden Kästchen markiert sein.

Startbildschirm
Ändert die Konfiguration des Startbildschirms.

Wählen Sie aus der Optionsliste, um eine Vorschau der einzelnen Layouts des Startbildschirms anzuzeigen.

Tastaturen
Ändert zuerst das Alphabet (z. B. Griechisch) und dann das Tastaturlayout (z. B. Qwerty).

Einheiten definieren
Ändert die Maßeinheiten z. B. für Fahrstrecke, Koordinaten, Temperatur und Luftdruck.

Status und Informationen
Zeigt Systeminformationen an, z. B. Version, GPS-Status, Netzwerkstatus, Lizenzen und Copyright-Informationen.

SD-Karte entfernen
Zum sicheren Auswurf der SD-Karte.

Werkseinstellungen wiederherstellen
Löscht alle Informationen des Infotainment Systems. Folgen Sie den Anweisungen auf dem Display.

Hinweis
Danach startet das Infotainment System standardmäßig auf Englisch. Wählen Sie gegebenenfalls **Sprache** im Menü **System**, um die Sprache zu ändern.

Multimedia-Einstellungen
Um das Menü Multimedia vom Startbildschirm aus zu öffnen, drücken Sie **MENU**, **Multimedia** und dann **Einstellungen** auf dem Bildschirm.

Es werden die folgenden Untermenüs für Einstellungen angezeigt:

- **Sound**
- **Radio**
- **Medien**
- **Bilder**
- **Video**

Nachdem die Einstellungen geändert wurden, drücken Sie zum Bestätigen auf **Fertig**.

Sound
Es können die folgenden Klangeinstellungen aktualisiert werden:

- „Raumverteilung“:

  Definiert die Klangverteilung im Fahrzeug.
- „Ambiente“:

  Definiert die Klangoption, z. B. „Pop-Rock“, „Klassik“, „Jazz“, „Neutral“. Wählen Sie „Manuell“, um die Höhen und Bässe manuell einzustellen.

  Drücken Sie **Bestätigen**, um die Änderungen zu speichern.
- „Arkamys-Demo“:

  Um eine Probeversion des Arkamys-Modus zu testen.
- „Bass Boost Arkamys“:

  Schaltet die Bassverstärkung ein/aus.

Radio
Es können die folgenden Radioeinstellungen aktualisiert werden:

- Suche nach alternativen Frequenzen (AF) ein-/ausschalten
- i-Traffic-Service ein-/ausschalten
- Programmtyp ein-/ausschalten
- Liste der gespeicherten Radiosender aktualisieren

Weitere Informationen finden Sie unter (NAVI 80) „Radio“ ⇨ 49.

Medien
Es können die folgenden Medieneinstellungen aktualisiert werden:

- Titelwiederholung: Ein-/ausschalten
- Zufallswiedergabe: Ein-/ausschalten
- Anzeige des Albumbilds: Ein-/ausschalten
- Bluetooth-Verbindung: Konfigurieren

Weitere Informationen finden Sie unter (NAVI 80) „Bluetooth-Musik“ ⇨ 71.

Bilder
Es können die folgenden Fotoeinstellungen aktualisiert werden:

- Anzeigedauer für Fotos bei einer Diashow
- Übergangseffekte zwischen Fotos bei einer Diashow
- Umschalten von der normalen Anzeige zur Vollbildanzeige

Weitere Informationen finden Sie unter „Bilder anzeigen“ ⇨ 79.

Video
Es können die folgenden Videoeinstellungen aktualisiert werden:

- Anzeigetyp für Videos
- Umschalten von der normalen Anzeige zur Vollbildanzeige

Weitere Informationen finden Sie unter „Filme abspielen“ ⇨ 79.

Radio

Benutzung 49
Sendersuche 51
Autostore-Listen 54
Radio Data System (RDS) 56
Digital Audio Broadcasting 59

Benutzung

Radioempfang

Der Radioempfang kann durch Knistern, Rauschen, Verzerrungen oder Aussetzer gestört werden. Ursachen dafür sind:

- Abstandsänderungen zum Sender
- Mehrwegeempfang durch Reflexionen
- Empfangslöcher

R15 BT USB, R16 BT USB, CD16 BT USB, CD18 BT USB - Bedienelemente

Folgende Tasten sind am wichtigsten für die Radiobedienung:

- RADIO: Radio aktivieren, Wellenbereich wechseln
- ⏮ ⏭: Sendersuche
- OK: Frequenz ändern
- Sendertasten 1...6: Senderspeichertasten
- SETUP: Systemeinstellungen, automatische Senderspeicherung
- TEXT: Radio-Textinformationen anzeigen

Radio aktivieren

RADIO drücken, um die Audioquelle auf Radio umzuschalten.

Der zuletzt ausgewählte Sender wird empfangen.

Wellenbereich wählen

RADIO wiederholt drücken, um zwischen den verfügbaren Wellenbereichen (z. B. FM1, FM2, AM) umzuschalten.

Der im Wellenbereich zuletzt ausgewählte Sender wird empfangen.

CD35 BT USB - Bedienelemente

Folgende Tasten sind am wichtigsten für die Radiobedienung:

- RADIO: Radio aktivieren, Wellenbereich wechseln
- ⏮ ⏭: Frequenz ändern, Sendersuche

- Zentraler Drehknopf: Liste der gespeicherten Radiosender aufrufen
- Sendertasten 1...6: Senderspeichertasten
- **SETUP / TEXT**: System-Einstellungen

Radio aktivieren

RADIO drücken, um die Audioquelle auf Radio umzuschalten.

Der zuletzt ausgewählte Sender wird empfangen.

Wellenbereich wählen

RADIO wiederholt drücken, um zwischen den verfügbaren Wellenbereichen (z. B. FM1, FM2, MW, LW) umzuschalten.

Der im Wellenbereich zuletzt ausgewählte Sender wird empfangen.

NAVI 50 - Bedienelemente

Bedienen Sie das Radio mit dem Touchscreen.

Die wichtigsten Bedienelemente sind:

- **FM/AM/DAB** (je nach Ausführung): ▼ drücken, um zwischen den FM- und AM-Wellenbereichen zu wechseln.
- ◄◄/►►: Drücken, um die automatische Suche nach dem nächsten/vorherigen Radiosender zu starten.
- ◄/►: Drücken, um zur nächsten/vorherigen Frequenz in Schritten von 0,5 zu wechseln.

Radio aktivieren

Um jederzeit das Radio zu aktivieren, auf dem Display auf ⌂ und dann auf ♫/▬**Radio** drücken. Der zuletzt ausgewählte Sender wird empfangen.

Folgende Untermenüs werden angezeigt:

- **Haupt**: Es wird der Radiosender/die Frequenz angezeigt.
- **Liste**: Zeigt eine alphabetische Liste der verfügbaren Radiosender an (maximal 50 Sender).

Hinweis
Radiosender ohne RDS: Es wird nur die Frequenz angezeigt. Diese Sender stehen am Ende der Liste.

- **Voreinstellung**: Zeigt die gespeicherten Favoriten-Radiosender an.
- **Optionen**:

  Je nach ausgewähltem Wellenbereich können die folgenden Einstellungen geändert werden:
  - **RDS** (Ein/Aus)
  - **TA** (Ein/Aus)
  - **Region** (Ein/Aus)
  - **News** (Ein/Aus)
  - **AM** (Ein/Aus)
  - **Liste aktualisieren** (Ein/Aus)

Weitere Informationen finden Sie unter (NAVI 50) „Radio Data System (RDS)“ ⇨ 56.

Wellenbereich wählen

Oben links am Display auf ▼ neben **FM/AM/DAB** drücken und den Wellenbereich FM, AM oder DAB auswählen.

Der im Wellenbereich zuletzt ausgewählte Sender wird empfangen.

Hinweis
Der Wellenbereich AM kann über das Menü **Optionen** ausgeschaltet werden.

Siehe „Digital Audio Broadcasting“ ⇨ 59.

NAVI 80 - Bedienelemente

Bedienen Sie das Radio mit dem Touchscreen.

Die wichtigsten Bedienelemente sind:

- **FM**/**AM**: Öffnen Sie die Registerkarte in der linken oberen Ecke des Displays, und schalten Sie zwischen den Wellenbereichen FM und AM um.
- ≪/≫: Drücken, um die automatische Suche nach dem nächsten/vorherigen Radiosender zu starten.
- <</> Drücken, um zur nächsten/vorherigen Frequenz in Schritten von 0,1 MHz zu wechseln.
- ⤒/⤓: Drücken, um durch eine Liste von Sendern zu blättern.

Radio aktivieren
Um das Radio vom Startbildschirm aus zu öffnen, drücken Sie **MENU**, **Multimedia** und dann **Radio** auf dem Bildschirm.

Folgende Modi stehen zur Auswahl:

- **Voreinstellung**:
  Zeigt die gespeicherten Favoriten-Radiosender an.
- **Liste**:
  Zeigt eine alphabetische Liste der verfügbaren Radiosender an (maximal 50 Sender).

Hinweis
Radiosender ohne RDS: Es wird nur die Frequenz angezeigt. Diese Sender stehen am Ende der Liste.

- **Frequenz**:
  Scannen Sie den ausgewählten Frequenzbereich, um manuell oder automatisch Frequenzen zu suchen.

Wellenbereich wählen
Drücken Sie die Registerkarte **FM**/**AM** in der linken oberen Ecke des Displays, und wechseln Sie zwischen den Wellenbereichen.

Der im Wellenbereich zuletzt ausgewählte Sender wird empfangen.

Sendersuche

Automatische Sendersuche

R15 BT USB, R16 BT USB, CD16 BT USB, CD18 BT USB - Automatische Sendersuche
⏮ oder ⏭ kurz drücken, um den nächsten empfangbaren Sender im aktuellen Wellenbereich zu suchen.

Solange kein Sender gefunden wird, bleibt der Sendersuchlauf aktiv, bis ⏮ oder ⏭ erneut gedrückt wird.

CD35 BT USB - Automatische Sendersuche
⏮ oder ⏭ ungefähr 2 Sekunden lang drücken, um den nächsten empfangbaren Sender im aktuellen Wellenbereich zu suchen.

Solange kein Sender gefunden wird, bleibt der Sendersuchlauf aktiv, bis ⏮ oder ⏭ erneut gedrückt wird.

NAVI 50 - Automatische Sendersuche

◄◄ oder ►► auf dem Display lang drücken, um den nächsten empfangbaren Sender im aktuellen Wellenbereich zu suchen.

Solange kein Sender gefunden wird, bleibt der Sendersuchlauf aktiv, bis ◄◄ oder ►► erneut gedrückt wird.

NAVI 80 - Automatische Sendersuche

≪ oder ≫ auf dem Display lang drücken, um den nächsten empfangbaren Sender im aktuellen Wellenbereich zu suchen.

Solange kein Sender gefunden wird, bleibt der Sendersuchlauf aktiv, bis ≪ oder ≫ erneut gedrückt wird.

Manuelle Sendersuche

R15 BT USB, R16 BT USB, CD16 BT USB, CD18 BT USB - Manuelle Sendersuche

Den gewünschten Wellenbereich auswählen und dann ⏮ oder ⏭ gedrückt halten, um den gewählten Bereich zu durchsuchen.

Die Taste in der Nähe der gewünschten Frequenz loslassen. Es wird automatisch nach dem nächsten zu empfangenden Sender gesucht und dieser wird automatisch wiedergegeben.

OK drehen, um die Frequenz schrittweise zu ändern.

Suche nach gespeicherten Sendern

Diese ermöglicht das Aufrufen von vorher gespeicherten Radiosendern.

Zum Speichern eines Senders den gewünschten Wellenbereich und Sender auswählen, dann Sendertaste 1...6 drücken, bis ein Signal ertönt, das bestätigt, dass der Sender auf der entsprechenden Sendertaste gespeichert wurde. Je Wellenbereich können 6 Sender gespeichert werden.

Aufrufen eines gespeicherten Senders

Zum Aufrufen eines Senders den gewünschten Wellenbereich auswählen und kurz die Sendertaste 1...6 drücken.

Sendername suchen (nur UKW)

Als Wellenbereich UKW auswählen und dann den Sendernamen im Display mit ◄ oder ► markieren.

Zum manuellen Suchen des gewünschten Sendernamens ⊻ oder ⊼ wiederholt drücken. Sollte der Sendername nicht verfügbar sein, kann auch die Frequenz angezeigt werden.

Die alphabetische Liste enthält bis zu 60 UKW-Sender mit der besten Empfangsqualität. Diese Liste kann jederzeit aktualisiert werden. Autostore-Listen ⇨ 54.

CD35 BT USB - Manuelle Sendersuche

Den gewünschten Wellenbereich auswählen und dann ⏮ oder ⏭ gedrückt halten, um den gewählten Bereich zu durchsuchen.

Die Taste in der Nähe der gewünschten Frequenz loslassen. Es wird automatisch nach dem nächsten zu empfangenden Sender gesucht und dieser wird automatisch wiedergegeben.

⏮ oder ⏭ kurz drücken, um die Frequenz schrittweise zu ändern.

Suche nach gespeicherten Sendern
Diese ermöglicht das Aufrufen von vorher gespeicherten Radiosendern.

Zum Speichern eines Senders den gewünschten Wellenbereich und Sender auswählen, dann Sendertaste 1...6 drücken, bis ein Signal ertönt, das bestätigt, dass der Sender auf der entsprechenden Sendertaste gespeichert wurde. Je Wellenbereich können 6 Sender gespeichert werden.

Aufrufen eines gespeicherten Senders
Zum Aufrufen eines Senders den gewünschten Wellenbereich auswählen und kurz die Sendertaste 1...6 drücken.

Sendername suchen (nur UKW)
Wellenbereich FM (UKW) auswählen und dann durch Drehen des zentralen Drehknopfes die FM-Senderliste öffnen.

Knopf drehen, um manuell nach dem Namen des gewünschten Senders zu suchen. Zum Auswählen darauf drücken.

Die alphabetische Liste enthält bis zu 50 UKW-Sender mit der besten Empfangsqualität. Diese Liste kann jederzeit aktualisiert werden. Autostore-Listen ⇨ 54.

NAVI 50 - Manuelle Sendersuche
Wählen Sie den gewünschten Wellenbereich, und drücken Sie dann ◄ oder ►, um in Schritten von 0,5 zur nächsten/vorherigen Frequenz zu wechseln.

Suche nach gespeicherten Sendern
Diese ermöglicht das Aufrufen von vorher gespeicherten Radiosendern.

Um einen Sender zu speichern, wählen Sie den gewünschten Wellenbereich und Sender und drücken Sie dann **Voreinstellung**, um die gespeicherten Favoriten anzuzeigen.

Halten Sie die gewünschte Position gedrückt. Die Frequenz oder der Name des Radiosenders wird auf der Position des Favoriten angezeigt und bestätigt, dass der Sender gespeichert wurde (🔊 zeigt den aktuell empfangenen Sender an).

Hinweis
Es können bis zu 12 Sender je Wellenbereich gespeichert werden.

Aufrufen eines gespeicherten Senders
Um einen Sender aufzurufen, wählen Sie den gewünschten Wellenbereich und Sender und drücken Sie dann **Voreinstellung**, um die gespeicherten Favoriten anzuzeigen. Drücken Sie kurz den gewünschten Favoriten-Radiosender.

◄/► drücken, um zur vorigen/nächsten Seite mit Favoriten zu wechseln.

Sendername suchen (nur UKW und DAB)
Wellenbereich UKW oder DAB (sofern verfügbar) auswählen und dann auf **Liste** drücken, um eine alphabetisch geordnete Liste der verfügbaren Radiosender anzuzeigen.

Zum manuellen Suchen des gewünschten Sendernamens ▼ oder ▲ drücken. Sollte der Sendername nicht verfügbar sein, kann auch die Frequenz angezeigt werden. Auf einen Listeneintrag drücken, um

den ausgewählten Sender wiederzugeben (🔊 zeigt den aktuell empfangenen Sender an).

Die alphabetische Liste enthält bis zu 50 Radiosender mit der besten Empfangsqualität. Die Liste kann jederzeit aktualisiert werden. Siehe „Autostore-Listen“ ⇨ 54.

NAVI 80 - Manuelle Sendersuche
Wählen Sie den gewünschten Wellenbereich, und drücken Sie dann < oder >, um in Schritten von 0,1 MHz zur nächsten/vorherigen Frequenz zu wechseln.

Suche nach gespeicherten Sendern
Diese ermöglicht das Aufrufen von vorher gespeicherten Radiosendern.

Um einen Sender zu speichern, wählen Sie den gewünschten Wellenbereich und Sender und drücken Sie dann **Voreinstellung**, um die gespeicherten Favoriten anzuzeigen.

Halten Sie die gewünschte Position gedrückt, bis ein Signalton zu hören ist. Die Frequenz oder Name des Radiosenders wird auf der Position des Favoriten angezeigt und bestätigt, dass der Sender gespeichert wurde. Es können 6 Sender pro Wellenbereich gespeichert werden.

Wählen Sie alternativ den gewünschten Wellenbereich und Sender, und drücken Sie **Frequenz** oder **Liste**. Drücken Sie **+**, um ein Pop-up-Menü zu öffnen, und wählen Sie dann **Als Voreinstellung speichern**.

Aufrufen eines gespeicherten Senders
Um einen Sender aufzurufen, wählen Sie den gewünschten Wellenbereich und Sender und drücken Sie dann **Voreinstellung**, um die gespeicherten Favoriten anzuzeigen. Drücken Sie kurz den gewünschten Favoriten-Radiosender.

Sendername suchen (nur UKW)
Wählen Sie den Wellenbereich FM, drücken Sie dann **Liste**, um eine alphabetische Liste der verfügbaren Radiosender anzuzeigen.

Zum manuellen Suchen des gewünschten Sendernamens ⤒ oder ⤓ drücken. Sollte der Sendername nicht verfügbar sein, kann auch die Frequenz angezeigt werden.

Die alphabetische Liste enthält bis zu 50 Radiosender mit der besten Empfangsqualität. Die Liste kann jederzeit aktualisiert werden. Siehe „Autostore-Listen“ ⇨ 54.

Autostore-Listen

Die am besten zu empfangenden Sender eines Wellenbereichs lassen sich über die Autostore-Funktion automatisch suchen und speichern.

Automatisches Speichern von Sendern

R15 BT USB, R16 BT USB, CD16 BT USB, CD18 BT USB - Automatische Senderspeicherung
Der Wellenbereich FM (UKW) verfügt über eine Autostore-Liste (AST), in der 6 Sender gespeichert werden können.

Während der Radiowiedergabe **SETUP** gedrückt halten: Die 6 am besten zu empfangenden Sender werden automatisch in der AST-Liste gespeichert.

Hinweis
Aufgrund der Signalstärke ist es möglich, dass weniger als 6 Sender gespeichert werden.

CD35 BT USB - Automatische Senderspeicherung
Je nach Fahrzeug können vom System bis zu 50 Radiosender ständig aktualisiert und automatisch gespeichert werden.

Aufrufen eines Senders

R15 BT USB, R16 BT USB, CD16 BT USB, CD18 BT USB - Aufrufen eines Senders
Den gewünschten Wellenbereich wählen und danach kurz eine der Sendertasten 1...6 drücken, um einen gespeicherten Sender aufzurufen.

Zum Aufrufen eines in der Autostore-Liste (AST) gespeicherten Senders während der Radiowiedergabe kurz auf **SETUP** drücken, um den AST-Modus zu aktivieren. Der zuletzt ausgewählte Sender wird empfangen. Sendertaste 1...6 kurz drücken, um einen anderen in der Autostore-Liste gespeicherten Sender aufzurufen.

CD35 BT USB - Aufrufen eines Senders
Den gewünschten Wellenbereich wählen und danach kurz eine der Sendertasten 1...6 drücken, um einen gespeicherten Sender aufzurufen.

Alternativ dazu den Wellenbereich FM (UKW) auswählen und dann durch Drehen des zentralen Drehknopfes die FM-Senderliste öffnen. Knopf drehen, um manuell nach dem Namen des gewünschten Senders zu suchen. Zum Auswählen darauf drücken.

Manuelles Aktualisieren der Senderliste

Sender können auch manuell in der Autostore-Liste gespeichert werden.

Hinweis
Nur verfügbar mit CD35 BT USB, NAVI 50, NAVI 80.

Zur Aktualisierung der Senderliste und zum Speichern der neuesten Sender die Systemaktualisierung manuell starten. Je nach Ausführung des Infotainment Systems wird der Ton bei einer manuellen Aktualisierung stumm geschaltet.

CD35 BT USB - Manuelles Aktualisieren der Senderliste
SETUP / TEXT drücken und zentralen Drehknopf drehen, um die **Radio-Funktionen** aufzurufen.

Zum Auswählen von **FM-Liste aktualisieren** Drehknopf drehen und die Aktualisierung durch Drücken des Drehknopfes bestätigen.

NAVI 50 - Manuelles Aktualisieren der Senderliste
Optionen drücken, zu **Liste aktualisieren** blättern und **Start** auswählen. Auf dem Display wird **Wird aktualisiert ...** angezeigt, bis die Aktualisierung abgeschlossen ist.

Hinweis
Wenn DAB verfügbar ist, empfiehlt es sich, die DAB-Senderliste manuell bei ausgeschaltetem System zu aktualisieren.

NAVI 80 - Manuelles Aktualisieren der Senderliste

Drücken Sie auf dem Startbildschirm **MENU**, dann **Multimedia**, anschließend **Radio** auf dem Bildschirm.

Wählen Sie einen der folgenden Modi:

- **Voreinstellung**
- **Liste**
- **Frequenz**

Drücken Sie **+**, um ein Pop-up-Menü zu öffnen, und wählen Sie dann **Radioliste aktualisieren**.

Radio Data System (RDS)

RDS ist ein UKW-Senderdienst, der das Suchen des gewünschten Senders erleichtert und fehlerfreien Empfang garantiert.

Vorteile von RDS

- Anstelle der Frequenz wird auf dem Display der Name des gewählten Senders angezeigt.
- Bei der automatischen Sendersuche stellt das Infotainment-System nur RDS-Sender ein.
- Das Infotainment-System stellt mittels AF (Alternativfrequenz) immer die am besten zu empfangende Sendefrequenz des gewählten Senders ein.

R15 BT USB, R16 BT USB, CD16 BT USB, CD18 BT USB - RDS-Funktionen

Konfigurieren von RDS

SETUP drücken und **OK** drehen, um auf das **RDS**-Menü zuzugreifen. Zum Auswählen Knopf drücken.

Drehknopf drehen und **RDS-Setup** auswählen.

Ein- und Ausschalten von RDS

Drücken Sie auf dem Bildschirm **Optionen**. Folgende Einstellungen können geändert werden:

RDS-AF durch Drücken auf **OK** ein- bzw. ausschalten. Bei aktivem RDS wird auf dem Display **AF** angezeigt.

Textinformationen (Radiotext)

Bestimmte UKW-Stationen geben Textinformationen mit Hinweisen für das gesendete Programm aus (z.B. Name des gespielten Titels).

SETUP drücken und **OK** drehen, um auf das Menü **Radiotext** zuzugreifen.

Durch Drehen des Drehknopfes **Radio** auswählen und Knopf drücken, um diese Informationen anzuzeigen.

CD35 BT USB - RDS-Funktionen

Konfigurieren von RDS

SETUP / TEXT drücken und zentralen Drehknopf drehen, um das Menü **Radio-Funktionen** aufzurufen. Zum Auswählen Knopf drücken.

Den Drehknopf drehen, um **RDS-AF** auszuwählen.

Ein- und Ausschalten von RDS

RDS-AF durch Drücken des zentralen Drehknopfes ein-/ausschalten.

I-Traffic-Service (Verkehrsmeldungen)

Verkehrsfunksender sind UKW-RDS-Sender, die Verkehrsnachrichten ausstrahlen.

I-Traffic-Service ein- oder ausschalten

Zum Ein- und Ausschalten von Verkehrsdurchsagen:

SETUP / TEXT drücken und zentralen Drehknopf drehen, um das Menü **Radio-Funktionen** aufzurufen. Zum Auswählen Knopf drücken.

Drehknopf drehen, um **i Verkehr** auszuwählen, und durch Drücken des Knopfes ein-/ausschalten.

- Bei eingeschaltetem Verkehrsfunk wird die Wiedergabe von CDs/MP3 für die Dauer der Verkehrsdurchsage unterbrochen.
- Bei ausgewähltem LW- oder MW-Bereich erfolgen keine automatischen Verkehrsdurchsagen. Wählen Sie als Audioquelle bzw. Wellenbereich UKW, um automatische Verkehrsdurchsagen zu empfangen.

Blockieren von Verkehrsdurchsagen

Zum Ausblenden einer Verkehrsdurchsage, z. B. während der CD-/MP3-Wiedergabe: Zentralen Drehknopf (oder ⮌) drücken.

Die Verkehrsdurchsage wird unterbrochen, der Verkehrsfunk bleibt jedoch eingeschaltet.

Textinformationen (Radiotext)

Bestimmte UKW-Stationen geben Textinformationen mit Hinweisen für das gesendete Programm aus (z.B. Name des gespielten Titels).

Zur Anzeige dieser Informationen **SETUP / TEXT** gedrückt halten.

⮌ drücken oder 30 Sekunden lang warten, um zur ursprünglichen Displayanzeige zurückzukehren.

NAVI 50 - RDS-Funktionen

Konfigurieren von RDS

Drücken Sie auf dem Bildschirm **Optionen**. Folgende Einstellungen können geändert werden:

- **RDS** (Ein/Aus)

  Bitte ausschalten, wenn nicht benötigt.
- **TA** (Ein/Aus)

  Siehe unten.
- **Region/AF** (Ein/Aus)

  Siehe unten.
- **News** (Ein/Aus)

  Siehe unten.
- **AM** (Ein/Aus)

  Bitte ausschalten, wenn nicht benötigt.
- **Liste aktualisieren** (Ein/Aus)

  Siehe (NAVI 50) „Autostore-Listen“ ⇨ 54.

TA (Verkehrsmeldungen)
Wenn **TA** eingeschaltet ist:

- Verkehrsansagen werden von bestimmten UKW-Radiosendern (und von DAB-Sendern, sofern verfügbar) automatisch gesendet.
- Die Wiedergabe der Radio- und AUX-Audioquelle wird für die Dauer der Verkehrsmeldung unterbrochen.

Hinweis
Wenn der Wellenbereich auf **AM** festgelegt ist, wird die automatische Übertragung von Verkehrsansagen deaktiviert.

Region/AF
Wenn die RDS-Funktion aktiviert und **Region/AF** eingeschaltet ist:

Die Frequenz bestimmter FM-Radiosender kann sich abhängig vom geographischen Bereich ändern.

Ein schlechter Empfang kann manchmal zu fehlerhaften und störenden Änderungen der Frequenz führen. **Region/AF** bei Bedarf ausschalten.

Nachrichten
Wenn **Nachrichten** eingeschaltet ist:

- Nachrichtenmeldungen werden von bestimmten UKW-Radiosendern (und von DAB-Sendern, sofern verfügbar) automatisch gesendet.
- Die Wiedergabe der Radio- und AUX-Audioquelle wird für die Dauer der Verkehrsmeldung unterbrochen.

Textinformationen (Radiotext)
Bestimmte UKW-Radiosender (und DAB-Sender, sofern verfügbar) geben Textinformationen mit Hinweisen für das gesendete Programm aus (z. B. Name des gespielten Titels).

NAVI 80 - RDS-Funktionen

Konfigurieren von RDS
Um das Menü Radioeinstellungen vom Startbildschirm aus zu öffnen, drücken Sie **MENU**, **Multimedia** und dann **Einstellungen** und **Radio** auf dem Bildschirm.

Drücken Sie **+**, um ein Pop-up-Menü zu öffnen und auf die Option „Radioeinstellungen“ zuzugreifen.

Es können die folgenden Radioeinstellungen aktualisiert werden:

- Suche nach alternativen Frequenzen (AF) ein-/ausschalten
- I-Traffic-Service ein-/ausschalten
- Programmtyp ein-/ausschalten
- Liste der gespeicherten Radiosender aktualisieren

Alternative Frequenzen (AF)
RDS-AF-Funktion einschalten, um immer die Frequenz mit dem besten Empfang des gewählten Senders einzustellen.

Ein schlechter Empfang kann manchmal zu fehlerhaften und störenden Änderungen der Frequenz führen. Die RDS-AF-Funktion bei Bedarf ausschalten.

I-Traffic (Verkehrsmeldungen)
Verkehrsfunksender sind UKW-RDS-Sender, die Verkehrsnachrichten ausstrahlen.

I-Traffic einschalten, um automatisch gesendete Verkehrsmeldungen zu empfangen.

Suche nach Programmtyp (PtY)
PTY einschalten, um den Programmtyp anzuzeigen (z. B. Nachrichten, Sport), der gerade übertragen wird.

Radioliste aktualisieren
Siehe (NAVI 80) „Autostore-Listen“ ⇨ 54.

Textinformationen (Radiotext)
Bestimmte UKW-Stationen geben Textinformationen mit Hinweisen für das gesendete Programm aus (z.B. Name des gespielten Titels).

Um Textinformationen von einem beliebigen Radiomodus (z. B. **Voreinstellung**, **Liste**, **Frequenz**) anzuzeigen, drücken Sie **+**, um ein Pop-up-Menü zu öffnen und auf die Option Textinformationen zuzugreifen.

Digital Audio Broadcasting

Digital Audio Broadcasting (DAB) ist ein innovatives und universelles Rundfunksystem.

Allgemeine Informationen

- DAB-Sender werden durch den Programmnamen und nicht durch die Sendefrequenz gekennzeichnet.
- Mittels DAB können mehrere Radioprogramme (Dienste) auf einer einzigen Frequenz ausgestrahlt werden (gemeinsam).
- Neben hochqualitativen Audiodiensten, ist DAB auch in der Lage programmspezifische Daten und eine Vielfalt an anderen Datendiensten einschließlich Reise- und Verkehrsinformationen zu übertragen.
- Solange der DAB-Empfänger das vom Rundfunksender ausgestrahlte Signal auffangen kann (auch wenn das Signal sehr schwach ist), ist die Audiowiedergabe sichergestellt.
- Es gibt kein Nachlassen (Leiserwerden) der Wiedergabe, das für den Empfang von AM oder FM typisch ist. Das DAB-Signal wird mit gleichbleibender Lautstärke wiedergegeben.
- Die Überlagerung von Sendern benachbarter Frequenzen (ein Phänomen, das für den AM- und FM-Empfang typisch ist) findet bei DAB nicht statt.

  Wenn das DAB-Signal zu schwach ist, um empfangen zu werden, schaltet das System zum gleichen Programm eines anderen DAB- oder FM-Senders um.
- Falls das DAB-Signal von natürlichen Hindernissen oder Gebäuden reflektiert wird, verbessert sich die Empfangsqualität von DAB, wohingegen sich der AM- oder FM-Empfang in solchen Fällen in beträchtlichem Maße verschlechtert.
- Wenn der DAB-Empfang aktiviert ist, bleibt der FM-Tuner des Infotainment Systems im Hintergrund aktiv und sucht ständig nach den besten empfangbaren FM-Sendern.

CD-Player

Allgemeine Informationen 60
Benutzung 61

Allgemeine Informationen

Der CD-Player des Infotainment-Systems kann Audio- und MP3-CDs sowie WMA-CDs wiedergeben.

CD16 BT, CD18 BT: Die Formate AAC und WAV können ebenfalls wiedergegeben werden.

Wichtige Hinweise zu Audio-CDs und MP3/WMA-CDs

Achtung

Auf keinen Fall DVDs, Single-CDs mit einem Durchmesser von 8 cm und konturierte CDs (Shape-CDs) in den Audio-Player einlegen.

CDs dürfen nicht mit Aufkleber versehen werden. Diese CDs können sich im CD-Laufwerk verklemmen und das Laufwerk zerstören. Ein kostenpflichtiger Austausch des Gerätes ist dann notwendig.

- Audio-CDs mit Kopierschutz, die nicht dem Audio-CD-Standard entsprechen, werden möglicherweise nicht oder nicht richtig abgespielt.
- Selbst gebrannte CD-Rs und CD-RWs sowie online erworbene WMA-Dateien mit digitaler Rechteverwaltung (DRM) können fehlerhaft oder gar nicht wiedergegeben werden.
- Auf CDs mit verschiedenen Medien (Kombinationen von Audiomaterial und Daten wie MP3), werden lediglich die Audiotitel erkannt und wiedergegeben.
- Selbstgebrannte CD-Rs und CD-RWs sind in ihrer Handhabung anfälliger als Kauf-CDs. Die richtige Handhabung besonders bei selbstgebrannten CD-Rs und CD-RWs ist zu beachten; siehe unten.
- Beim Wechseln von CDs Fingerabdrücke vermeiden.
- CDs sofort nach der Entnahme aus dem CD-Player in die Hülle zurücklegen, um sie vor Schmutz und Schäden zu schützen.
- Schmutz und Flüssigkeiten auf CDs können die Linse des Audio-Players im Gerät verschmieren und zu Störungen führen.

- CDs vor Hitze und direkter Sonneneinstrahlung schützen.
- Für MP3-/WMA-CDs gelten folgende Einschränkungen:

  Es können nur MP3- und WMA-Dateien gelesen werden.

  Maximale Ordnertiefe: 11 Ebenen

  Maximale Anzahl der speicherbaren MP3- und/oder WMA-Dateien: 1000 Dateien

  Einsetzbare Playlisten-Erweiterungen: .m3u, .pls

  Die Wiedergabelisten-Einträge müssen als relative Pfade angelegt sein.
- Die Handhabung ist für MP3- und WMA-Dateien identisch. Wenn eine CD mit WMA-Dateien eingelegt wird, werden MP3-bezogene Menüs angezeigt.

Benutzung

CD16 BT USB, CD18 BT USB - Benutzung des CD-Players

CD-Wiedergabe starten

Das Infotainment-System durch Drücken auf ⏻ einschalten und die CD mit der bedruckten Seite nach oben in den CD-Schacht schieben, bis sie eingezogen wird. Die Wiedergabe startet automatisch.

Wenn bereits eine CD eingelegt ist, zur Auswahl der gewünschten Audioquelle wiederholt auf **MEDIA** drücken: Die CD-Wiedergabe wird gestartet.

Hinweis
Je nach den auf einer Audio- oder MP3-CD gespeicherten Daten, werden im Display unterschiedliche Informationen über die CD und das aktuelle Musikstück angezeigt.

Auswahl eines Albums oder Titels

OK drücken, um ein Album oder einen Titel aus der Liste auszuwählen.

Zum nächsten oder vorherigen Titel springen

⏮ oder ⏭ ein- oder mehrmals kurz drücken.

Schneller Vor- oder Rücklauf

Für den schnellen Vor- bzw. Rücklauf des aktuellen Titels ⏮ bzw. ⏭ gedrückt halten.

Zufallswiedergabe

Während der CD-Wiedergabe die nummerierte Taste **2** oder **4** (der Sendertasten 1...6) gedrückt halten, um die Zufallswiedergabe zu aktivieren.

MIX erscheint auf dem Display, wenn die Zufallswiedergabe aktiv ist.

Hinweis
Bei einer MP3-CD gilt die Zufallswiedergabe nur für das aktuelle Album.

Zum Deaktivieren die nummerierte Taste **2** oder **4** erneut gedrückt halten.

MIX im Display erlischt.

Die Zufallswiedergabe kann auch durch Auswurf der CD deaktiviert werden.

Hinweis
Die Zufallswiedergabe wird nicht deaktiviert, wenn die Audioanlage ausgeschaltet wird oder sich die Quelle ändert.

Pause

⏻, 🔇 oder gleichzeitig 🔊 und 🔊 drücken, um die CD-Wiedergabe von CD/MP3 zu unterbrechen. Zum Fortsetzen der Wiedergabe erneut drücken.

Die Pause-Funktion wird automatisch deaktiviert, wenn die Lautstärke oder die Quelle geändert wird oder automatische Informationsmeldungen ausgegeben werden.

Anzeige zusätzlicher Textinformationen (CD-Text oder ID3-Tag)

Nach dem Auswählen eines Titels oder Albums die nummerierte Taste **TEXT** oder **5** (der Sendertasten 1...6) kurz drücken, um die auf der CD verfügbaren Textinformationen anzuzeigen (z. B. Name des Interpreten, Albums oder Titels).

Zur gleichzeitigen Anzeige aller Textinformationen die nummerierte Taste **5** oder **TEXT** gedrückt halten.

Zum Verlassen der Anzeige ⮌ drücken.

Eine CD entnehmen

⏏ drücken: Die CD wird aus dem CD-Schacht herausgeschoben.

Wird die CD nach dem Ausschub nicht entnommen, wird sie nach einigen Sekunden automatisch wieder eingezogen.

CD35 BT - Benutzung des CD-Players

CD-Wiedergabe starten

Das Infotainment-System durch Drücken auf ⏻ einschalten und die CD mit der bedruckten Seite nach oben in den CD-Schacht schieben, bis sie eingezogen wird. Die Wiedergabe startet automatisch.

Wenn bereits eine CD eingelegt ist, zur Auswahl der gewünschten Audioquelle wiederholt auf **MEDIA** drücken: Die CD-Wiedergabe wird gestartet.

Hinweis
Je nach den auf einer Audio- oder MP3-CD gespeicherten Daten, werden im Display unterschiedliche Informationen über die CD und das aktuelle Musikstück angezeigt.

Auswahl eines Albums oder Titels

Zentralen Drehknopf drehen, um ein Album oder einen Titel aus der Liste auszuwählen.

Zum nächsten oder vorherigen Titel springen

⏮ oder ⏭ ein- oder mehrmals kurz drücken.

Schneller Vor- oder Rücklauf

Für den schnellen Vor- bzw. Rücklauf des aktuellen Titels ⏮ bzw. ⏭ gedrückt halten.

Zufallswiedergabe

Zum Aufrufen des Einstellungsmenüs auf **SETUP / TEXT** drücken.

Durch Drehen des zentralen Drehknopfes **Audio-Einstellungen** auswählen und durch Drücken des Knopfes bestätigen.

Zufallswiedergabe auswählen und zum Aktivieren Knopf drücken.

Hinweis
Auf einem CD MP3/WMA gilt die Zufallswiedergabefunktion für das aktuelle Album und geht dann auf das nächste Album über.

Pause

Kurz den Lautstärke-Drehknopf, 🔇 oder gleichzeitig 🔊 und 🔈 drücken, um die CD-Wiedergabe von CD/MP3 zu unterbrechen. Zum Fortsetzen der Wiedergabe erneut drücken.

Die Pause-Funktion wird automatisch deaktiviert, wenn die Lautstärke oder die Quelle geändert wird oder automatische Informationsmeldungen ausgegeben werden.

Anzeige zusätzlicher Textinformationen (CD-Text oder ID3-Tag)

Nach Auswählen eines Titels oder Albums den zentralen Drehknopf lange drücken, um die auf der CD verfügbaren Textinformationen anzuzeigen (z. B. Name des Interpreten, Albums oder Titels).

Zum Verlassen der Anzeige ⮌ drücken.

Eine CD entnehmen

⏏ drücken: Die CD wird aus dem CD-Schacht herausgeschoben.

Wird die CD nach dem Ausschub nicht entnommen, wird sie nach einigen Sekunden automatisch wieder eingezogen.

AUX-Eingang

Allgemeine Informationen 64
Benutzung 64

Allgemeine Informationen

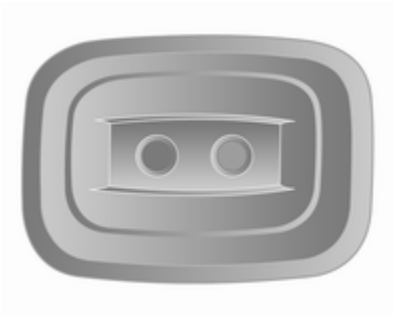

Zum Anschließen externer Audioquellen steht ein AUX-Eingang zur Verfügung.

Hinweis
Die Buchse muss immer sauber und trocken gehalten werden.

An den AUX-Eingang lässt sich z. B. ein tragbarer CD-Player mit 3,5-mm-Klinkenstecker anschließen.

Benutzung

Eine am AUX-Eingang angeschlossene Audioquelle kann nur über die Bedienelemente der Audioquelle, d. h. nicht über das Infotainment-System, bedient werden. Wählen Sie einen Titel von der Audioquelle direkt nur bei stehendem Fahrzeug aus.

Achtung

Schalten Sie vor dem Anschließen oder Trennen eines Zusatzgerätes, wie z. B. eines tragbaren CD-Players, sowohl CD-Player als auch Infotainment-System aus, um Klangprobleme und mögliche Schäden zu vermeiden.

Nach Anschließen über den Stecker erkennt das System die Audioquelle automatisch. Je nach Aufnahmelautstärke kann es einen Moment dauern, bis die Audioquelle zu hören ist.

Der Name des Interpreten oder Titels wird nicht auf dem Display angezeigt.

Hinweis
Stellen Sie sicher, dass das zusätzliche Gerät während der Fahrt sicher verstaut ist. Bei scharfem Bremsen,

plötzlichen Lenkmanövern oder Unfällen könnten die Insassen durch herumfliegende Gegenstände verletzt werden.

R15 BT USB, R16 BT USB, CD16 BT USB, CD18 BT USB - Benutzung des AUX-Eingangs

Zum Umschalten der Audioquelle auf den AUX-Eingang auf **MEDIA** oder **AUDIO/SOURCE** drücken und dann das Zusatzgerät einschalten. Auf dem Display wird AUX angezeigt.

AUX-Einstellungen

Zum Aufrufen des Einstellungsmenüs auf **SETUP** drücken.

AUX IN auswählen und **OK** drehen, bis die gewünschte Einstellung ausgewählt ist:

- HI (300 mV)
- MID (600 mV)
- LO (1200 mV)

CD35 BT USB - Benutzung des AUX-Eingangs

Zum Aktivieren des AUX-Modus auf **MEDIA** drücken und dann das Zusatzgerät einschalten. Auf dem Display wird Jack angezeigt.

NAVI 50 - Benutzung des AUX-Eingangs

Um jederzeit das Medienmenü zu öffnen, auf dem Display auf 🏠 und dann auf ♫/**MEDIEN** drücken.

Um zwischen Quellen zusätzlicher Geräte zu wechseln, drücken Sie ▼ in der linken oberen Ecke. Folgende Optionen stehen zur Auswahl:

- **USB**: Siehe (NAVI 50) „USB-Anschluss“ ⇨ 67.
- **iPod**: Siehe (NAVI 50) „USB-Anschluss“ ⇨ 67.
- **BT**: Siehe (NAVI 50) „Bluetooth-Musik“ ⇨ 71.
- **Aha**: Aha®-Anwendung für Smartphones (Verfügbarkeit je nach Systemausführung). Siehe „Benutzung“, „Zusätzliche Funktionen (NAVI 50)“ im Abschnitt „Einführung“ ⇨ 25.
- **AUX**: Wählen, um die Audioquelle in den AUX-Modus zu schalten, wechseln Sie dann zum zusätzlichen Gerät.

NAVI 80 - Benutzung des AUX-Eingangs

Die Audioquelle in den AUX-Modus schalten, um Inhalte von einem angeschlossenen zusätzlichen Gerät wiederzugeben.

Um das Medienmenü vom Startbildschirm aus zu öffnen, drücken Sie **MENU**, **Multimedia** und dann **Medien** auf dem Bildschirm.

Drücken Sie **+**, um ein Pop-up-Menü zu öffnen. Folgende Optionen stehen zur Auswahl:

- **AUX-Eingang**: Um die Audioquelle in den AUX-Modus zu schalten, wechseln Sie dann zum zusätzlichen Gerät.
- **USB**: Siehe (NAVI 80) „USB-Anschluss“ ⇨ 67

- **Bluetooth-Verbindung**: Siehe (NAVI 80) „Bluetooth-Musik“ ⇨ 71.
- **SD-Karte**
- **CD-Player**

USB-Anschluss

Allgemeine Informationen 67
Gespeicherte Audio-Dateien abspielen 68

Allgemeine Informationen

In der Infotainment-Einheit (oder in der Mittelkonsole) befindet sich eine USB-Buchse zum Anschluss externer Audioquellen.

Hinweis
Die Buchse muss immer sauber und trocken gehalten werden.

An die Buchse kann ein MP3-Player, ein USB-Laufwerk oder ein iPod angeschlossen werden.

Die Bedienung dieser Geräte erfolgt über die Bedienelemente und die Menüs des Infotainment-Systems.

Hinweise

MP3-Player und USB-Laufwerke

- Die angeschlossenen MP3-Player und USB-Laufwerke müssen der USB Mass Storage Class-Spezifikation (USB MSC) genügen.
- Es werden nur MP3-Player und USB-Laufwerke mit einer Sektorengröße von 512 Bytes und einer Clustergröße von maximal 32 KB im FAT32-Dateisystem unterstützt.
- Festplatten werden nicht unterstützt.
- Für die auf einem MP3-Player oder USB-Laufwerk gespeicherten Daten gelten folgende Einschränkungen:

  Es können nur MP3-, WMA- und (je nach Infotainment System) ACC-Dateien gelesen werden. WAV-Dateien und andere komprimierte Formate können nicht wiedergegeben werden.

  Maximale Ordnertiefe: 11 Ebenen.

Maximale Anzahl Dateien, die gespeichert werden können: 1000 Dateien.

NAVI 50: Es wird ein USB-Speichergerät mit mindestens 4 GB Speicherplatz empfohlen. Die empfohlene maximale Speicherkapazität ist 32 GB.

Online erworbene WMA-Dateien mit digitaler Rechteverwaltung (DRM) können fehlerhaft oder gar nicht wiedergegeben werden.

Zulässige Dateierweiterungen von Wiedergabelisten: .m3u, .pls.

Die Wiedergabelisten-Einträge müssen als relative Pfade angelegt sein.

Gespeicherte Audio-Dateien abspielen

Nach dem Anschließen lässt sich das Audio-Gerät nur noch mithilfe der Bedienelemente und Menüs des Infotainment Systems bedienen.

R15 BT USB, R16 BT USB, CD16 BT USB, CD18 BT USB - Musikwiedergabe über USB-Buchse

MP3-Player / iPods / USB-Laufwerke

Das System entdeckt angeschlossene USB-Audio-Geräte und zeigt automatisch den aktuellen Titel an.

Beim Anschließen eines neuen Audio-Geräts wird der erste Titel im ersten Ordner automatisch wiedergegeben. Beim erneuten Anschließen des Gerätes wird die Wiedergabe des zuvor abgespielten Titels fortgesetzt.

In Abhängigkeit von einem angeschlossenen Audio-Gerät den Ordner (MP3-Player, USB-Laufwerk) oder eine Wiedergabeliste (tragbarer Digital Music Player) auswählen.

Die Bedienung der über USB angeschlossenen Datenquellen ist im Wesentlichen mit der Bedienung einer Audio-/MP3-/WMA-CD identisch ⇨ 61.

Einen Titel auswählen

Zum direkten Auswählen von Titeln (und Ändern des Ordners) während der Wiedergabe zunächst OK drücken, um auf die Menüstruktur des Audiogeräts zuzugreifen. Durch Drehen und Drücken des Knopfes Titel auswählen und Ordner ändern.

CD35 BT USB - Musikwiedergabe über USB-Buchse

MP3-Player / iPods / USB-Laufwerke

Das System entdeckt angeschlossene USB-Audio-Geräte und spielt automatisch den ersten Titel des ersten Ordners ab. Beim erneuten Anschließen des Gerätes wird die Wiedergabe des zuvor abgespielten Titels fortgesetzt.

In Abhängigkeit von einem angeschlossenen Audio-Gerät den Ordner (MP3-Player, USB-Laufwerk) oder eine Wiedergabeliste (tragbarer Digital Music Player) auswählen.

Die Bedienung der über USB angeschlossenen Datenquellen ist im Wesentlichen mit der Bedienung einer Audio-/MP3-/WMA-CD identisch ⇨ 61.

Einen Titel auswählen

Zum direkten Auswählen von Titeln (und Ändern des Ordners) während der Wiedergabe zunächst den zentralen Drehknopf drücken, um auf die Menüstruktur des Audio-Geräts zuzugreifen (bei iPods muss der Knopf gedreht werden). Durch Drehen und Drücken des Knopfes Titel auswählen und Ordner ändern.

NAVI 50 - Musikwiedergabe über Bluetooth

MP3-Player / USB-Laufwerke / iPod

Das System entdeckt angeschlossene USB-Audio-Geräte und zeigt automatisch den aktuellen Titel an. Der Gerätetyp (MP3-Player/USB-Laufwerk oder iPod) wird ebenfalls erkannt und der entsprechende Audioquellenmodus (USB oder iPod) automatisch ausgewählt.

Wenn das Menü ♫ **MEDIEN** aktiv ist, stehen folgende Untermenüs zur Verfügung:

- **Hauptmenü/Player**
- **Liste**
- **Optionen**

Um zwischen Audioquellen zu wechseln, drücken Sie ▼ in der linken oberen Ecke. Folgende Optionen stehen zur Auswahl:

- **USB**: Wechselt die Audioquelle in den USB-Modus.

Hinweis
Während der Verwendung wird der Akku des angeschlossenen USB-Geräts geladen bzw. der Ladezustand aufrechterhalten.

- **iPod**: Schaltet die Audioquelle in den iPod-Modus um.
- **BT**: Siehe (NAVI 50) „Bluetooth-Musik“ - ⇨ 71.
- **Aha**: Aha®-Anwendung für Smartphones (Verfügbarkeit je nach Systemausführung). Siehe „Benutzung“, „Zusätzliche Funktionen (NAVI 50)“ im Abschnitt „Einführung“ ⇨ 25.
- **AUX**: Siehe NAVI 50 - „Benutzung des AUX-Eingangs“ ⇨ 64.

Hauptmenü/Player

Drücken, um den aktuellen Titel anzuzeigen. In diesem Bildschirm sind folgende Optionen verfügbar:

- ◄◄ (drücken, um zum vorherigen Titel zu wechseln, gedrückt halten, um den Schnellrücklauf zu aktivieren)
- ❚❚/► (drücken für Pause/Wiedergabe)
- ►► (drücken, um zum nächsten Titel zu wechseln, gedrückt halten, um den Schnellvorlauf zu aktivieren)

Liste

Zeigt eine Liste der Titel des aktuellen Albums/Ordners an. Einen bestimmten Titel drücken, um ihn direkt abzuspielen.

Hinweis
Standardmäßig werden die Alben in alphabetischer Reihenfolge aufgelistet.

Wenn ein USB-Laufwerk angeschlossen ist, werden alle Ordner auf der gleichen Ebene in der Baumstruktur angezeigt.

Drücken Sie ⮅, um zur vorherigen Ebene in der Ordnerstruktur zu wechseln.

Optionen
Drücken, um die folgenden Optionen anzuzeigen:

- **Wiederholen** (Aus/Titel/Ordner/Alle)
- **Zufallswiedergabe** (Ein/Aus)

NAVI 80 - Musikwiedergabe über Bluetooth

MP3-Player / USB-Laufwerke

Die Audioquelle in den USB-Modus schalten, um Dateien von einem angeschlossenen USB-Gerät wiederzugeben.

Um das Medienmenü vom Startbildschirm aus zu öffnen, drücken Sie **MENU**, **Multimedia** und dann **Medien** auf dem Bildschirm.

Drücken Sie **+**, um ein Pop-up-Menü zu öffnen. Folgende Optionen stehen zur Auswahl:

- **USB**: Wechselt die Audioquelle in den USB-Modus.
- **AUX-Eingang**: Siehe NAVI 80 „AUX-Eingang“ ⇨ 64.
- **Bluetooth-Verbindung**: Siehe NAVI 80 „Bluetooth-Musik“ ⇨ 71.
- **SD-Karte**
- **CD-Player**: Siehe NAVI 80 „AUX-Eingang“ ⇨ 64.

Wenn der USB-Modus gewählt ist, enthält das Display folgende Optionen:

- ⏮ oder ⏭: Zum vorherigen/nächsten Titel wechseln.
- ⏸: Titel unterbrechen.
- Bildlaufleiste für die abgespielte Zeit: Blättern durch Titel.
- **Neue Auswahl**: Wählt einen anderen Titel aus der angeschlossenen Audioquelle.
- **Aktuelle Wiedergabeliste**: Öffnet die aktuelle Wiedergabeliste.
- **←**: Zum vorhergehenden Bildschirm wechseln.
- **+**: Öffnet das Pop-up-Menü. Um die Audioquelle zu ändern oder auf die Titeleinstellungen zuzugreifen (z. B. Zufallswiedergabe oder Wiederholen ein-/ausschalten, aktuelle Titelinformationen anzeigen und Sound-Einstellungen öffnen).

USB-Gerät entfernen

Beim Ausstecken des Audio-Geräts aus dem USB-Anschluss wird die Wiedergabe sofort gestoppt.

Bluetooth-Musik

Allgemeine Informationen 71
Bedienung 71

Allgemeine Informationen

Bluetooth-fähige zusätzliche Audioquellen (z. B. Musikhandys, MP3-Player usw.), die das Bluetooth-Musikprotokoll A2DP unterstützen, können drahtlos mit dem Infotainment-System verbunden werden.

Hinweise

- Nur Bluetooth-Geräte, die A2DP (Advanced Audio Distribution Profile) unterstützen, können mit dem Infotainment-System verbunden werden. Bei frühen Versionen kann es zu Verbindungsproblemen kommen.
- Das Bluetooth-Gerät muss AVRCP (Audio Video Remote Control Profile) Version 1.0 oder höher unterstützen. Wenn das Gerät AVRCP nicht unterstützt, kann über das Infotainment-System nur die Lautstärke geregelt werden.
- Machen Sie sich in der Bedienungsanleitung mit den Bluetooth-Funktionen Ihres Gerätes vertraut, bevor Sie das Bluetooth-Gerät mit dem Infotainment-System verbinden.

Bedienung

Voraussetzungen

Zum Bedienen eines Bluetooth-fähigen Audiogerätes über das Infotainment-System sind folgende Bedingungen erforderlich:

- Die Bluetooth-Funktion des Infotainment-Systems muss aktiviert sein.

  Siehe „Bluetooth-Verbindung“ im Abschnitt „Mobiltelefon“ ⇨ 140.
- Die Bluetooth-Funktion der zusätzlichen Bluetooth-fähigen Audioquelle muss aktiviert sein (siehe Bedienungsanleitung des Audiogerätes).
- Je nach Audioquelle muss das Gerät als "sichtbar" eingestellt sein (siehe Bedienungsanleitung des Audiogerätes).
- Die Audioquelle muss mit dem Infotainment-System gekoppelt und verbunden sein.

R15 BT USB, R16 BT USB, CD16 BT USB, CD18 BT USB - Musikwiedergabe über Bluetooth

Bluetooth-Verbindung

Zwischen dem Audiogerät und dem Infotainment-System muss eine Bluetooth-Verbindung bestehen, d. h. das Gerät muss vor dem Gebrauch mit dem Fahrzeug gekoppelt werden.

Siehe „Bluetooth-Verbindung“ im Abschnitt „Mobiltelefon“ ⇨ 140.

- In der Geräteliste können höchstens 5 Audiogeräte gekoppelt und gespeichert werden, es kann jedoch jeweils nur eines gleichzeitig verbunden sein.
- Wenn das Gerät über Audio- und Telefonfunktionen verfügt, werden beide Funktionen gekoppelt. Ein Mobiltelefon koppeln ⇨ 138.
- Die Mobiltelefonfunktionen bleiben beim Betrieb des Audiogerätes aktiv und die Audiowiedergabe wird beim Telefonieren unterbrochen.

Koppeln eines zusätzlichen Audiogerätes mit dem Infotainment-System

Zum Koppeln des Audiogeräts **TEL** drücken und durch Drehen und Drücken von **OK** die Option **Gerät koppeln** auswählen. Die Seite **Zur Kopplung bereit** wird angezeigt.

Dann auf dem Audiogerät nach Bluetooth-Geräten in der Nähe suchen.

In der Liste auf dem Audiogerät **My Radio** (d. h. den Namen des Systems) auswählen und dann ggf. auf der Tastatur des Audiogerätes den auf dem Display des Infotainment-Systems angezeigten Kopplungscode eingeben.

Hinweis
Wenn das Audiogerät kein Display hat, den Standardkopplungscode zuerst auf dem Gerät und dann im Infotainment-System eingeben. Den Standardkopplungscode des Audiogerätes in der Bedienungsanleitung nachschlagen. Normalerweise lautet er **0000**. Je nach Gerät muss die Eingabe des Kopplungscodes unter Umständen umgekehrt erfolgen, d. h. zuerst im Infotainment-System.

Wenn die Kopplung fehlschlägt, kehrt das System zum vorigen Menü zurück und zeigt eine entsprechende Meldung an. Den Vorgang bei Bedarf wiederholen.

Nach erfolgter Kopplung wird auf dem Display des Infotainment-Systems eine Bestätigungsmeldung und danach der Name des gekoppelten Audiogerätes angezeigt.

Hinweis
Das Steuern eines Audiogerätes mit dem Infotainment-System über eine aktive Bluetooth-Verbindung entlädt die Batterie des Gerätes schneller.

Ein Audiogerät verbinden

Nach Abschluss des Kopplungsvorgangs werden die Audiogeräte normalerweise automatisch mit dem Infotainment-System verbunden.

Zum Verbinden eines zuvor gekoppelten Audiogerätes oder zum Wechseln des aktuell gekoppelten Gerätes **TEL** drücken und das Menü **Gerät auswählen** auswählen. Die Geräteliste zeigt die bereits gekoppelten Audiogeräte an.

Das gewünschte Gerät aus der Liste auswählen und mit **OK** bestätigen. Die Verbindung wird durch eine Meldung im Display bestätigt.

Ein Audiogerät trennen

Zum Trennen eines Audiogerätes vom Infotainment System **TEL** drücken (oder **SETUP**) und **Bluetooth-Verbindung** auswählen. Das gewünschte Gerät in der Geräteliste auswählen und danach **OK** drehen und drücken, um **Gerät trennen** auszuwählen. Das Trennen der Verbindung wird durch eine Meldung im Display bestätigt.

Das Audiogerät wird auch durch Ausschalten oder Deaktivieren der Bluetooth-Funktion vom Infotainment-System getrennt.

Entkoppeln eines zusätzlichen Audiogerätes vom Infotainment-System

Ist die Liste der gekoppelten Audiogeräte voll, so kann ein neues Gerät erst gekoppelt werden, wenn eine bestehende Gerätekopplung aufgehoben wird.

Zum Entkoppeln eines Audiogeräts (d. h. zum Löschen aus dem Systemspeicher) auf **TEL** drücken und **Gerät löschen** auswählen. Das gewünschte Audiogerät in der Liste auswählen und bei Aufforderung den Löschvorgang durch Drücken auf **OK** bestätigen.

Bedienung über Infotainment-System

Nach einer drahtlosen Kopplung und Verbindung beginnt die Audiowiedergabe automatisch.

Das Audiogerät lässt sich dann über die Funktionstasten, Drehknöpfe und Menüs des Infotainment-Systems bedienen.

Der über das Infotainment-System verfügbare Funktionsumfang hängt vom Typ des Audiogerätes ab.

Die Bedienung des Audiogerätes über die drahtlose Verbindung ähnelt derjenigen des CD-Players ⇨ 61.

CD35 BT USB - Musikwiedergabe über Bluetooth

Bluetooth-Verbindung

Zwischen dem Audiogerät und dem Infotainment-System muss eine Bluetooth-Verbindung bestehen, d. h. das Gerät muss vor dem Gebrauch mit dem Fahrzeug gekoppelt werden.

Siehe (CD35 BT USB) „Bluetooth-Verbindung“ im Abschnitt „Mobiltelefon“ ⇨ 140.

- In der Geräteliste können höchstens 5 Audiogeräte gekoppelt und gespeichert werden, es kann jedoch jeweils nur eines gleichzeitig verbunden sein.
- Wenn das Gerät sowohl über Audio- als auch Telefonfunktionen verfügt, können eine oder beide Funktionen gekoppelt werden. Ein Mobiltelefon koppeln ⇨ 138.
- Die Mobiltelefonfunktionen bleiben beim Betrieb des Audiogerätes aktiv und die Audiowiedergabe wird beim Telefonieren unterbrochen.

Koppeln eines zusätzlichen Audiogerätes mit dem Infotainment-System

Zum Koppeln des Audiogerätes **SETUP / TEXT** drücken und **Bluetooth-Verbindung** auswählen. Durch Drehen des zentralen Drehknopfes ein freies Feld auswählen und dann den Knopf drücken, um das nächste Menü anzuzeigen.

Durch Drehen und Drücken des Drehknopfes **Gerät koppeln** auswählen und dann auf dem Audiogerät nach Bluetooth-Geräten in der Nähe suchen.

In der Liste auf dem Audiogerät **My_Radio** (d. h. den Namen des Systems) auswählen und dann ggf. auf der Tastatur des Audiogerätes den auf dem Display des Infotainment-Systems angezeigten Kopplungscode eingeben.

Hinweis
Wenn das Audiogerät kein Display hat, den Standardkopplungscode zuerst auf dem Gerät und dann im Infotainment-System eingeben. Den Standardkopplungscode des Audiogerätes in der Bedienungsanleitung nachschlagen. Normalerweise lautet er **0000**. Je nach Gerät muss die Eingabe des Kopplungscodes unter Umständen umgekehrt erfolgen, d. h. zuerst im Infotainment-System.

Wenn die Kopplung fehlschlägt, wird die Meldung **Kopplung fehlgeschlagen** angezeigt. Den Vorgang bei Bedarf wiederholen.

Nach erfolgter Kopplung wird auf dem Display des Infotainment-Systems eine Bestätigungsmeldung und danach der Name des gekoppelten Audiogerätes angezeigt.

Hinweis
Das Steuern eines Audiogerätes mit dem Infotainment-System über eine aktive Bluetooth-Verbindung entlädt die Batterie des Gerätes schneller.

Ein Audiogerät verbinden

Nach Abschluss des Kopplungsvorgangs werden die Audiogeräte normalerweise automatisch mit dem Infotainment-System verbunden.

Zum Verbinden eines zuvor gekoppelten Audiogerätes oder zum Wechseln des aktuell gekoppelten Gerätes **SETUP / TEXT** drücken und **Bluetooth-Verbindung** auswählen (oder **TEL** drücken, wenn kein Gerät verbunden ist). Die Geräteliste zeigt die bereits gekoppelten Audiogeräte an.

Das gewünschte Gerät in der Liste markieren und durch Drücken des zentralen Drehknopfes bestätigen. Die Verbindung wird durch eine Meldung im Display bestätigt.

Ein Audiogerät trennen

Zum Trennen eines Audiogerätes vom Infotainment-System das gewünschte Gerät im Menü **Bluetooth-Verbindung** markieren und dann durch Drehen und Drücken des zentralen Drehknopfes **Gerät trennen** auswählen. Das Trennen der Verbindung wird durch eine Meldung im Display bestätigt.

Das Audiogerät wird auch durch Ausschalten oder Deaktivieren der Bluetooth-Funktion vom Infotainment-System getrennt.

Entkoppeln eines zusätzlichen Audiogerätes vom Infotainment-System

Ist die Liste der gekoppelten Audiogeräte voll, so kann ein neues Gerät erst gekoppelt werden, wenn eine bestehende Gerätekopplung aufgehoben wird.

Zum Entkoppeln eines Audiogeräts (d. h. zum Löschen aus dem Systemspeicher) auf **SETUP / TEXT** drücken und **Bluetooth-Verbindung** auswählen. Das gewünschte Audiogerät in der Liste markieren, den zentralen Drehknopf drücken und **Löschen** auswählen.

Bedienung über Infotainment-System

Nach einer drahtlosen Kopplung und Verbindung beginnt die Audiowiedergabe automatisch.

Das Audiogerät lässt sich dann über die Funktionstasten, Drehknöpfe und Menüs des Infotainment-Systems bedienen.

Der über das Infotainment-System verfügbare Funktionsumfang hängt vom Typ des Audiogerätes ab.

Die Bedienung des Audiogerätes über die drahtlose Verbindung ähnelt derjenigen des CD-Players ⇨ 61.

NAVI 50 - Musikwiedergabe über Bluetooth

Bluetooth-Verbindung

Zwischen dem Audiogerät und dem Infotainment-System muss eine Bluetooth-Verbindung bestehen, d. h. das Gerät muss vor dem Gebrauch mit dem Fahrzeug gekoppelt werden.

Siehe (NAVI 50) „Bluetooth-Verbindung“ im Abschnitt „Mobiltelefon“ ⇨ 140.

- Es können maximal 5 Audiogeräte gekoppelt und in der Geräteliste gespeichert werden. Eine Verbindung kann jeweils nur zu einem einzigen Gerät hergestellt werden. (Bei bestimmten Ausführungen können bis zu 8 Audiogeräte gekoppelt werden.)
- Wenn das Gerät über Audio- und Telefonfunktionen verfügt, werden beide Funktionen gekoppelt. Ein Mobiltelefon koppeln ⇨ 138.
- Die Mobiltelefonfunktionen bleiben beim Betrieb des Audiogerätes aktiv und die Audiowiedergabe wird beim Telefonieren unterbrochen.

Koppeln eines zusätzlichen Audiogerätes mit dem Infotainment-System

Um das Audiogerät zu koppeln, 🏠 und dann auf dem Display auf ⚙**EINSTELLUNGEN** drücken.

Wählen Sie **Bluetooth** und dann **Bluetooth-Gerät suchen** oder **Genehmigung für externes Gerät**.

Suchen Sie auf dem Audiogerät nach Bluetooth-Geräten in der Nähe.

In der Liste auf dem Audiogerät den Namen des Infotainment Systems (z. B. **MEDIA-NAV**) auswählen und dann bei Bedarf auf der Tastatur des Audiogeräts den auf dem Display des Infotainment Systems angezeigten Kopplungscode eingeben.

Der Standard-Code für das Koppeln ist **0000**. Um diesen Kopplungs-Code vor dem Start der Kopplung zu ändern, wählen Sie **Passwort ändern**, um ihn zu aktualisieren.

Hinweis
Wenn das Audiogerät kein Display hat, den Standardkopplungscode zuerst auf dem Gerät und dann im Infotainment-System eingeben. Den Standardkopplungscode des Audiogerätes in der Bedienungsanleitung nachschlagen. Normalerweise lautet er **0000**. Je nach Gerät muss die Eingabe des Kopplungscodes unter Umständen umgekehrt erfolgen, d. h. zuerst im Infotainment-System.

Wenn die Kopplung fehlschlägt, wiederholen Sie den Vorgang bei Bedarf.

Hinweis
Das Steuern eines Audiogerätes mit dem Infotainment-System über eine aktive Bluetooth-Verbindung entlädt die Batterie des Gerätes schneller.

Ein Audiogerät verbinden

Nach Abschluss des Kopplungsvorgangs werden die Audiogeräte normalerweise automatisch mit dem Infotainment-System verbunden.

Um eine Verbindung zu einem anderen Audiogerät herzustellen, ⌂ und dann auf dem Display auf ⚙**EINSTELLUNGEN** drücken.

Wählen Sie dann **Bluetooth** und anschließend **Bluetooth-Geräteliste anzeigen**. Die Geräteliste zeigt die bereits gekoppelten Audiogeräte an.

Wählen Sie das gewünschte Audio-Gerät aus der Liste, und bestätigen Sie mit **OK**.

Ein Audiogerät trennen

Das Audiogerät wird durch Ausschalten oder Deaktivieren der Bluetooth-Funktion vom Infotainment System getrennt.

Entkoppeln eines zusätzlichen Audiogerätes vom Infotainment-System

Ist die Liste der gekoppelten Audiogeräte voll, so kann ein neues Gerät erst gekoppelt werden, wenn eine bestehende Gerätekopplung aufgehoben wird.

Um ein Gerät zu entkoppeln, d. h., um ein Audiogerät aus dem Systemspeicher zu löschen, auf ⌂ und dann auf ⚙**EINSTELLUNGEN** am Display drücken.

Wählen Sie **Bluetooth** und dann **Bluetooth-Geräteliste anzeigen**.

Das gewünschte Audiogerät aus der Liste auswählen und dann 🗑 drücken, um das Gerät zu löschen. Löschen Sie nach Bedarf alle Geräte aus der Liste, indem Sie **Optionen** und dann **Alle löschen** wählen. Mit **OK** bestätigen.

Bedienung über Infotainment-System

Nach einer drahtlosen Kopplung und Verbindung beginnt die Audiowiedergabe automatisch.

Das Audio-Gerät kann dann über die Anzeigeoptionen des Infotainment Systems bedient werden.

Der über das Infotainment-System verfügbare Funktionsumfang hängt vom Typ des Audiogerätes ab.

Die Bedienung eines drahtlos verbundenen Audiogeräts ähnelt der Bedienung für die Wiedergabe gespeicherter Audiodateien über den USB-Anschluss. Siehe „NAVI 50 - Musikwiedergabe über USB-Buchse“ im Abschnitt „USB-Anschluss“ ⇨ 68.

NAVI 80 - Musikwiedergabe über Bluetooth

Bluetooth-Verbindung

Zwischen dem Audiogerät und dem Infotainment-System muss eine Bluetooth-Verbindung bestehen, d. h. das Gerät muss vor dem Gebrauch mit dem Fahrzeug gekoppelt werden.

- In der Geräteliste können nur eine bestimmte Anzahl von Audiogeräten gekoppelt und gespeichert werden, es kann jedoch jeweils nur eines gleichzeitig verbunden sein.
- Wenn das Gerät über Audio- und Telefonfunktionen verfügt, werden beide Funktionen gekoppelt. Ein Mobiltelefon koppeln ⇨ 138.
- Die Mobiltelefonfunktionen bleiben beim Betrieb des Audiogerätes aktiv und die Audiowiedergabe wird beim Telefonieren unterbrochen.

Koppeln eines zusätzlichen Audiogerätes mit dem Infotainment-System

Drücken Sie auf dem Startbildschirm **MENU**, dann **Multimedia**, anschließend **Einstellungen** auf dem Bildschirm.

Wählen Sie **Medien**, um das Menü Medieneinstellungen zu öffnen, und wählen Sie dann die Option „Bluetooth-Verbindung konfigurieren“.

Das Koppeln erfolgt ähnlich wie das Koppeln eines Mobiltelefons. Siehe (NAVI 80) „Bluetooth-Verbindung“ im Abschnitt „Mobiltelefon“ ⇨ 140.

Ein Audiogerät verbinden

Nach Abschluss des Kopplungsvorgangs werden die Audiogeräte normalerweise automatisch mit dem Infotainment-System verbunden.

Sie können jederzeit die Audioquelle in den Bluetooth-Modus schalten, um Dateien von einem angeschlossenen Bluetooth-Gerät wiederzugeben.

Drücken Sie auf dem Startbildschirm **MENU**, dann **Multimedia**, anschließend **Medien** auf dem Bildschirm.

Drücken Sie **+** (um ein Pop-up-Menü zu öffnen), und wählen Sie **Bluetooth-Verbindung**, um die Audioquelle auf Bluetooth zu wechseln.

Ein Audiogerät trennen

Das Audiogerät wird durch Ausschalten oder Deaktivieren der Bluetooth-Funktion vom Infotainment System getrennt.

Entkoppeln eines zusätzlichen Audiogerätes vom Infotainment-System

Zum Entkoppeln, d. h. ein Gerät aus dem Systemspeicher zu löschen:

Drücken Sie auf dem Startbildschirm **MENU**, dann **Multimedia**, anschließend **Einstellungen** auf dem Bildschirm.

Wählen Sie **Medien**, um das Menü Medieneinstellungen zu öffnen, und wählen Sie dann die Option „Bluetooth-Verbindung konfigurieren“.

Das Entkoppeln erfolgt ähnlich wie das Entkoppeln eines Mobiltelefons. Siehe (NAVI 80) „Bluetooth-Verbindung“ im Abschnitt „Mobiltelefon“ ⇨ 140.

Bedienung über Infotainment-System

Nach einer drahtlosen Kopplung und Verbindung kann die Audiowiedergabe automatisch beginnen.

Das Audio-Gerät kann dann über die Anzeigeoptionen des Infotainment Systems bedient werden.

Der über das Infotainment-System verfügbare Funktionsumfang hängt vom Typ des Audiogerätes ab.

Die Bedienung eines drahtlos verbundenen Audiogeräts ähnelt der Bedienung für die Wiedergabe gespeicherter Audiodateien über den USB-Anschluss. Siehe „NAVI 80 - Musikwiedergabe über USB-Buchse“ im Abschnitt „USB-Anschluss“ ⇨ 68.

Externe Geräte

Bilder anzeigen 79
Filme abspielen 79

Bilder anzeigen

NAVI 80 - Bilder anzeigen

Um das Menü „Bilder“ vom Startbildschirm aus zu öffnen, drücken Sie **MENU**, **Multimedia** und dann **Bilder** auf dem Bildschirm.

Wählen Sie das angeschlossene Quellgerät (z. B. SD-Karte, USB), um auf einzelne Fotos zuzugreifen oder eine Diashow mit allen kompatiblen Fotos auf dem Gerät zu präsentieren.

Das Display enthält folgende Optionen:

- 〈 oder 〉: Zum vorherigen/nächsten Foto wechseln.
- **Miniaturbilder**: Wechsel zwischen Vollbild und minimierter Ansicht.
- **Neue Auswahl**: Wählt ein anderes Foto aus dem angeschlossenen Quellgerät.
- **+**: Öffnet das Pop-up-Menü. Um das Quellgerät zu wechseln oder auf die Fotoeinstellungen zuzugreifen.

  Beim Betrachten eines Fotos/einer Diashow können Sie mit dem Pop-up-Menü auch die Zoomstufe einstellen und alle Fotos in Miniaturform anzeigen.

Fotoeinstellungen - siehe (NAVI 80) „Systemeinstellungen“ ⇨ 43.

Filme abspielen

NAVI 80 - Filme abspielen

Um das Menü „Videos“ vom Startbildschirm aus zu öffnen, drücken Sie **MENU**, **Multimedia** und dann **Videos** auf dem Bildschirm.

Wählen Sie das angeschlossene Quellgerät (z. B. SD-Karte, USB), um auf einzelne oder alle kompatiblen Videos auf dem Gerät zuzugreifen.

Das Display enthält folgende Optionen:

- ⏮ oder ⏭: Zum vorherigen/nächsten Video wechseln.
- ⏸: Video unterbrechen.
- Bildlaufleiste für die abgespielte Zeit: Blättern durch Videos.

- **Neue Auswahl**: Wählt ein anderes Foto aus dem angeschlossenen Quellgerät.
- **Vollbild**: Wechselt zur Vollbildanzeige.
- ←: Zum vorhergehenden Bildschirm wechseln.
- +: Öffnet das Pop-up-Menü. Um das Quellgerät zu wechseln oder auf die Videoeinstellungen zuzugreifen.

  Während der Videowiedergabe können Sie mit dem Pop-up-Menü auch zur Videoliste wechseln.

Videoeinstellungen - siehe (NAVI 80) „Systemeinstellungen“ ⇨ 43.

Navigation

Allgemeine Informationen 81
Benutzung 86
Zieleingabe 107
Zielführung 116
Symboleübersicht 129

Allgemeine Informationen

⚠ Warnung

Das Navigationssystem unterstützt Sie bei der Navigation, kann jedoch Ihre eigene Orientierungsfähigkeit nicht ersetzen. Fahren Sie vorsichtig und aufmerksam und seien Sie wachsam und auf Sicherheit bedacht.

Sollte eine Anweisung des Navigationssystems den Verkehrsregeln widersprechen, gelten stets die Verkehrsregeln.

Das Navigationssystem führt Sie ohne physische Straßenkarten zuverlässig ans gewünschte Ziel.

Wenn der **Verkehrsinfo**-Dienst für Ihr Land oder Ihre Region verfügbar ist, wird auch die aktuelle Verkehrssituation bei der Routenberechnung berücksichtigt. Das System erhält Verkehrsmeldungen im aktuellen Empfangsbereich.

Auf der **TomTom™**-Website können Sie mit den Live-Services die aktuellsten Verkehrsmeldungen in Echtzeit abonnieren.

Hinweis
Nur verfügbar mit
CD35 BT USB NAVI, NAVI 80.

Funktionsweise des Navigationssystems

Position und Bewegung des Fahrzeugs werden mittels Sensoren vom Navigationssystem erfasst.

Die zurückgelegte Strecke wird anhand des Tachometersignals des Fahrzeugs ermittelt und Drehbewegungen in Kurven durch einen Gyrosensor. Die Position wird mittels GPS-Satelliten (Global Positioning System) ermittelt.

Durch Vergleichen dieser Sensorsignale mit den digitalen Karten auf dem Navigationssystem lässt sich die Position des Fahrzeugs exakt bestimmen.

Bei erstmaliger Verwendung des Fahrzeugs oder nach einer Fährenüberfahrt etc. kalibriert sich das System selbst. Es ist daher ganz normal,

wenn das Fahrzeug erst nach Zurücklegen einer gewissen Strecke die exakte Position angibt.

Nach Eingabe der Zieladresse oder eines Sonderziels (nächste Tankstelle, Hotel etc.) wird die Route vom momentanen Standort zum gewählten Ziel berechnet.

Die Zielführung erfolgt durch Sprachausgabe und über den Displaybildschirm.

⚠Warnung

Bereiche wie Einbahnstraßen und Fußgängerzonen sind auf der Karte des Navigationssystems nicht gekennzeichnet. In solchen Gebieten kann das Infotainment-System einen Warnhinweis ausgeben, der bestätigt werden muss. Achten Sie darum besonders auf Einbahnstraßen und andere Straßen und Einfahrten, in die man nicht hineinfahren darf.

Hinweis
Je nach Infotainment System wird der Radioempfang während der Sprachführung und vor jedem Richtungswechsel unterbrochen.

USB-Speicherstick (NAVI 50)

Für das Navigationssystem ist ein USB-Speicherstick erforderlich, der unter anderem eine digitale Karte der Städte und Straßen Ihres Landes enthält.

Hinweis
Verwenden Sie einen USB-Speicherstick, der im FAT32-Format formatiert ist und eine Speicherkapazität von mindestens 4 GB bis maximal 32 GB aufweist.

Nach Auslieferung eines Neufahrzeugs kann die digitale Karte innerhalb von maximal 90 Tagen kostenlos aktualisiert werden. Nach Verstreichen dieser Zeitspanne wird für Kartenaktualisierungen eine Gebühr in Rechnung gestellt.

Hinweis
Um technische Probleme zu vermeiden, verwenden Sie nur einen kompatiblen USB-Speicherstick für den Betrieb und die Aktualisierung des Navigationssystems. Stecken Sie den USB-Speicherstick nicht in ein anderes Gerät (z. B. Digitalkamera, Mobiltelefon usw.) oder in ein anderes Fahrzeug.

Installation von Software

Um die digitalen Karten zu aktualisieren und exklusive Download-Dienste zu nutzen, muss auf der Website opel.naviextras.com ein Konto eingerichtet und die kostenlose Software installiert werden.

Ein Konto anlegen

Legen Sie Ihr -Internetkonto auf der opel.naviextras.com-Website an. Wählen Sie z. B. die Option „Registrieren“ auf der Webseite und geben Sie die entsprechenden Daten ein.

Installieren der Software

Laden Sie die Software von opel.naviextras.com herunter und installieren Sie sie auf Ihrem Computer.

Folgen Sie den Anweisungen auf dem Bildschirm, um die Software zu installieren und die Online-Anwendung zu starten.

Registrierung des Navigationssystems
Das Navigationssystem muss mit dem neuen Internet-Account registriert sein.

Stecken Sie einen leeren USB-Speicherstick in den USB-Anschluss des Navigationssystems ein. 🏠 drücken und **NAVI/Nav** auswählen. Anschließend **Optionen** und dann **Kartenaktualisierung** auswählen.

Um sicherzustellen, dass der gesamte Inhalt im Speicher des Navigationssystems gespeichert ist, wählen Sie **Optionen** und dann **Aktualisieren**. Warten Sie, bis die Aktualisierung abgeschlossen ist, bevor Sie den USB-Speicherstick entfernen.

Dann während der aktiven Internetverbindung einen USB-Speicherstick am USB-Anschluss des Computers anschließen. Sobald die Online-Anwendung gestartet und der USB-Speicherstick erkannt wird, erscheint der Name des Systems (oder der Software) im Anwendungsfenster. Das Navigationssystem wird in Ihrem Benutzerprofil registriert.

Nach der ersten Konfiguration wird der USB-Speicherstick automatisch vom Navigationssystem und von der Online-Anwendung erkannt.

Aktualisierung des USB-Speichersticks und Navigationssystems
Aktualisierungen erscheinen regelmäßig, z. B. mit aktuellen Karten- und Radarkameradaten.

Hinweis
In bestimmten Ländern ist es illegal, die Option der Kamerawarnung herunterzuladen und zu aktivieren und dies könnte zu einer strafrechtlichen Verfolgung führen.

Diese Aktualisierungen sind nur über den Online-Anwendungskatalog verfügbar, auf den über den USB-Speicherstick zugegriffen wird.

Mithilfe der Online-Anwendung haben Sie folgende Möglichkeiten:

- Aktualisieren des Navigationssystems (Karten, Radarkameras usw.)
- Aufrüstung auf Premium-POI-Inhalte
- Hinzufügen oder Löschen von Daten
- Anpassen des Systems

Die Online-Anwendungsmenüs führen Sie durch diese Vorgänge.

Systemaktualisierung
Um das Navigationssystem optimal zu nutzen, sollten Sie es so oft wie möglich aktualisieren.

Stecken Sie den USB-Speicherstick in den USB-Anschluss des Navigationssystems ein. Verfügbare Aktualisierungen auf dem USB-Speicherstick werden vom Navigationssystem erkannt. Der Aktualisierungsbildschirm wird automatisch angezeigt.

Aktualisieren auswählen, um mit der Installation der Aktualisierungen für das Navigationssystem zu beginnen.

Hinweis
Während der Aktualisierung wird das Navigationssystem unter Umständen automatisch neu gestartet.

Hinweis
← drücken, um zum vorigen Bildschirm zurückzukehren.

Alternativ auf ⌂, dann auf **NAVI/ Nav**, **Optionen** und **Kartenaktualisierung** drücken. Dann **Optionen** und anschließend **Aktualisieren** auswählen, um die Aktualisierungen des Navigationssystems zu installieren.

Warten Sie, bis die Aktualisierung abgeschlossen ist, bevor Sie andere Vorgänge durchführen oder den USB-Speicherstick entfernen.

SD-Karte (NAVI 80)

Für das Navigationssystem ist eine SD-Karte erforderlich, die unter anderem eine digitale Karte der Städte und Straßen Ihres Landes enthält.

Hinweis
Um technische Probleme zu vermeiden, verwenden Sie nur eine kompatible SD-Karte für den Betrieb und die Aktualisierung des Navigationssystems. Stecken Sie die SD-Karte nicht in ein anderes Gerät (z. B. Digitalkamera, Mobiltelefon usw.) oder in ein anderes Fahrzeug.

SD-Karte (CD35 BT USB NAVI)

Zum Navigationssystem gehört eine SD-Karte, die unter anderem eine digitale Karte der Städte und Straßen Ihres Landes enthält.

Nach Auslieferung eines Neufahrzeugs kann die digitale Karte innerhalb von maximal 60 Tagen kostenlos aktualisiert werden. Nach Verstreichen dieser Zeitspanne wird für Kartenaktualisierungen eine Gebühr in Rechnung gestellt.

Hinweis
Um technische Probleme zu vermeiden, verwenden Sie nur eine kompatible SD-Karte für den Betrieb und die Aktualisierung des Navigationssystems. Stecken Sie die SD-Karte nicht in ein anderes Gerät (z. B. Digitalkamera, Mobiltelefon usw.) oder in ein anderes Fahrzeug.

Installation der TomTom HOME™-Software

Zum Aktualisieren der digitalen Karten und zur Nutzung der exklusiven Dienste zum Herunterladen, wie Sicherheitswarnungen und Verkehrsmeldungen in Echtzeit, muss auf der TomTom™-Website ein Konto angelegt und die kostenlose **TomTom HOME™**-Software installiert werden.

Ein Konto anlegen

Legen Sie Ihr TomTom™-Internetkonto auf der TomTom™-Website an. Wählen Sie z. B. die Option **Konto erstellen** auf der Webseite und geben Sie die entsprechenden Daten ein.

Installieren der Software

Die SD-Karte in den Kartenleser Ihres Computers (oder einen externen Kartenleser) einführen, während eine

Verbindung zum Internet besteht. Die Software-Installation wird automatisch gestartet.

Folgen Sie den Bildschirmanweisungen, um die kostenlose TomTom HOME™-Software zu installieren.

Ihre SD-Karte wird nach dem ersten Einrichten automatisch vom System erkannt.

Aktualisieren der SD-Karte und des Navigationssystems

Aktualisierungen erscheinen regelmäßig, z. B. mit aktuellen Karten- und Radarkameradaten.

Diese Aktualisierungen sind nur über die Software **TomTom HOME** verfügbar, die von der SD-Karte aus aufgerufen wird.

Mithilfe der Software **TomTom HOME** haben Sie folgende Möglichkeiten:

- Aktualisieren des Navigationssystems (Karten, Radarkameras usw.)
- Abonnieren von LIVE-Services
- Speichern der Systemdaten auf Ihrem Computer
- Hinzufügen oder Löschen von Daten
- Anpassen des Systems
- Austausch von Kartenkorrekturen mit anderen Anwendern (**Map Share™**)
- Herunterladen der vollständigen Bedienungsanleitung für das TomTom™-Navigationssystem

Die **TomTom HOME**-Softwaremenüs führen Sie durch diese Vorgänge.

Systemaktualisierung

Das Navigationssystem zur optimalen Nutzung so oft wie möglich aktualisieren. Kartenaktualisierungen mit **Map Share™** können beispielsweise mit allen Anwendern des Systems ausgetauscht werden.

Hauptfunktionen der TomTom HOME-Anwendung

Neue und zusätzliche Karten herunterladen

Das Symbol **Karten hinzufügen** auswählen, um das Menü zum Herunterladen der Karten zu öffnen.

Herunterladen von Stimmen, Sonderzielen usw.

Mit den Symbolen zum Hinzufügen von Verkehrsmeldungen, Stimmen, Radarkameras usw. können Sie:

- Stimmen herunterladen, um das System individuell anzupassen
- Sonderziele usw. herunterladen

Hinweis
In bestimmten Ländern ist es illegal, die Option der Kamerawarnung herunterzuladen und zu aktivieren und dies könnte zu einer strafrechtlichen Verfolgung führen.

SD-Karten- und Systemdaten sichern

Die Systemdaten können auf Ihrem Computer gespeichert und bei Bedarf wiederhergestellt werden.

Es wird empfohlen, die Systemdaten regelmäßig zu speichern. Das Speichern der Daten ermöglicht deren Wiederherstellung, wenn z.B. die SD-Karte verloren geht oder beschädigt wird.

Anleitungen herunterladen
Die vollständige Bedienungsanleitung für das TomTom™-Navigationssystem kann heruntergeladen werden.

Anpassung des Systems
Das System lässt sich auch durch Installieren neuer Sonderziele und synthetischer Stimmen und durch Änderung des Farbschemas individuell anpassen.

Benutzung

USB-Speicherstick

NAVI 50

Den USB-Speicherstick einstecken
Schalten Sie das Navigationssystem aus, und stecken Sie den USB-Speicherstick in den USB-Steckplatz an der Blende des Infotainment Systems. Der USB-Speicherstick ist zerbrechlich; gehen Sie vorsichtig mit ihm um.

Den USB-Speicherstick entfernen
Schalten Sie das Navigationssystem aus, und entfernen Sie den USB-Speicherstick aus dem USB-Steckplatz an der Blende des Infotainment Systems.

SD-Karte

Das Navigationssystem ausschalten und die SD-Karte in den Schlitz einsetzen. Die SD-Karte ist zerbrechlich; sie darf nicht gebogen werden.

CD35 BT USB NAVI

Einsetzen der SD-Karte

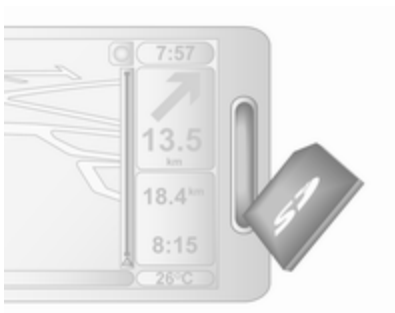

Stellen Sie sicher, dass die SD-Karte richtig eingesetzt ist. Die Ausrichtung kann je nach Lage des SD-Kartensteckplatzes im Fahrzeug unterschiedlich sein.

Entfernen der SD-Karte
Im Hauptmenü **SD-Karte entfernen** auswählen und mit der rechten Schaltfläche ⌟ bestätigen. Es wird eine entsprechende Meldung angezeigt, wenn die SD-Karte problemlos entnommen werden kann.

Zum Entfernen der SD-Karte aus ihrem Schlitz auf diese drücken und sie dann loslassen. Die Karte wird leicht herausgeschoben, um sie danach von Hand herausziehen zu können.

NAVI 80

Einsetzen der SD-Karte
Schalten Sie das Infotainment System aus, und stecken Sie die SD-Karte in den Steckplatz. Die SD-Karte ist zerbrechlich; sie darf nicht gebogen werden.

Stellen Sie sicher, dass die SD-Karte richtig eingesetzt ist. Die Ausrichtung kann je nach Lage des SD-Kartensteckplatzes im Fahrzeug unterschiedlich sein.

Entfernen der SD-Karte
Um die SD-Karte aus dem Infotainment System zu entfernen, drücken Sie auf dem Startbildschirm **MENU**, dann **System** und anschließend **SD-Karte entfernen** auf dem Bildschirm. Die SD-Karte kann jetzt sicher entnommen werden.

Zum Entfernen der SD-Karte aus ihrem Schlitz auf diese drücken und sie dann loslassen. Die Karte wird leicht herausgeschoben, um sie danach von Hand herausziehen zu können.

Hinweis
Um technische Probleme zu vermeiden, verwenden Sie nur eine kompatible SD-Karte für den Betrieb und die Aktualisierung des Navigationssystems. Stecken Sie die SD-Karte nicht in ein anderes Gerät (z. B. Digitalkamera, Mobiltelefon usw.) oder in ein anderes Fahrzeug.

Fernbedienung

CD35 BT USB NAVI

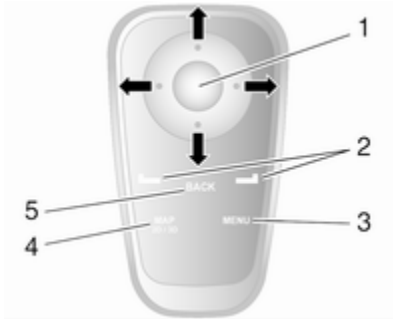

1. Zentraltaste: Bestätigen, Schnellzugriffsmenü aufrufen

   Oben, unten, rechts, links drücken: In Menü oder Karte bewegen

   Oben/unten drücken: Kartenmaßstab anpassen (heran-, herauszoomen)

   Rechts drücken: Verkehrsinformationen aufrufen
2. Schaltflächen (⌞ und ⌟)

   Im Menü: Auswählen und Eingaben bestätigen

   In Karten: Linke Schaltfläche ⌞ - wiederholt eine Sprachanweisung; rechte Taste ⌟ - zeigt die Zusammenfassung der Route an
3. **MENU**: Hauptmenü aufrufen
4. **MAP 2D/3D**

   Im Menü: Karte anzeigen

   In Karten: Wechselt zwischen 2D- und 3D-Kartenmodus
5. **BACK**: Zurück zum vorherigen Bildschirm

Mit den Schaltflächen (⌞ und ⌟) werden die Aktionen am unteren Bildschirmrand ausgewählt oder bestätigt.

Die LED der Fernbedienung blinkt einmal, wenn die Fernbedienung mit dem Navigationssystem verbunden wird. Zum schnelleren Verbinden der Fernbedienung beim Einschalten des Systems eine der Tasten auf der Fernbedienung drücken, bevor die rechtlichen Hinweise erscheinen.

Bei Blinken der LED und Erscheinen einer Meldung auf dem Bildschirm müssen die Batterien ersetzt werden.

Batterie ersetzen

Verriegelung auf der Rückseite der Fernbedienung drücken und die Tastatur abheben.

Neue Batterien (Typ: AAA/LR03/UM4 1,5 V) unter Beachtung der richtigen Position einlegen, dann den Batteriedeckel wieder aufsetzen.

Aktivieren des Navigationssystems

Einschalten

Das Navigationssystem schaltet sich mit Einschalten der Zündung automatisch ein. Andernfalls ⏻ drücken.

Bei ausgeschalteter Zündung kann das Navigationssystem etwa 20 Minuten lang verwendet werden. ⏻ drücken, um wieder das Navigationssystem einzuschalten. Das System schaltet sich ca. 20 Minuten nach der letzten Benutzereingabe automatisch ab.

Ausschalten

Bei ausgeschalteter Zündung wird das Navigationssystem mit Öffnen der Fahrertür automatisch abgeschaltet.

Bei eingeschalteter Zündung ⏻ drücken, um das Navigationssystem auszuschalten.

Zwischen den Menüs des Navigations- und des Infotainment-Systems wechseln

CD35 BT USB NAVI

Bei eingeschaltetem Infotainment System und Navigationssystem auf **NAVI** (am Bedienteil an der Lenksäule) drücken, um zwischen den Anzeigen der beiden Systeme umzuschalten.

Beispielsweise wird beim Ändern der Audioquelle mithilfe der Infotainment-Bedienelemente die Navigationsanzeige temporär durch eine Anzeige des Infotainment-Systems verdeckt. Nach kurzer Zeit schaltet das Display wieder zurück.

Hinweis
Wenn auf den Bildschirm des Infotainment Systems umgeschaltet wird, wird die Uhr angezeigt.

NAVI 50

Bei aktiviertem Navigationssystem 🏠 drücken oder ⮌/← am Display gedrückt halten, um das Startmenü des Infotainment Systems zu öffnen.

NAVI 80
Drücken Sie bei aktiviertem Navigationssystem ← auf den Bildschirm (einmal oder mehrmals), um den Startbildschirm des Infotainment Systems zu öffnen.

Displaydarstellung

CD35 BT USB NAVI - Displaydarstellung Menübildschirm

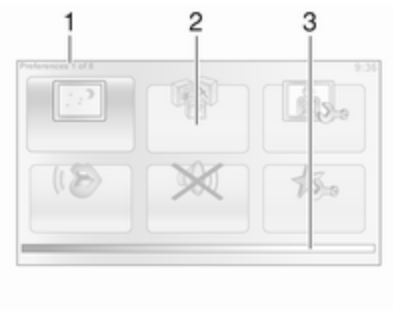

Der Menübildschirm zeigt folgende Informationen:

1. Menübezeichnung
2. Untermenü-Auswahl
3. Bildlaufleiste der Menüseite

Zum Zugriff auf das Hauptmenü auf **MENU** drücken.

Menüs können mehrseitige Anzeigen enthalten. Die Bildlaufleiste zeigt die aktuelle Position.

Schnellzugriffsmenü
Das **Schnellmenü** enthält eine voreingestellte Auswahl häufig verwendeter Menüpunkte (z. B. Karte ausblenden, Route abbrechen, Sprachzielführung ein-/ausschalten).

Das Schnellzugriffsmenü wird mit der Zentraltaste der Fernbedienung aufgerufen.

Kartenbildschirm

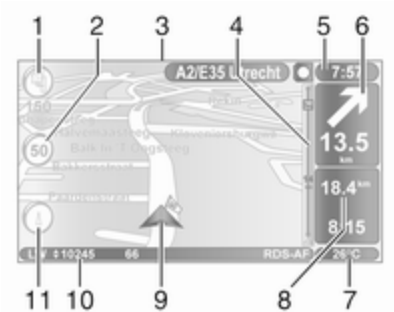

Der Kartenbildschirm zeigt folgende Informationen:

1. Warnung vor dem nächsten Gefahrenbereich in Reichweite (stationäre oder mobile Radarkamera, Schule usw.)
2. Geschwindigkeitsbegrenzung. Leuchtet rot und blinkt bei Überschreiten der Geschwindigkeit
3. Name der nächsten größeren Straße oder Verkehrsschildhinweise, wenn zutreffend
4. Verkehrsrandleiste: Anzeige von Störungen entlang der Route, Verkehrsfunkempfangsanzeige

5. Aktuelle Uhrzeit
6. Richtung und Entfernung zum nächsten Richtungswechsel
7. Außentemperatur (abhängig vom Fahrzeug)
8. Reiseinformationen, z. B. geschätzte Ankunftszeit, verbleibende Entfernung
9. Aktueller Standort
10. Audiosysteminformationen
11. Kompass

Der Kartenbildschirm kann jederzeit durch Drücken auf **MAP 2D/3D** geöffnet werden.

Alle Änderungen müssen zunächst mit den Schaltflächen (⌞ und ⌟) bestätigt werden, sonst gehen sie beim Umschalten zum Kartenbildschirm verloren.

Im Kartenbildschirm erneut **MAP 2D/3D** drücken, um zwischen der 2D- und 3D-Anzeige umzuschalten.

NAVI 50 (Typ A) - Informationen auf dem Display

Menübildschirm

Zum Öffnen des Bildschirms mit dem Navigationsmenü auf 🏠 und dann am Display auf **NAVI** drücken.

Der Bildschirm Navigationsmenü enthält folgende Menüs und Untermenüs:

- **Ziel**

  Siehe (NAVI 50) „Zieleingabe“ ⇨ 107.
  - **Adresse**
  - **Sonderziele (POIs)**
  - **Verlauf**
  - **Favoriten**
  - **Auf der Karte suchen**
  - **Koordinaten**
- **Route**

  Siehe (NAVI 50) „Routeninformationen“ und „Reiseroute bearbeiten“ im Abschnitt „Zielführung“ ⇨ 116.
  - **Route erstellen/Route bearbeiten**
  - **Umgehungen**
  - **Übersicht**
  - **Route abbrechen**
  - **Alternative Routen**
  - **Reiseroute**
- **Optionen**

  Siehe (NAVI 50) „Das Navigationssystem einrichten“ unten.
  - **Warnungen**
  - **Routeneinstellungen**
  - **Karteneinstellungen**
  - **Spracheinstellungen**
  - **Koordinatenformat**

- GPS
- Kartenaktualisierung

Kartenbildschirm

Der Kartenbildschirm kann jederzeit ohne Zielführung durch Drücken auf ⌂ und dann auf ⊕**KARTE** am Display geöffnet werden. Siehe (NAVI 50) „In der Karte suchen“ im Abschnitt „Zielführung“ ⇨ 116.

Drücken Sie auf eine beliebige Stelle auf der Karte. Der Cursor zeigt die momentan gewählte Position an. Um innerhalb der Karte zu blättern, ziehen Sie den Cursor in die gewünschte Richtung.

Um den Kartenbildschirm mit Zielführung zu öffnen, ⌂ und dann am Display ⚑**NAVI** drücken, um ein Ziel einzugeben. Siehe (NAVI 50) „Zieleingabe“ ⇨ 107.

Der Kartenbildschirm (mit oder ohne Zielführung) enthält folgende Bedienelemente und Informationen:

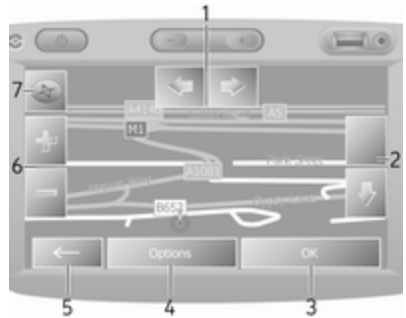

1. ⇦/⇨: Karte nach links/rechts drehen
2. ⇧/⇩: Ansicht (tief/hoch)
3. **OK** (mit Rückwärtszähler): Aktionen bestätigen
4. Menü **Optionen**
5. ←: Zum vorhergehenden Bildschirm wechseln
6. +/−: Maßstab ändern (mehr/weniger Zoom)
7. Kompass (drücken, um zwischen dem 2D-/3D-Kartenmodus zu wechseln)

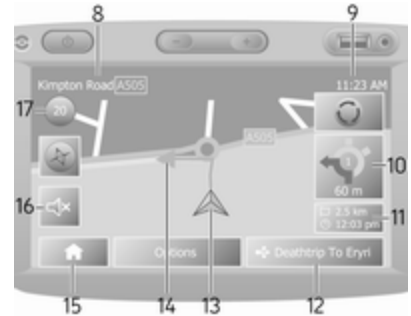

8. Name der nächsten größeren Straße oder Verkehrsschildhinweise, wenn zutreffend
9. Aktuelle Uhrzeit
10. Richtung und Entfernung zum nächsten Richtungswechsel
11. Reiseinformationen, z. B. geschätzte Ankunftszeit, verbleibende Entfernung
12. Audiosysteminformationen
13. ⮝: Aktueller Standort
14. Berechnete Route und Richtungswechsel
15. Startseite

16. 🔊/🔊x: Sprachführung Ein/Aus
17. Geschwindigkeitsbegrenzung

Ansicht von Kreuzungen
Während der Zielführung wird vor jedem Richtungswechsel automatisch eine detaillierte Ansicht der Kreuzung angezeigt. Nach Passieren der Kreuzung wird die Normalansicht wieder hergestellt.

Ansicht von Autobahnen
Während der Zielführung wird vor jeder Autobahnanschlussstelle automatisch eine 3D-Ansicht der Kreuzung angezeigt. Nach Passieren der Anschlussstelle wird die Normalansicht wieder hergestellt.

Hinweis
Bei einigen Autobahnanschlussstellen wird möglicherweise nur ein kleiner Richtungspfeil auf der Karte angezeigt.

NAVI 50 (Typ B) - Informationen auf dem Display

Menübildschirm
Zum Zugriff auf den Bildschirm mit dem Navigationsmenü 🏠 und dann ⬆**Nav** drücken.

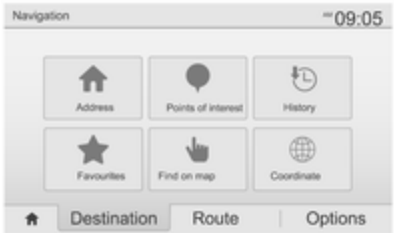

Der Bildschirm Navigationsmenü enthält folgende Menüs und Untermenüs:

- **Ziel**
  Siehe (NAVI 50) „Zieleingabe“ ⇨ 107.
  - **Adresse**
  - **Sonderziele**
  - **Verlauf**
  - **Favoriten**
  - **Auf der Karte suchen**
  - **Koordinaten**
- **Route**
  Siehe (NAVI 50) „Routeninformationen“ und „Reiseroute bearbeiten“ im Abschnitt „Zielführung“ ⇨ 116.
  - **Route erstellen/Route bearbeiten**
  - **Vermeiden**
  - **Übersicht**
  - **Route abbrechen**
  - **Alternative Routen**
  - **Route**
- **Optionen**
  Siehe (NAVI 50) „Das Navigationssystem einrichten“ unten.
  - **Warnungen**
  - **Routeneinstellungen**
  - **Karteneinstellungen**
  - **Spracheinstellungen**
  - **Koordinatenformat**
  - **GPS**
  - **Kartenaktualisierung**
  - **Verkehr**

Kartenbildschirm

Um den Kartenbildschirm ohne Zielführung zu öffnen, 🏠 und dann **Karte** (sofern verfügbar) drücken. Siehe (NAVI 50) „In der Karte suchen“ im Abschnitt „Zielführung“ ⇨ 116.

Drücken Sie auf eine beliebige Stelle auf der Karte. Der Cursor zeigt die aktuelle Position an. Um die Karte zu verschieben, die Karte in die gewünschte Richtung ziehen. Der Cursor kann jederzeit durch Drücken auf ▲ wieder an die aktuelle Fahrzeugposition zurückgebracht werden.

Um den Kartenbildschirm mit Zielführung zu öffnen, 🏠 und dann am Display **Nav** drücken, um ein Ziel einzugeben. Siehe (NAVI 50) „Zieleingabe“ ⇨ 107.

Drücken Sie auf eine beliebige Stelle auf der Karte. Der Cursor zeigt die aktuelle Position an. Um die Karte zu verschieben, die Karte in die gewünschte Richtung ziehen.

Der Kartenbildschirm (mit oder ohne Zielführung) enthält folgende Bedienelemente und Informationen:

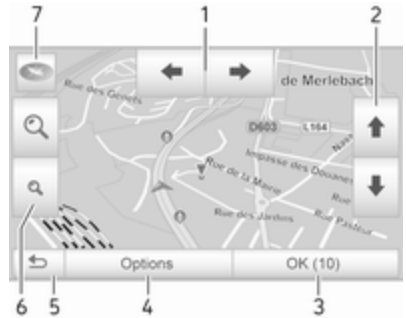

1. ⬅/➡: Karte nach links/rechts drehen
2. ⬆/⬇: Ansicht (tief/hoch)
3. **OK** (mit Rückwärtszähler): Aktionen bestätigen
4. Menü **Optionen** (für Routen- und Karteneinstellungen)
5. ↩: Zum vorhergehenden Bildschirm wechseln
6. 🔍/🔍: Maßstab ändern (mehr/weniger Zoom)
7. ⊛: Kompass (drücken, um zwischen den Kartenmodi „2D“, „3D“ und „2D Norden“ zu wechseln)

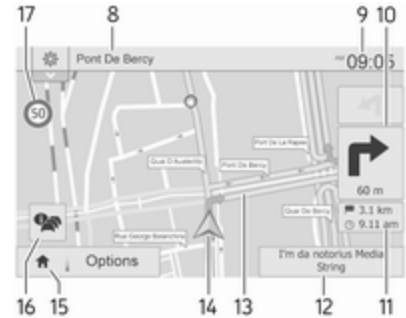

8. Name der nächsten größeren Straße oder Verkehrsschildhinweise, wenn zutreffend
9. Aktuelle Uhrzeit
10. Richtung und Entfernung zum nächsten Richtungswechsel
11. Reiseinformationen, z. B. geschätzte Ankunftszeit, verbleibende Entfernung
12. Audiosysteminformationen (drücken, um auf die Audioquelle zuzugreifen)
13. Berechnete Route und Richtungswechsel
14. ⮝: Aktueller Standort
15. Startseite

16. 📻: Verkehrsinformationen (TMC, Traffic Message Channel)
17. Geschwindigkeitsbegrenzung

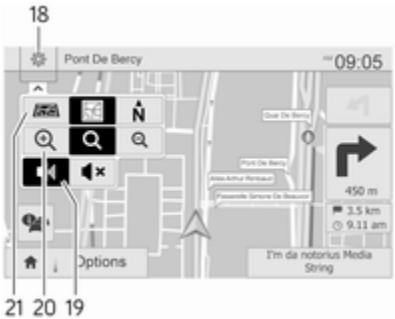

18. ⚙: Pop-up-Menü für Einstellungen (siehe Menüelemente unten)
19. 🔊/🔇: Sprachzielführung ein-/ausschalten
20. 🔍/🔍/🔍: Maßstab ändern (Zoom vergrößern/verkleinern)
21. **N**: zwischen den Kartenmodi „2D“, „3D“ und „2D Norden“ umschalten

Ansicht von Kreuzungen
Während der Zielführung wird vor jedem Richtungswechsel automatisch eine detaillierte Ansicht der Kreuzung angezeigt. Nach Passieren der Kreuzung wird die Normalansicht wieder hergestellt.

Ansicht von Autobahnen
Während der Zielführung wird vor jeder Autobahnanschlussstelle automatisch eine 3D-Ansicht der Kreuzung angezeigt. Nach Passieren der Anschlussstelle wird die Normalansicht wieder hergestellt.

Hinweis
Bei einigen Autobahnanschlussstellen wird möglicherweise nur ein kleiner Richtungspfeil auf der Karte angezeigt.

NAVI 80 - Displaydarstellung Menübildschirm

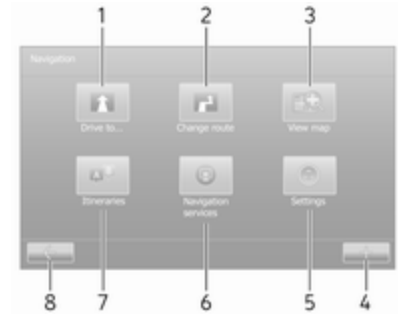

Drücken Sie auf der Startseite **MENU** und dann **Navigation** auf dem Bildschirm, um das Navigationsmenü zu öffnen.

Der Bildschirm Navigationsmenü enthält folgende Menüs, Untermenüs und Bedienelemente:

1. **FAHRE ZU...**

   Siehe (NAVI 80) „Zieleingabe“ ⇨ 107.

   - **Zuhause**
   - **Gespeicherte Orte**
   - **Adresse**

- **Letzte Ziele**
- **Lokale Suche/TomTom Places**
- **Sonderziel**
- **Stelle auf der Karte**
- **Breitengrad Längengrad**

2. **ROUTE ÄNDERN**

   Siehe (NAVI 80) „Reiseroute bearbeiten“ im Abschnitt „Zielführung“ ⇨ 116.

   - **Alternative berechnen**
   - **Route abbrechen**
   - **Reisen über**
   - **Straßensperre vermeiden**
   - **Teile der Route vermeiden**
   - **Behinderungen minimieren**

3. **KARTE ANZEIGEN**

   Siehe (NAVI 80) „In der Karte suchen“ im Abschnitt „Zielführung“ ⇨ 116.

   - **Verwenden Sie diese Position, um...**
   - **Suchen**
   - **Die Kartendetails ändern**
   - **Den gespeicherten Orten hinzufügen**

4. **+**: Pop-up-Menü
5. **SYSTEMEINSTELLUNGEN**

   Siehe (NAVI 80) „Das Navigationssystem einrichten“ unten.

   - **Zielführung ausschalten**
   - **Routenplanung**
   - **Sonderziele auf der Karte anzeigen**
   - **Sonderziele verwalten**
   - **Stimme**
   - **EV-Einstellungen**
   - **Heimatstandort definieren**
   - **Gespeicherte Orte verwalten**
   - **Karte wechseln**
   - **Kartenfarben ändern**
   - **Fahrzeugsymbol**
   - **Erweitert**

6. **NAVIGATIONSDIENSTE**

   Siehe (NAVI 80) „LIVE-Services“ unten.

   - **Verkehr**
   - **Radargeräte**
   - **Lokale Suche/TomTom Places**
   - **My TomTom Live**
   - **Wetter**

7. **REISEROUTEN**

   Siehe (NAVI 80) „Reiseroute bearbeiten“ im Abschnitt „Zielführung“ ⇨ 116.

8. **←**: Zum vorhergehenden Bildschirm wechseln

Kartenbildschirm

Um den Kartenbildschirm ohne Navigation zu öffnen, drücken Sie auf dem Startbildschirm **MENU**, dann **Navigation** und anschließend **Karte anzeigen** auf dem Bildschirm.

Drücken Sie auf eine beliebige Stelle auf der Karte. Der Cursor zeigt die momentan gewählte Position an. Um innerhalb der Karte zu blättern, ziehen Sie den Cursor in die gewünschte Richtung.

Um den Kartenbildschirm mit Navigation zu öffnen, drücken Sie auf dem Startbildschirm **MENU** gefolgt von **Navigation** auf dem Bildschirm, und geben Sie ein Ziel ein. Siehe (NAVI 80) „Zieleingabe“ ⇨ 107.

Der Kartenbildschirm (mit oder ohne Zielführung) enthält folgende Bedienelemente und Informationen:

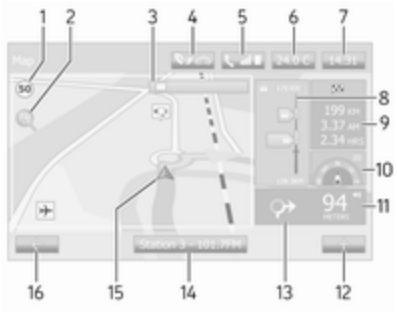

1. Geschwindigkeitsbegrenzung (leuchtet rot und blinkt bei Überschreiten der Geschwindigkeit)
2. ⌕: Maßstab ändern (mehr/weniger Zoom)
3. Name der nächsten größeren Straße oder Verkehrsschildhinweise, wenn zutreffend
4. Außenluftqualität
5. ✆: Mobiltelefoninformationen
6. Außentemperatur
7. Uhr
8. Verkehrsinformationen, z. B. Verkehrsstörungen, Empfangsanzeige, Verkehrskarte
9. Reiseinformationen, z. B. voraussichtliche Ankunftszeit, verbleibende Gesamtfahrstrecke, Reisestatus (grüne Fahne/rote Flagge)

   Routenzusammenfassung
10. Kompass (drücken, um zwischen dem 2D-/3D-Kartenmodus zu wechseln)
11. Lautstärke für Zielführungsanweisungen ändern
12. ✚: Pop-up-Menü
13. Richtung und Entfernung zum nächsten Richtungswechsel
14. Audiosysteminformationen
15. ⮝: Aktueller Standort (Cursor)

    Berechnete Route und Richtungswechsel
16. ⮜: Zum vorhergehenden Bildschirm wechseln

Fahrspurbilder

Während der Zielführung wird vor jedem wichtigen Verlassen einer Straße automatisch eine 3D-Ansicht der Kreuzung (mit einem Richtungspfeil und mit Verkehrszeichen) angezeigt. Nach Passieren der Anschlussstelle wird die Normalansicht wieder hergestellt.

Zum Ausschalten der Fahrspurbilder siehe (NAVI 80) „Erweiterte Einstellungen“ unter „Das Navigationssystem einrichten“ unten.

Automatischer Zoom

Während der Zielführung wird vor jedem Richtungswechsel automatisch eine detaillierte Ansicht der Anschlussstelle angezeigt. Nach Passieren der Anschlussstelle wird die Normalansicht wieder hergestellt.

Zum Ausschalten des automatischen Zooms siehe (NAVI 80) „Erweiterte Einstellungen“ unter „Das Navigationssystem einrichten“ unten.

Tastaturen im Display bedienen

NAVI 50 - Tastaturen im Display bedienen

Berühren Sie den Bildschirm, um Zeichen auszuwählen und mit der Tastatur und dem Tastenfeld einzugeben.

- Wählen Sie **Optionen**, um den Tastaturtyp (z. B. Qwerty, ABC) zu wechseln.
- Wählen Sie **1^&**, um zu Zahlen und Symbolen zu wechseln.
- Wählen Sie das Dropdown-Menü-Symbol ⊽, um eine Ergebnisliste für die aktuelle Bedienung (z. B. Zieleingabe) anzuzeigen.
- Während der Eingabe können eingegebene Zeichen mittels ⌫ korrigiert werden.
- ← drücken, um die Tastatureingabe zu beenden und zur vorigen Seite zurückzukehren.

Hinweis
Bei der Eingabe stehen, abhängig von den im Navigationssystem gespeicherten Informationen, bestimmte Buchstaben und Zahlen nicht zur Auswahl (grau ausgeblendet).

NAVI 80 - Tastaturen im Display bedienen

Berühren Sie den Bildschirm, um Zeichen auszuwählen und mit der Tastatur und dem Tastenfeld einzugeben.

- Während der Eingabe können eingegebene Zeichen mittels ⌫ korrigiert werden.
- ← drücken, um die Tastatureingabe zu beenden und zur vorigen Seite zurückzukehren.

Geführte Schulungssequenzen

CD35 BT USB NAVI

Das System bietet Schulungssequenzen an, um sich mit den unterschiedlichen Funktionen rasch vertraut zu machen.

Wählen Sie **Führungen** im Hauptmenü, dann die gewünschte Schulungssequenz:

- **Fernbedienungs-funktionen**
- **Fahransicht**
- **Menü-optionen**
- **Karte rollen**
- **Routen-planung**
- **Reiserouten-planung**
- **Verkehrsinformationen**
- **Warnhinweise und Benachrichtigungen**
- **Schnellmenü**
- **TomTom HOME**

Live-Services

CD35 BT USB NAVI - Live-Services

Zu den LIVE-Services gehören Verkehrssicherheitswarnungen, aktuelle Verkehrshinweise mit HD Traffic, Lokale Suche mit Google™ sowie ein Wetterdienst.

Diese Dienste können 3 Monate lang kostenlos getestet werden, danach ist ein Abonnement erforderlich. Besuchen Sie die TomTom-Website und rufen Sie dort den Bereich **Services** auf, um die **LIVE-Services** zu buchen.

Hinweis
LIVE-Services sind nicht in allen Ländern und Regionen verfügbar.

Wählen Sie **Meine Dienste** im Menü **LIVE-Services**, um den Status ihres Abonnements jederzeit zu prüfen. Einige Funktionen stehen erst im Hauptmenü zur Verfügung, wenn ein LIVE-Services-Abonnement eingerichtet wurde. Der Zugriff auf diese Funktionen erfolgt über **LIVE-Services** im Hauptmenü des Navigationssystems.

Sicherheitswarnungen
Dieser Service beinhaltet die Lage mobiler Radargeräte in Echtzeit, stationäre Radargeräte und Unfallschwerpunkte.

Die neuesten Aktualisierungen zu stationären Kameras können von der TomTom HOME™-Website heruntergeladen werden.

Dieser Service lässt sich jederzeit unter **Sicherheitswarnungen** im Menü **LIVE-Services** ein- oder ausschalten.

HD Traffic™
Durch Auswahl von **HD Traffic** im Menü **LIVE-Services** erhalten Sie nur aktuelle Verkehrshinweise in Echtzeit und können die beste Route zu Ihrem Ziel planen.

Hinweis
Der Service **HD Traffic** heißt **Traffic**, wenn kein Abo aktiviert ist.

TomTom Places / lokale Suche mit Google™
Mit diesem Service können Sie jedes Sonderziel anhand eines Schlagwortes finden und als Ziel festlegen.

Wetter
Der Wetterdienst bietet eine Wettervorhersage über bis zu 5 Tage für Ihren aktuellen Aufenthaltsort und Ihr gewähltes Ziel.

NAVI 80 - Live-Services
Sie können neben den kostenlosen Navigationsdiensten (z. B. Verkehrsinformationen, stationäre Radargerät) zusätzliche Funktionen hinzufügen, indem Sie kostenpflichtige LIVE-Services abonnieren.

LIVE-Services umfassen Verkehrsinformationen mit „HD Traffic ™“, Aktualisierungen und Standorte von stationären und mobilen Radargeräten, lokale Suche, Wettervorhersage und den Abo-Status von „My TomTom LIVE“.

Hinweis
LIVE-Services sind nicht in allen Ländern und Regionen verfügbar.

Folgenden Menüs werden angezeigt:

- **Traffic/HD Traffic**

  Wählen, um aktuelle Verkehrsinformationen in Echtzeit zu empfangen.

  Hinweis
  Der Service **HD Traffic** heißt **Traffic**, wenn kein Abo aktiviert ist.

- **Radargeräte**

  Zeigt Warnungen und die Lage mobiler Radargeräte in Echtzeit, stationäre Radargeräte und Unfallschwerpunkte.

  Hinweis
  Die Informationen über Radargeräte werden online von der gesamten Systembenutzergemeinschaft aktualisiert.

  Die Funktion kann bei Bedarf über das Menü „Radargeräte“ in „LIVE-Services“ ausgeschaltet werden.

Hinweis
In bestimmten Ländern ist es illegal, die Option der Kamerawarnung herunterzuladen und zu aktivieren und dies könnte zu einer strafrechtlichen Verfolgung führen.

- **Lokale Suche/TomTom Places**

  Mit diesem Service können Sie jedes Sonderziel anhand eines Schlagwortes finden und als Ziel festlegen.

- **My TomTom LIVE**

  Zeigt das Ablaufdatum der abonnierten Services an. Erneuert Abonnements über den Shop.

Hinweis
Um diesen Service zu nutzen, muss eine gültige E-Mail-Adresse eingegeben werden.

Hinweis
Rechnungen werden zusammen mit (falls nötig) Installationsanweisungen und Benutzerinformationen für die Anwendungen, Services oder anderen heruntergeladen Inhalt an die eingegebene E-Mail-Adresse gesendet.

- **Wetter**

  Der Wetterdienst bietet eine Wettervorhersage über bis zu 5 Tage für Ihren aktuellen Aufenthaltsort und Ihr gewähltes Ziel.

Bildbetrachter

CD35 BT USB NAVI - Bildbetrachter

Das System kann zum Betrachten von Bildern verwendet werden. Wählen Sie **Bildbetrachter** im Hauptmenü. Die Bildergalerie wird geöffnet und Sie können ein Bild auswählen.

Zum Anzeigen der Bilder im Diashow-Modus, wählen Sie **Diashow** mit der rechten Schaltfläche ⌟ und stellen Sie die Sekunden pro Dia mit den Richtungstasten ein, wenn die entsprechende Aufforderung erfolgt.

Zum Einstellen des manuellen Diashow-Modus wählen Sie als Einstellung für die Sekunden pro Dia **Manuell** ganz rechts und blättern Sie die Bilder manuell mit den Richtungstasten durch. Starten Sie die Diashow durch Drücken der rechten Schaltfläche ⌟.

Beim Aktualisieren des Navigationssystems können Bilder hinzugefügt oder entfernt werden.

Folgende Bilderformate sind kompatibel:

- JPG: Grausakala und RGB
- BMP: 1-bit, 2 Farben; 4-bit, 16 Farben; 8-bit, 256 Farben und 24-bit, 16,7 Millionen Farben

Das Navigationssystem einrichten

CD35 BT USB NAVI - Das Navigationssystem einrichten

Navigationslautstärke
Während der Ausgabe einer Sprachanweisung lässt sich die Lautstärke durch Drehen von ⏻ bzw. durch Drücken von **+** oder **−** ändern.

Alternativ kann die Lautstärke auch mit 🔊 oder 🔊 am Bedienteil an der Lenksäule eingestellt werden.

Zum Wiederholen einer Sprachanweisung die linke Schaltfläche ⌞ drücken.

Systemanpassung
Das System lässt sich an persönliche Anforderungen anpassen. Wählen Sie **Einstellungen ändern** im Hauptmenü, um die anpassbaren Einstellungen anzuzeigen.

Bestimmte Menüpunkte sind schneller im Schnellzugriffsmenü zu finden. Das **Schnellmenü** wird durch Drücken der Zentraltaste der Fernbedienung geöffnet.

Heimatort ändern
Zum Ändern der Position Ihres angegebenen Wohnorts.

Favoriten verwalten
Zum Löschen von als Favoriten gespeicherten Zielen. Den gewünschten Eintrag markieren und danach **Fertig** mit der Schaltfläche auswählen, um den Eintrag zu löschen.

Karte wechseln
Wird verwendet, wenn mehrere Karten auf der SD-Karte installiert sind. Zum Wechseln der Karte **Karte wechseln** auswählen, dann die erforderliche Karte auswählen.

Stimmen-Einstellungen
Zum Auswählen einer entweder menschlichen oder synthetischen Stimme für die Sprachanweisungen.

Die menschlichen Sprachanweisungen bieten nur eine vereinfachte Zielführung, während die synthetischen Sprachanweisungen auch Straßenangaben und Zusatzinformationen (z. B. Verkehrszeichen und Verkehrshinweise usw.) umfassen.

Sprache ausschalten
Zum Deaktivieren der Sprachanweisungen und alleinigen Zielführung durch den Kartenbildschirm.

Ton ausschalten
Zum Deaktivieren des Tons inklusive Sprachanweisungen, Hinweise usw. Der Ton lässt sich durch Auswählen von **Ton einschalten** wieder einschalten.

Sicherheits-Einstellungen
Zur Aktivierung von akustischen Warnungen beim Fahren (z. B. beim Überschreiten der eingestellten Geschwindigkeit oder beim Annähern an Schulen usw.). Diese Option kann auch zur Vereinfachung der Menüs verwendet werden.

Planungs-Einstellungen
Es sind fünf Arten der Routenplanung wählbar. Die empfohlene Einstellung ist **Schnellste Route**.

Wenn Wahl der Planungskriterien ermöglicht das System die Aktivierung der Funktion IQ Routes™. Wenn diese Funktion aktiviert ist, wird die beste Route unter Berücksichtigung der tatsächlichen Geschwindigkeiten auf der Straße geplant.

Maut-Einstellungen: Nach Eingabe eines Ziels fragt das System, ob diese Anforderung geändert werden soll. Eine der 3 Arten der Routenplanung auswählen und mit der rechten Schaltfläche ⌟ bestätigen.

Straßentypen: Hier wählen Sie Präferenzen in Bezug auf bestimmte Abschnitte der Route (z. B. unbefestigte Straßen und Überfahrten per Fähre).

Spurbilder anzeigen
Bei Annäherung an einen wichtigen Straßenwechsel kann das System zu einer Großansicht der Abzweigung mit Abbiegepfeil und Verkehrsschildern umschalten. Diese Funktion lässt je nach Wunsch sich auch deaktivieren.

Automatischer Zoom
Während der Zielführung vergrößert das Display vor jedem Richtungswechsel schrittweise. Dieser Modus kann nach Wunsch deaktiviert werden.

POI auf Karte anzeigen
Zur Auswahl von Sonderzielen (POI), die auf der Karte erscheinen.

POIs verwalten
Zum Hinzufügen, Ändern oder Löschen von Sonderzielen (POIs) oder Sonderziel-Kategorien.

Einheiten festlegen
Maßeinheiten für Entfernungen: **Meilen** oder **Kilometer** auswählen, dann mit der Schaltfläche **Fertig** auswählen.

Uhranzeige: Aus den 3 Optionen für den Anzeigemodus der Uhr auswählen und dann mit Schaltfläche **Fertig** zum nächsten Schritt wechseln.

Koordinaten: Aus den 3 Anzeigeoptionen für den Breiten- und Längengrad auswählen und dann mit der Schaltfläche **Fertig** zum nächsten Schritt wechseln.

Hinweise anzeigen/verbergen
Bei Verwendung des Navigationssystems zeigt das System Hinweise zur bestmöglichen Nutzung der Funktionen an. Diese können durch die Auswahl **Tipps ausblenden** deaktiviert werden. Zur Reaktivierung **Tipps anzeigen** auswählen.

Fahrzeugsymbol ändern
Zum Ändern der Darstellungsart des Fahrzeugsymbols.

2D-Karteneinstellungen
Zum Umschalten der Standard-Kartendarstellung zwischen 2D und 3D.

Kompass-Einstellungen
Zum Ändern der Kompassanzeige im Kartenbildschirm.

Statusleisten-Einstellungen
Hinzufügen von Optionen in der Statusleiste, wie sie auf der Navigationskarte erscheint.

Namens-Einstellungen
Zur Anzeige von Straßen- und Hausnummern auf der Karte.

Die Farben Tag/Nacht verwenden
Im voreingestellten Automatikmodus schaltet das System automatisch zwischen Tag und Nacht um.

Wird der manuelle Modus bevorzugt, kann der Automatikmodus durch Auswahl von **Tagesfarben verwenden** oder **Nachtfarben verwenden** deaktiviert werden.

Die automatische Umschaltung kann über das Menü **Helligkeits-Einstellungen** reaktiviert werden.

Kartenfarben ändern
Es können auch neue Farben heruntergeladen werden. Zur Auswahl einer heruntergeladenen Farbe ein zusätzliches Farbschema wählen, dann die erforderliche Farbe.

Helligkeits-Einstellungen
Anpassen der Bildschirmhelligkeit an die externen Lichtverhältnisse.

Uhr einstellen
Bei Zeitumstellung im Sommer und Winter oder bei Reisen im Ausland muss die Zeit im System eingestellt werden. Wählen Sie **Uhr einstellen**; das System bietet drei Anzeigemodi. Wählen Sie den gewünschten Modus, dann mit der Schaltfläche **Fertig**. Die Uhr einstellen, dann **Fertig** wählen.

Synchronisieren der Uhr: Die Option zur Synchronisierung ermöglicht die direkte Einstellung der Zeit unter Verwendung von GPS-Daten. Die Option **Sync** mit der linken Schaltfläche ⌞ auswählen.

Start-Einstellungen
Zum Ändern der Systemstart-Einstellungen und der Startseite durch individuelles Anpassen mit einem gewählten Foto.

Weniger Menüoptionen anzeigen
Vereinfacht das Menü, damit es leichter zu bedienen ist. Zur Reaktivierung aller Optionen dieses Symbol erneut auswählen.

Sprache ändern
Zum Ändern der Sprache **Sprache:** auswählen, die erforderliche Sprache kann dann aus der Liste ausgewählt werden.

Standard wiederherstellen
Zum Zurücksetzen aller Systemparameter und Löschen aller persönlichen Daten.

Im Hauptmenü **Standard wiederherstellen** auswählen, dann die Anweisungen auf dem Bildschirm unter Verwendung der Schaltflächen befolgen.

Teilweises Zurücksetzen: Löscht alle persönlichen Daten (Favoriten, kürzlich angefahrene Ziele usw.).

Nach dem Zurücksetzen startet das System erneut in der Spracheinstellung Englisch.

NAVI 50 - Das Navigationssystem einrichten

🏠, dann 🏁**NAVI**/⬆**Nav** und anschließend **Optionen** drücken. In diesem Menübildschirm können Sie die folgenden Karten- und Navigationseinstellungen prüfen und aktualisieren:

- **Warnungen**
- **Routeneinstellungen**
- **Karteneinstellungen**
- **Spracheinstellungen**
- **Koordinatenformat**
- **GPS**
- **Kartenaktualisierung**
- **Verkehr** (je nach Ausführung verfügbar)

Warnungen
Warnungen auswählen, um auf folgende Einstellungen zuzugreifen (je nach Bedarf ausschalten):

- **Bei zu schnellem Fahren warnen** (Ein/Aus)
- **Geschwindigkeitsbegrenzung immer sichtbar** (Ein/Aus)
- **Warnungen für Warnpunkte** (Ein/Aus)
- **Vorwarnentfernung** (0 m/200 m/500 m)

  Je nach Ausführung verfügbar.

Bei zu schnellem Fahren warnen: Die digitale Karte enthält für bestimmte Straßen Geschwindigkeitsbegrenzungen. Wenn das Fahrzeug die Geschwindigkeitsbeschränkung überschreitet, werden akustische und/oder optische Warnsignale ausgegeben.

Geschwindigkeitsbegrenzung immer sichtbar: Auf dem Bildschirm ist die Geschwindigkeitsbegrenzung für bestimmte Straßen immer sichtbar.

Warnungen für Warnpunkte: Wenn das Fahrzeug einen (dauerhaften oder temporären) Warnpunkt überschreitet, d. h. wenn eine potenzielle Gefahrenstelle befahren wird, die zusätzliche Aufmerksamkeit erfordert, werden akustische und optische Warnungen wiedergegeben.

Vorwarnentfernung: Mit dieser Option kann festgelegt werden, ab welcher Entfernung vom Warnpunkt die Warnungen wiedergegeben werden sollen.

Hinweis
Warnungen sind möglicherweise für einige Straßen und Regionen nicht verfügbar.

Routeneinstellungen
Routeneinstellungen auswählen, um die folgenden Einstellungen für die Routenberechnung zu aktualisieren:

- **Routenplanungsmethode** (Schnell/Kurz/ECO)
- **Autobahnen** (Ein/Aus)
- **Vignettenpflichtig** (Ein/Aus)
- **Mautpflichtig** (Ein/Aus)
- **Fähren** (Ein/Aus)
- **Sonderfahrspuren** (Ein/Aus)
- **Ungepflasterte Straßen** (Ein/Aus)

Drücken Sie bei Bedarf **Optionen**, dann **Auf Standardwerte zurücksetzen**, um jede dieser Optionen auf die werkseitigen Standardeinstellungen zurückzusetzen.

Alternativ kann, wenn die Karte angezeigt wird (und keine Routenführung aktiv ist), das Menü **Routeneinstellungen** durch Drücken von **Optionen** aufgerufen werden.

Weitere Informationen finden Sie unter (NAVI 50) „Displaydarstellung“, „Kartenbildschirm“.

Routenplanungsmethode: Wählen Sie **Schnell**, um die schnellste Route zum eingegebenen Ziel zu wählen. Bei diesem Verfahren wird angenommen, dass das Fahrzeug mit oder mit fast der Höchstgeschwindigkeit auf allen Straßen fährt.

Wählen Sie **Kurz**, um die kürzeste Route zu wählen und die gesamte Fahrstrecke bis zum eingegebenen Ziel zu minimieren.

Wählen Sie **Eco**, um einen Kompromiss zwischen der schnellsten und kürzesten Route zu wählen. Die berechnete Route kann kürzer als die schnellste sein, muss aber nicht wesentlich länger sein.

Autobahnen: Schließt Autobahnen auf dem Routenplan ein oder aus.

Ausschalten, wenn z. B. ein Fahrzeug abgeschleppt wird oder Autobahnfahrten nicht erlaubt sind.

Hinweis
Halten Sie sich an die Vorschriften des Landes, in dem sie unterwegs sind.

Vignettenpflichtig: Schließt Straßen ein oder aus, die vignettenpflichtig sind.

Mautpflichtig: Schließt Straßen ein oder aus, die mautpflichtig sind.

Fähren: Schließt die Nutzung von Fähren, Schiffen und Zügen ein oder aus.

Sonderfahrspuren: Schließt Sonderfahrspuren aus.

Ungepflasterte Straßen: Schließt unbefestigte Straßen wie z. B. Kiesstraßen ein oder aus.

Karteneinstellungen

Karteneinstellungen auswählen, um auf folgende Optionen zuzugreifen:

- **Ansichtsmodus** (2D/3D/2D Norden)

  Der Ansichtsmodus „2D Norden“ ist je nach Ausführung verfügbar.
- **Ansicht** (Tief/Normal/Hoch)
- **Ansicht von Autobahnen** (Ein/Aus)
- **Sonderzielmarkierungen**

Alternativ kann, wenn die Karte angezeigt wird (und keine Routenführung aktiv ist), das Menü **Karteneinstellungen** durch Drücken von **Optionen** aufgerufen werden.

Weitere Informationen finden Sie unter (NAVI 50) „Displaydarstellung“, „Kartenbildschirm“.

Ansichtsmodus: **Ansichtsmodus** auswählen, um den Standardkartenmodus zu wechseln. Die verfügbaren Modi sind eine 2D-Ansicht, eine perspektivische 3D-Ansicht und eine 2D-Ansicht, die stets mit dem oberen Bildschirmrand nach Norden ausgerichtet ist.

Alternativ auf den Kompass auf der Karte drücken, um zwischen den Kartenansichtsmodi zu wechseln.

Ansicht: Wählen Sie **Ansicht**, um die Kartenansicht anzuheben oder abzusenken.

Drücken Sie alternativ, wenn die Karte angezeigt ist (und keine Zielführung aktiv ist), ⇧/⇩, um die Kartenansicht anzuheben oder abzusenken. Sie sind grau ausgeblendet, wenn die maximale Position erreicht ist.

Ansicht von Autobahnen: Wählen Sie **Ansicht von Autobahnen**, um die Ansicht von Autobahnanschlussstellen für die Zielführung ein-/auszuschalten.

Weitere Informationen finden Sie unter (NAVI 50) „Displaydarstellung“, „Kartenbildschirm“.

Sonderzielmarkierungen: ► neben **Sonderzielmarkierungen** auswählen, um eine Liste der Sonderzieltypen anzuzeigen.

Mit diesem Bildschirm können Sie Markierungen für bestimmte Sonderzieltypen auf der Karte ein-/ausschalten (oder auf der Karte ein-/ausblenden), z. B. Unterkunft, Flughafen, Café oder Bar.

Wählen Sie einen Sonderzieltyp, um eine Liste der Unterkategorien zu öffnen, und schalten Sie einzelnen Unterkategorien ein-/aus (Ein- oder Ausblenden).

Hinweis
Sonderziele sind abhängig von der Zoomstufe nur auf der Karte sichtbar.

Spracheinstellungen
Spracheinstellungen auswählen, um die Sprache der Sprachzielführung zu ändern.

Durch Drücken auf ▲/▼ durch die Liste der Sprachen blättern. Eine Sprache auswählen und die Auswahl durch Drücken auf **OK** bestätigen.

Koordinatenformat
Koordinatenformat auswählen, um das Format der Koordinateneingabe zu ändern. Folgende Optionen stehen zur Verfügung:

- TT.TTTTT
- TT MM.MMM
- TT MM SS.S

GPS
GPS auswählen, um die GPS-Informationen wie verfügbare Satelliten, Satellitenposition und Signalstärke anzuzeigen.

Kartenaktualisierung
Kartenaktualisierung auswählen, um die folgenden Digitalkarteninhalte und die neuesten Aktualisierungsinformationen anzuzeigen:

- **Warnpunkte**
- **Ansicht von Autobahnanschlussstellen**
- **Karten**
- **Orte**
- **Vorverarbeitetes Straßennetz**

Es können spezifische Inhalte oder der gesamte Karteninhalt aktualisiert werden. Wählen Sie zuerst eine der Optionen, oder drücken Sie **Optionen** und dann **Aktualisieren**. Warten Sie, bis die Aktualisierung abgeschlossen ist.

Siehe „USB-Speicherstick“ (NAVI 50), „Aktualisieren des USB-Speichersticks und Navigationssystems“ im Abschnitt „Allgemeine Informationen“ ⇨ 81.

Verkehr
Verkehr auswählen, um die folgenden Verkehrsinformationseinstellungen zu ändern:

- **Verkehrsinformationen** (Ein/Aus)
- **Umleitung**
- **Ereignisarten**

Verkehrsinformationen: Für Ereignisse, die entlang der Route auftreten, werden Warnungen ausgegeben.

Umleitung: Im Falle eines Staus oder einer Verkehrsbehinderung entlang der aktuellen Route kann eine alternative Route berechnet werden. Je nach Bedarf neben „Vorgeschlagene Route bestätigen?“ entweder „Ein“ oder „Aus“ wählen, um die Route zu bestätigen oder abzulehnen.

Bei Bedarf den Wert der Zeitdauer für die Option „Umleitung vorschlagen, wenn geschätzte Zeitersparnis der berechneten Route über:“ (z. B. 5 Minuten) ändern. Dazu auf ◄/► drücken.

Ereignisarten: Die Arten von Verkehrsereignissen auswählen, die während der Zielführung angezeigt werden sollen: alle Ereignisse, Verkehrsstockungen, Straßensperren, Unfälle.

NAVI 80 - Das Navigationssystem einrichten

Um das Menü Navigationseinstellungen vom Startbildschirm aus zu öffnen, drücken Sie **MENU**, **Navigation** und dann **Einstellungen** auf dem Bildschirm. Es werden die folgenden Untermenüs für Einstellungen angezeigt:

- **Zielführung ausschalten**:

  Schaltet die Sprachführung während der Navigation ein/aus.

- **Routenplanung**:

  Wählt einen bevorzugten Planungstyp, es wird „Schnellste Route“ empfohlen. Die ECO-Route ist so konzipiert, dass sie am wenigsten Kraftstoff verbraucht.

  Schalten Sie dann „iQ routes™“ nach Bedarf ein/aus. Mit iQ routes™ können Routen unter Berücksichtigung des durchschnittlichen Verkehrsaufkommens an bestimmten Tagen und Uhrzeiten und auch beste Route gemäß aktuellen Verkehrsgeschwindigkeiten berechnet werden.

- **Sonderziele auf der Karte anzeigen**:

  Blendet Kategorien von Sonderzielmarkierungen auf der Karte ein oder aus.

- **Sonderziele verwalten**:

  Zum Hinzufügen, Ändern oder Löschen von Sonderzielen oder Sonderzielkategorien.

- **Stimme**:

  Wählt (für Sprachanweisungen) eine synthetisierte Stimme oder eine männliche oder weibliche menschliche Stimme aus der verfügbaren Liste.

  Menschliche Stimmen bieten einfachere Sprachanweisungen der Sprachsteuerung und sind nicht verfügbar, wenn die Spracherkennungsfunktion verwendet wird ⇨ 130.

- **EV-Einstellungen**:

  Nicht verwendet.

- **Heimatstandort definieren**:

  Ändert die Heimadresse oder die am häufigsten verwendete Zieladresse.

- **Gespeicherte Orte verwalten**:

  Löscht oder nennt gespeichert Zieladressen um.

  Wählen Sie zum Umbenennen eine Adresse aus der angezeigten Liste, drücken Sie **Umbenennen**, und geben Sie dann einen neuen Namen ein. Drücken Sie auf **Fertig**, um zu bestätigen. Um eine ausgewählte Adresse zu löschen, drücken Sie **Löschen** und bestätigen Sie, sobald Sie dazu aufgefordert werden.

- **Karte wechseln**:

  Wenn mehr als eine Karte auf der SD-Karte installiert ist, verwenden Sie diese Option, um zwischen den gespeicherten Karten zu wechseln. Wählen Sie „Karte wechseln“, und wählen Sie dann die gewünschte Karte aus den verfügbaren Optionen.

- **Kartenfarben ändern**:

  Ändert die Farben für Tag und Nacht auf der Navigationskarte.

  Wählen Sie für neue heruntergeladene Farben eine neue Farbe,

wählen Sie ein zusätzliches Farbschema, und wählen Sie dann die gewünschte Farbe aus den verfügbaren Optionen.

- **Fahrzeugsymbol**:

  Ändert das Fahrzeugsymbol auf der 3D-Navigationskarte.

- **Erweitert**:

  Wählen Sie aus den folgenden erweiterten Optionen:

  - **Karteninformationen**:

    Blendet auf der Karte angezeigte Informationen ein und aus, z. B. Adressnummer vor Straßenname, Straßennamen/aktueller Straßenname, Name der Straße nach der aktuellen Straße.

  - **Kartenverhalten**:

    Definiert, wie die Karte bei den folgenden Optionen funktioniert:

    Spurbilder anzeigen (z. B. an Autobahnanschlussstellen), Karte mit Fahrrichtung drehen (2D-Modus), automatisch in den 3D-Modus während der Zielführung schalten, automatischer Zoom (2D-Modus, 3D-Modus).

  - **Verkehrsquelle**:

    Wählt eine Verkehrsinformationsquelle aus der verfügbaren Liste.

Zieleingabe

CD35 BT USB NAVI - Zieleingabe

Ein Ziel auswählen

Wählen Sie im Hauptmenü **Navigieren zu...** und dann eine der folgenden Optionen:

Heimatort
Führt Sie nach Hause.

Zum Speichern Ihrer Heimatadresse siehe **Hinzufügen und Speichern eines Favoriten**.

Favorit
Eine gespeicherte Liste mit häufig besuchten Zielen.

- **Favorit** auswählen und bestätigen.
- Das gewünschte Ziel in der Liste auswählen und bestätigen.

Zum Speichern eines Ziels unter den Favoriten siehe **Hinzufügen und Speichern eines Favoriten**.

Hinweis
Das Symbol **Favorit** wird grau dargestellt, wenn noch kein Ziel als Favorit gespeichert wurde.

Adresse
Geben Sie die Adresse vollständig oder teilweise ein (d. h. Stadt und Straße oder Stadtzentrum, Postleitzahl usw.).

Hinweis
Es werden nur Adressen akzeptiert, die dem System durch die digitale Straßenkarte bekannt sind.

- Bei erstmaliger Verwendung das Zielland festlegen.
- Den Namen der gewünschten Stadt eingeben. Das System kann mehrere Städte vorschlagen. (Die erste Zeile wird immer gelb hervorgehoben.)

- Markieren Sie in der Vorschlagsliste die gewünschte Stadt und bestätigen Sie mit der Schaltfläche **Fertig**.
- Auf die gleiche Weise für **Straße:** und **Hausnr.:** fortfahren.

Wenn sich die gewünschte Stadt nicht in der kurzen Vorschlagsliste befindet, lässt sich die vollständige Liste über das Dropdown-Menü (oben rechts am Bildschirm) aufrufen.

Das System speichert vorher eingegebene Städte in seinem Speicher. Diese können dann direkt in der vollständigen Liste über das Dropdown-Menü ausgewählt werden.

Letztes Ziel
Wählen Sie ein Ziel aus der Liste der zuletzt verwendeten Adressen aus, die automatisch gespeichert wurden.

Point of Interest (Sonderziel / POI)
Ein Sonderziel (POI) ist ein Dienstleister, eine Einrichtung oder ein touristisches Gebiet in der Nähe einer Position. Sonderziele werden nach unterschiedlichen Kategorien klassifiziert (z. B. Restaurants, Museen, Parkplätze usw.).

Markieren und bestätigen Sie **Point of Interest** und suchen Sie dann einen POI nach folgenden Kriterien:

Suche eines Sonderziels nach Namen
Den Namen des Sonderziels eingeben, das System sucht das Sonderziel dann automatisch.

Suche nach eines Sonderziels nach Kategorien
Markieren Sie die gewünschte Kategorie (z. B. Museum) und wählen Sie dann unter den folgenden Optionen das entsprechende Gebiet:

- **POI in der Nähe**
- **POI in Stadt**
- **POI bei Heimatort**

Starten Sie die Suche, indem Sie **Fertig** auswählen.

TomTom Places
Ziele und Routen können unter Berücksichtigung der aktuellsten Informationen ausgewählt werden.

Hinweis
Diese Funktion ist nur mit einem Abonnement der kostenpflichtigen LIVE-Services verfügbar.

Ort auf Karte
Ein Ziel kann auf der Karte definiert werden. Den Cursor auf dem Ziel positionieren und bestätigen. Das System berechnet die Route.

Längen- und Breitengrad
Definiert das Ziel unter Verwendung seiner Breiten- und Längengrade.

Bestätigen des Ziels
Nach Eingabe der Zielinformationen berechnet das System die Route. Nach Abschluss der Berechnung

zeigt das System die Zusammenfassung der Navigation an und schlägt zwei Optionen vor:

- **Details**: Zeigt verschiedene Formen von Reisedetails an. Siehe (CD35 BT USB NAVI) „Routeninformationen“ im Abschnitt „Zielführung“.
- **Fertig**: Zielführung beginnt.

Bei ausbleibender Bestätigung schließt diese Seite nach wenigen Sekunden und die Zielführung beginnt automatisch.

Die Funktion IQ routes™ kann die Fahrtdauer unter Rückgriff auf statistische Daten optimieren. Zum Ein- oder Ausschalten dieser Funktion siehe **Routen-planung** im Abschnitt **Benutzung**.

Hinzufügen und Speichern eines Favoriten

Im Hauptmenü **Favorit hinzufügen** auswählen.

Die Position Ihres Favoriten kann unter folgenden Optionen ausgewählt werden:

Heimatort
Speichern Sie Ihre Heimatadresse als Favorit.

Favorit
Nicht verwendet.

Adresse
Bei Eingabe einer Adresse aus folgenden Optionen wählen:

- Stadtmitte
- Straße und Hausnummer
- Postleitzahl
- Kreuzung oder Straßengabelung

Letztes Ziel
Aus der Liste der jüngst eingegebenen Ziele einen Ort als Favorit auswählen.

Point of Interest
Beim Hinzufügen eines Sonderziels (Point of Interest, POI) zu Ihren Favoriten eine der folgenden Optionen auswählen:

- **POI in der Nähe**: Suche in einer Liste von Sonderzielen (POI) in der Nähe der aktuellen Position.
- **POI in Stadt**: Wählen eines Sonderziels (POI) in einer bestimmten Stadt. Stadt bzw. Ort muss angegeben werden.
- **POI bei Heimatort**: Suche aus einer Liste von Sonderzielen (POI) in der Nähe der Heimatadresse.

Beim Navigieren zu einem Ziel kann eine Auswahl auch aus einer Liste von Sonderzielen getroffen werden:

- **POI auf Route**
- **POI bei Ziel**

Mein Standort
Bei Anhalten an einem interessanten Ort kann dieser als Favorit gespeichert werden. Das System schlägt immer eine Bezeichnung vor, normalerweise die Adresse, es kann jedoch auch ein Name gewählt werden. Den Namen einfach eintippen.

Ort auf Karte
Den Ort des Favoriten mit dem Cursor auswählen, dann mit der Schaltfläche **Fertig** auswählen.

Längen- und Breitengrad
Erstellt einen Favoriten durch Eingabe von Werten für Breiten- und Längengrad.

Löschen oder Umbenennen eines Favoriten
Wählen Sie **Einstellungen ändern**, dann **Favoriten verwalten** aus: wählen Sie Favorit, dann mit der Schaltfläche **Element löschen** oder **Element umbenennen**.

Vorbereitung einer Route vor Abfahrt
Reiserouten lassen sich im Voraus planen, z.B. um die Reisedauer abzuschätzen oder die Routenführung zu überprüfen.

Im Hauptmenü **Route erstellen** auswählen. Auf die gleiche Weise wie beim Wählen des Ziels einen Startpunkt und dann ein Ziel auswählen. Die Routenkriterien auswählen und bestätigen. Das System plant die Route und ermöglicht die Anzeige von Details zur Route.

NAVI 50 - Zieleingabe

Ein Ziel auswählen
🏠, dann 🏁**NAVI**/⬆**Nav** und anschließend **Ziel** drücken.

Für die Zieleingabe stehen die folgenden Menüoptionen zur Verfügung:

- **Adresse**
  Eine Adresse mit der Tastatur eingeben.
- **Sonderziele (POIs)**
  Wählt Sonderziele (POI) aus, z. B. Tankstellen, Restaurants, Parkplätze.
- **Verlauf**
  Wählt aus einer Liste der letzten Ziele aus.
- **Favoriten**
  Wählt aus einer gespeicherten Liste der bevorzugten Ziele aus.
- **Auf der Karte suchen**
  Wählt ein Ziel mithilfe der digitalen Karte.
- **Koordinaten**
  Geben Sie die Koordinaten des Ziels ein.

Nachdem Sie ein Ziel eingegeben haben, warten Sie 10 Sekunden, oder drücken Sie **OK**, um mit der Zielführung sofort zu starten.

Eine Adresse eingeben
Adresse auswählen und einen Teil einer Adresse oder eine vollständige Adresse eingeben:

- **Land**
- **Stadt**
- **Straße**
- **Nummer**
- **Querstraße**

Hinweis
Komplette Adressen können nur eingegeben werden, wenn sie vom Navigationssystem erkannt werden.

Wenn Sie eine Adresse zum ersten Mal eingeben, drücken Sie **Land**, und geben Sie dann den Namen des gewünschten Lands mit der Tastatur ein. Alternativ können Sie mit dem Dropdown-Menü ▼ aus einer Liste von vorgeschlagenen Ländern das Land auswählen.

Hinweis
Bei der Eingabe einer Adresse stehen, abhängig von den vom Navigationssystem erkannten Adressen, bestimmte Buchstaben und Zahlen nicht zur Auswahl (grau ausgeblendet).

Auf die gleiche Weise die Details für **Stadt**, **Straße**, **Hausnummer** und **Querstraße** eingeben.

Die Adresse wird automatisch im Speicher gespeichert.

Zur Eingabe mit der Tastatur siehe (NAVI 50) „Tastaturen im Display benutzen“ im Abschnitt „Benutzung“ ⇨ 86.

Hinweis
Die **Nummer** und **Querstraße** sind erst verfügbar, nachdem eine **Straße** eingegeben wurde.

Bei Eingabe einer **Straße** muss die Art der Straße (Landstraße, Allee, Boulevard usw.) nicht angeben werden.

Sonderziele (POI) wählen
Sonderziele können mit den folgenden Suchoptionen als Ziel gewählt werden:

- Voreingestellte Sonderzielliste
- Sonderzielkategorien
- Schnelle Suche nach Sonderzielen mithilfe der Karte

Voreingestellte Sonderzielliste
Sonderziele auswählen, um aus der Liste häufig verwendeter Kategorien (Tankstellen, Parkplätze, Restaurants usw.) auszuwählen.

Sonderzielkategorien
Sonderziele und dann **Benutzerdefinierte Suche** auswählen, um aus der Liste der Kategorien und Unterkategorien auszuwählen.

Die Suche nach Sonderzielen hängt von der aktuellen Situation ab:

- Wenn die Zielführung aktiv ist, wird nach den Sonderzielen **Tankstellen** und **Restaurants** entlang der Route gesucht, und nach den Sonderzielen **Parkplätze** wird in der Nähe des Ziels gesucht.
- Wenn keine Zielführung aktiv ist, wird nach Sonderzielen in der Nähe der aktuellen Position gesucht.
- Wenn die aktuelle Position nicht verfügbar ist (d. h. kein GPS-Signal empfangen wird), wird nach Sonderzielen in der Nähe der letzten bekannten Position gesucht.

Folgende Optionen stehen zur Auswahl:

- **In einer Stadt/in einem Vorort**

  Sucht nach einem Sonderziel innerhalb einer ausgewählten Stadt/Vorort (die Ergebnisliste wird nach der Entfernung vom Stadtzentrum sortiert).

- **Entlang der Route**

  Sucht nach einem Sonderziele entlang der aktuellen Route (die Ergebnisliste wird nach der Länge des notwendigen Umwegs sortiert).
- **In der Nähe meiner Position**

  Sucht nach einem Sonderziel in der Nähe der aktuellen Position (die Ergebnisliste wird nach der Entfernung von dieser Position sortiert).
- **In Zielumgebung/In der Nähe des Ziels**

  Sucht nach einem Sonderziel in der Nähe des Ziels der aktuellen Route (die Ergebnisliste wird nach der Entfernung vom Ziel sortiert).

Wenn eine Liste mit Sonderzielen angezeigt wird, können diese sortiert oder auf der Karte angezeigt werden. Drücken Sie **Optionen**, um Folgendes anzuzeigen:

- **Nach Name sortieren**
- **Nach Entfernung sortieren**
- **Nach Umweg sortieren** (wenn die Zielführung aktiv ist)
- **Alle auf der Karte anzeigen**

Schnelle Suche nach Sonderzielen
Drücken Sie auf eine beliebige Stelle auf der Karte. Der Cursor zeigt die momentan gewählte Position an. Um innerhalb der Karte zu blättern, ziehen Sie den Cursor in die gewünschte Richtung.

Drücken Sie **Optionen** und dann **Sonderziele in der Nähe des Cursors**, um die Namen von Sonderzielen und ihre Entfernung von der gewählten Position auf der Karte anzuzeigen.

Alternativ drücken Sie **Suchen**, um mit der Tastatur ein Ziel nach dem Namen zu suchen.

Aus der Liste der letzten Ziele wählen
Verlauf auswählen, um eine Liste zuvor eingegebener Ziele zu öffnen.

Um die Liste zu sortieren, drücken Sie **Optionen**, um Folgendes anzuzeigen:

- **Nach Name sortieren**
- **Nach Entfernung sortieren**
- **Alle löschen**

Alternativ drücken Sie **Suchen**, um mit der Tastatur ein Ziel nach dem Namen zu suchen.

Aus Favoriten-Liste wählen
Favoriten auswählen, um eine Liste gespeicherter Favoritenziele zu öffnen.

Wenn die Liste mit den Favoriten angezeigt wird, können diese sortiert oder auf der Karte angezeigt werden. Drücken Sie **Optionen**, um Folgendes anzuzeigen:

- **Nach Name sortieren**
- **Nach Entfernung sortieren**
- **Alle auf der Karte anzeigen**
- **Alle löschen**

Alternativ drücken Sie **Suchen**, um mit der Tastatur einen Favoriten nach dem Namen zu suchen.

Ein Ziel mithilfe der Karte wählen
Auf Karte suchen auswählen, um auf der Karte ein Ziel auszuwählen.

Drücken Sie auf eine beliebige Stelle auf der Karte. Der Cursor zeigt die momentan gewählte Position an. Um

innerhalb der Karte zu blättern, ziehen Sie den Cursor in die gewünschte Richtung.

Drücken Sie **OK**, um die Position als Ziel auszuwählen.

Die Koordinaten des Ziels eingeben
Koordinaten auswählen, um ein Ziel durch Eingabe der Koordinaten zu suchen.

Um das Format der Koordinaten zu ändern, drücken Sie **Optionen**, und wählen Sie eine der folgenden Optionen:

- **Breitengrad/Längengrad**

  Die Werte können in einem der folgenden Formate eingegeben werden:

  - Dezimalgrad
  - Grad und Dezimalminuten
  - Grad, Minuten und Dezimalsekunden
- **UTM** (Universal Transverse Mercator)

Bestätigen des Ziels
Wenn ein Ziel gewählt wurde, wird die Route auf der Karte angezeigt. Drücken Sie **OK**, und definieren Sie als eine **Neue Route**.

Wenn die Zielführung aktiv ist, kann das Ziel als **Wegpunkt** entlang der Route festgelegt werden.

Hinzufügen und Speichern eines Favoriten
Wenn ein Ziel ausgewählt wurde, drücken Sie **Optionen**, um Folgendes anzuzeigen:

- **Zu Favoriten hinzufügen**: Das Ziel in der Favoriten-Liste speichern.
- **Aktueller Verkehr**: Zeigt Informationen zu Verkehrsereignissen an (abhängig von der Ausführung).

  Siehe (NAVI 50) „Verkehrsinformationen“ im Abschnitt „Zielführung“ ⇨ 116.
- **Info/Nachrichten**: Zeigt Informationen zum ausgewählten Sonderziel an (z. B. die Adresse).

  Zeigt den Standort (Adresse) der gewählten Position, liefert die GPS-Koordinaten (Breitengrad/Längengrad), und zeigt auch die Telefonnummer eines ausgewählten Sonderziels, sofern verfügbar.
- **Zurück zum Fahrzeug**: Kehrt zum aktuellen Fahrzeugstandort zurück.

Bevor Sie einen Favoriten speichern, kann der Name des Favoriten mit der Tastatur geändert werden.

Zur Eingabe mit der Tastatur siehe (NAVI 50) „Tastaturen im Display benutzen“ im Abschnitt „Benutzung“ ⇨ 86.

Favoriten löschen
Einen Favorit auswählen, vor dem Starten der Zielführung auf **Optionen** und dann auf **Favorit löschen** drücken. Den Löschvorgang bestätigen.

Um alle bevorzugten Ziele (Favoriten) zu löschen, das Menü **Ziel** und dann **Favoriten auswählen**. Anschließend

Optionen und dann **Alle löschen** auswählen und den Löschvorgang bestätigen.

NAVI 80 - Zieleingabe

Ein Ziel auswählen

Drücken Sie auf dem Startbildschirm **MENU**, dann **Navigation**, anschließend **Fahre nach...** auf dem Bildschirm.

Wählen Sie ein Ziel aus den folgenden Optionen auf dem Display:

- **Zuhause**
- **Gespeicherte Orte**
- **Adresse**
- **Letzte Ziele**
- **Lokale Suche/TomTom Places**
- **Ladestation** (wird nicht verwendet)
- **Sonderziel**
- **Stelle auf der Karte**
- **Breitengrad Längengrad**

Zuhause
Führt Sie zu Ihrer Heimatadresse.

Um die Adresse Ihres Heimatstandorts zu speichern, drücken Sie auf dem Startbildschirm **MENU**, dann **Navigation** und anschließend **Einstellungen** auf dem Bildschirm.

Wählen Sie **Heimatstandort festlegen**, und geben Sie eine Adresse ein.

Siehe (NAVI 80) „Das Navigationssystem einrichten“ im Abschnitt „Benutzung“ ⇨ 86.

Gespeicherte Orte
Wählt aus einer Liste der zuletzt gespeicherten Ziele aus.

Um gespeicherte Ziele zu löschen oder umzubenennen, drücken Sie auf dem Startbildschirm **MENU**, dann **Navigation** und anschließend **Einstellungen** auf dem Bildschirm.

Wählen Sie dann **Gespeicherte Orte verwalten**, und aktualisieren Sie das gewählte Ziel nach Bedarf.

Siehe (NAVI 80) „Das Navigationssystem einrichten“ im Abschnitt „Benutzung“ ⇨ 86.

Adresse
Geben Sie mit der Tastatur einen Teil oder die gesamte Adresse ein, z. B.:

- **Land**
- **Postleitzahl**
- **Ort/Stadt**
- **Straße**
- **Hausnummer**

Hinweis
Komplette Adressen können nur eingegeben werden, wenn sie vom Navigationssystem erkannt werden.

Bei der ersten Eingabe einer Adresse muss das Land des Ziels angegeben werden. Geben Sie mit der Tastatur den Namen des Lands ein.

Während der Eingabe können Vorschläge angezeigt werden. Drücken, um ein auf dem Display angezeigtes Ziel zu wählen, oder drücken Sie **Liste**, um die vollständige Liste für den aktuellen Teil der Adresse zu öffnen.

Hinweis
Bei der Eingabe einer Adresse stehen, abhängig von den vom Navigationssystem erkannten Adressen, bestimmte Buchstaben und Zahlen nicht zur Auswahl (grau ausgeblendet).

Geben Sie auf die gleiche Weise eine **Postleitzahl** ein, oder geben Sie die Details für **Ort/Stadt**, **Straße** und **Hausnummer** ein.

Die Adresse wird automatisch im Speicher gespeichert.

Bei Eingabe mit der Tastatur siehe (NAVI 80) „Tastaturen im Display benutzen" im Abschnitt „Benutzung“ ⇨ 86.

Letzte Ziele
Wählen Sie aus einer Liste der bisherigen Ziele, die automatisch gespeichert wurden.

Lokale Suche/TomTom Places
Wählen Sie ein Sonderziel in der Nähe, indem Sie Schlüsselwörter mit der Tastatur eingeben.

Hinweis
Diese Funktion ist nur mit einem Abonnement der kostenpflichtigen LIVE-Services verfügbar.

Weitere Informationen finden Sie unter (NAVI 80) „LIVE-Services“ im Abschnitt „Benutzung“ ⇨ 86.

Sonderziel
Sonderziele können mit den folgenden Suchoptionen als Ziel gewählt werden:

- Sonderzielkategorien:

  Wählen Sie einen Sonderzielkategorietyp (z. B. Tankstellen, Restaurants, Parkplätze), und wähle Sie dann einen Suchbereich (z. B. **Sonderziele in der Nähe**, **Sonderziele in der Stadt**, **Sonderziele zu Hause**).

  Geben Sie einen Ort-/Stadtnamen ein, und drücken Sie **Fertig**, um die Auswahl zu bestätigen.
- Sonderzielnamen:

  Geben Sie den Namen eines Sonderziels ein, und wählen Sie ihn, um eine Suche zu starten.

Stelle auf der Karte
Wählt ein Ziel mithilfe der digitalen Karte.

Um innerhalb der Karte zu blättern, ziehen Sie den Cursor in die gewünschte Richtung, und bestätigen Sie die Position als Ziel.

Breitengrad Längengrad
Geben Sie die Koordinaten des Ziels ein.

Bestätigen des Ziels
Wenn ein Ziel ausgewählt wurde, wird die Route auf der Karte angezeigt, und die Registerkarte 🏁 enthält eine Routenübersicht.

Drücken Sie die Registerkarte LIVE, um Verkehrsinformationen in Echtzeit anzuzeigen. Weitere Informationen finden Sie unter (NAVI 80) „LIVE-Services“ im Abschnitt „Benutzung“ ⇨ 86.

Drücken Sie **Fertig**, um die Route zu bestätigen.

Hinzufügen und Speichern eines Favoriten

Den gespeicherten Orten hinzufügen
Drücken Sie auf dem Startbildschirm **MENU**, dann **Navigation**, anschließend **Fahre nach...** auf dem Bildschirm.

Wählen Sie **Letzte Ziele**, und wählen Sie ein Ziel aus der angezeigten Liste aus.

Drücken Sie **+** (um ein Pop-up-Menü zu öffnen), dann **Den gespeicherten Orten hinzufügen**, geben Sie mit der Tastatur einen Namen für das Ziel ein, und drücken Sie dann auf **Weiter**.

Es wird eine Nachricht angezeigt, die Sie fragt, ob die gespeicherte Adresse als Heimatadresse festgelegt werden soll. Wählen Sie **Ja** oder **Nein**. Es wird eine Meldung angezeigt, die bestätigt, dass die Adresse gespeichert wurde.

Favorit hinzufügen
Drücken Sie auf dem Startbildschirm ★, um das Favoritenmenü zu öffnen, und wählen Sie **Navigation**.

Um ein gespeichertes Ziel als Favorit zu definieren, drücken Sie **+** (um ein Pop-up-Menü zu öffnen), und dann **Favorit hinzufügen**.

Wählen Sie aus der angezeigten Liste, um ein gespeichertes Ziel den Favoriten hinzuzufügen.

Weitere Informationen finden Sie unter (NAVI 80) „Favoriten“ im Abschnitt „Einführung“ ⇨ 25.

Favoriten löschen
Drücken Sie auf dem Startbildschirm ★, um das Favoritenmenü zu öffnen, und wählen Sie **Navigation**.

Drücken Sie **+**, und wählen Sie **Alle Favoriten entfernen**, oder wählen Sie aus der angezeigten Liste einen Favoriten, und drücken Sie dann **Einen Favoriten entfernen**. Eine Bestätigungsmeldung wird angezeigt. Zum Bestätigen **Löschen** drücken.

Weitere Informationen finden Sie unter (NAVI 80) „Favoriten“ im Abschnitt „Einführung“ ⇨ 25.

Zielführung

Routeninformationen

CD35 BT USB NAVI - Routeninformationen
Zum Darstellen der Route vor Beginn der Zielführung, nach Eingabe des Ziels **Route anzeigen** wählen.

Wählen Sie unter den folgenden Optionen die Einzelheiten der Route:

Als Text anzeigen
Zeigt den Routenplan. Angezeigt werden einige Details zur Route:

- Richtungsänderungspfeile
- Straßentypen
- Straßennamen
- Entfernung vor einer Kreuzung

Als Bilder anzeigen
Richtungsänderungen werden als Bilder angezeigt.

Route auf Karte anzeigen
Zeigt die Karte der Route.

Vorführung starten
Zeigt den Verlauf der Route. Die Geschwindigkeit der Darstellung kann gewählt werden.

Zusammen-fassung
Zeigt Einzelheiten zur Reisezeit, die Entfernung und die Routenkriterien. Für direkten Zugriff auf diese Seite von der Navigationskarte aus die rechte Schaltfläche drücken.

Verkehr auf Route anzeigen
Zeigt einen Überblick über die Fahrt betreffende Verkehrsstörungen.

NAVI 50 - Routeninformationen
Um die Route vor dem Beginn der Streckenführung anzuzeigen, 🏠 und anschließend auf 🏁**NAVI**/🏠**Nav** und dann **Route** drücken.

Angaben zu den verschiedenen Methoden der Zieleingabe finden Sie unter (NAVI 50) „Zieleingabe“ ⇨ 107.

Folgende Optionen stehen zur Auswahl:

- **Route bearbeiten**
  Siehe (NAVI 50) „Reiseroute bearbeiten“ unten.
- **Vermeidungen/Vermeiden**
  Siehe (NAVI 50) „Reiseroute bearbeiten“ unten.
- **Übersicht**
  Siehe unten.
- **Route abbrechen**
  Siehe (NAVI 50) „Zielführung deaktivieren“ unten.
- **Alternative Routen**
  Siehe (NAVI 50) „Reiseroute bearbeiten“ unten.
- **Reiseroute/Route**
  Siehe (NAVI 50) „Reiseroute bearbeiten“ unten.

Übersicht
Wenn der Bildschirm **Route** angezeigt wird, drücken Sie **Übersicht**, um einen detaillierten Plan für die aktuelle Route und eine Sicht aus der Vogelperspektive der Route auf der Karte zu erhalten.

Diese Menüoption enthält die folgenden Informationen:

- Name und/oder Adresse des Ziels
- Gesamtzeit der Route
- Gesamtfahrstrecke der Route
- Sonderpunkte und Streckenabschnitte (z. B. Mautstraßen, Autobahnen usw.)
- Alternativrouten (z. B. kurz, schnell, sparsam)

Wenn der Bildschirm **Übersicht** angezeigt wird, drücken Sie **Optionen**, um auf die folgenden Untermenüs zugreifen zu können:

- **Alternative Routen**
  Siehe (NAVI 50) „Reiseroute bearbeiten“ unten.
- **Reiseroute**
  Siehe (NAVI 50) „Reiseroute bearbeiten“ unten.
- **Routeneinstellungen**
  Siehe (NAVI 50) „Das Navigationssystem einrichten“ ⇨ 86.
- **Navigation simulieren**
  Siehe unten.

Hinweis
Diese Optionen können auch während der Zielführung durch Drücken auf „Reiseinformationen“ (z. B. voraussichtliche Ankunftszeit,

verbleibende Gesamtfahrstrecke) auf dem Bildschirm aufgerufen werden.

Siehe (NAVI 50) „Displaydarstellung“, im Abschnitt „Benutzung“ ⇨ 86.

Navigation simulieren
Mit dieser Funktion können Sie einen schnellen Überblick der vorgeschlagenen Route anzeigen.

Folgende Optionen stehen zur Auswahl:

▶/II	: Routensimulation starten oder unterbrechen
⏮	: Zum vorhergehenden Manöver wechseln
⏭	: Zum nächsten Manöver wechseln
1x / 4x / 8x	: Erhöhen der Geschwindigkeit der Routensimulation
← / ⮌	: Zum vorhergehenden Bildschirm wechseln

NAVI 80 - Routeninformationen
Um vor Start der Führung die Route anzuzeigen, drücken Sie ✚ (um ein Popup-Menü zu öffnen), und wählen Sie dann **Routendetails**, nachdem Sie ein Ziel eingegeben haben.

Folgende Optionen stehen zur Auswahl:

- **Anzeigeanweisungen**:

  Zeigt den Routenplan.

  Es werden die folgenden Details gezeigt:

  - Richtungsänderungspfeile
  - Straßentypen
  - Straßennamen
  - Fahrstrecke vor einer Wegabzweigung (km/Meilen)

- **Routenkarte anzeigen**:

  Zeigt eine Karte der Route an.

- **Routenverlauf anzeigen**:

  Zeigt den Verlauf der Route an.

- **Routenzusammenfassung**:

  Wechselt zum vorhergehenden Bildschirm.

  Es werden die Details der Fahrtdauer, Fahrstrecke und die Art der Fahrt angezeigt. Siehe (NAVI 80) „IQ routes™“ im Abschnitt „Zieleingabe“ ⇨ 107.

- **Ziel anzeigen**:

  Richtungsänderungen werden als Bilder angezeigt.

- **Verkehr auf Route anzeigen**:

  Zeigt eine Übersicht über alle Verkehrsstörungen, die sich auf die aktuelle Reise auswirken, wobei jede Störung detailliert angezeigt wird.

  Bei einem LIVE-Services-Abonnement bietet die Registerkarte „Live“ eine detaillierte Übersicht über die Reise (z. B. Verkehrsbehinderungen, stationäre und mobile Radargeräte).

  Weitere Informationen finden Sie unter (NAVI 80) „LIVE-Services“ im Abschnitt „Benutzung“ ⇨ 86.

Reiseroute bearbeiten

CD35 BT USB NAVI - Reiseroute bearbeiten

Zur Änderung der Route **Alternative suchen** aus dem Hauptmenü auswählen. Folgende Optionen stehen zur Auswahl:

Alternative berechnen
Berechnet eine Alternative für die bereits geplante Route. Das System sucht eine andere Route von Ihrem aktuellen Standort aus zum Ziel.

Straßensperre vermeiden
Diese Auswahl treffen, wenn Straßensperren oder Staus vor Ihnen liegen, die nicht vom Verkehrsfunk mitgeteilt wurden. Wie viel aus der Route auszuschließen ist, kann ausgewählt werden: 100m, 500m, 2000m oder 5000m vermeiden.

Das System berechnet die Route neu und schließt den Routenabschnitt für die ausgewählte Strecke aus.

Reisen über...
Diese Auswahl treffen, um die Route zu wechseln, damit diese an einem bestimmten Ort entlang führt, z.B. um einen Mitfahrer aufzunehmen. Der Ort wird genauso ausgewählt wie das Ziel, so dass durchwegs die gleichen Optionen ausgewählt werden können: **Adresse**, **Favorit**, **Point of Interest** und **Ort auf Karte**.

Das System berechnet eine neue Route zum Ziel, die am gewählten Ort vorbeiführt.

Original neu berechnen
Kehrt zur ursprünglichen Route zurück.

Teilroute vermeiden
Vermeidet einen besonderen Abschnitt der Route, wie eine Straße oder eine Kreuzung. Die zu vermeidende Straße aus der Liste der Straßen auf der Route auswählen.

Verzög. minimieren
Dieses Menü auswählen, um die Route auf der Grundlage der aktuellsten Verkehrsinformationen zu planen.

NAVI 50 - Reiseroute bearbeiten

Mit dieser Funktion können Sie die Routenplanung bis zum eingegebenen Ziel anzeigen und ändern.

Der Zugriff ist jederzeit durch Drücken auf 🏠 und dann auf **NAVI**/**Nav** und **Route** möglich. **Reiseroute**/**Route** auswählen.

Es werden die folgenden Informationen angezeigt:

- Richtungsänderungspfeile
- Straßennummer
- Fahrstrecke bis zu einem Richtungswechsel

Drücken Sie **Optionen**, um die Details der Route zu ändern und sortieren.

Folgende Optionen stehen zur Auswahl:

- **Zusammenfassung**

  Zeigt alle Wegpunkte und das Ziel, einschließlich Wegpunktentfernung, verbleibende Zeit bis zum nächsten Wegpunkt und Ankunftszeit.

- **Normal**

  Zeigt alle Manöver mit Straßen- oder Ortsnamen, Fahrstrecke und Streckenabschnittsnummer.

  Diese Option zeigt auch Wegweiserinformationen, Zufahrt- und Manöverbeschränkungen,

Warnungen und Systempräferenzen.

- **Straßenliste**

  Zeigt nur die wichtigsten Abschnitte der Route mit Straßennamen/-nummern.

  Diese Option zeigt auch die Länge der einzelnen Abschnitte, verbleibende Zeit bis zum nächsten Abschnitt, Ankunftszeit und durchschnittliche Richtung.

Alternativ können diese Optionen für die Reiseroute/Route während der Zielführung durch Drücken der Registerkarte „Richtung und Entfernung zum nächsten Richtungswechsel“ auf dem Display geändert werden.
Drücken Sie **Optionen**, um die Details der Route zu ändern und sortieren.

Siehe (NAVI 50) „Displaydarstellung“, „Kartenbildschirm“ im Abschnitt „Benutzung“ ⇨ 86.

Route bearbeiten
Um die Route durch Ändern der Liste der Wegpunkte zu bearbeiten, auf 🏠, dann auf dem Display auf 🏁**NAVI**/⬆**Nav**, **Route** und anschließend auf **Route bearbeiten** drücken.

Folgende Optionen stehen zur Auswahl:

➕ oben	:	Wegpunkt hinzufügen
➕ unten	:	Neues Ziel hinzufügen
🗑	:	Ziel löschen
🏁	:	Startadresse der Route ändern (je nach Ausführung verfügbar)

Um die Reihenfolge der Wegpunkte in der Liste zu ändern, drücken Sie **Optionen**, dann **Neu sortieren**, und verschieben Sie dann die Wegpunkte nach oben/unten.

Angaben zu den verschiedenen Methoden der Zieleingabe finden Sie unter (NAVI 50) „Zieleingabe“ ⇨ 107.

Umgehungen
Um die Route so zu bearbeiten, dass bestimmte Abschnitte umfahren werden, 🏠 und dann auf dem Display auf 🏁**NAVI**/⬆**Nav**, **Route** und schließlich **Vermeidungen**/**Vermeiden** drücken.

Wählen Sie einen zu umgehenden Abschnitt aus der Liste auf dem Bildschirm. Der zu umgehende Abschnitt wird rot hervorgehoben.

Die neue Route durch Drücken auf **OK** bestätigen.

Alternative Routen
Um die Routenplanungsmethode zu ändern, 🏠 und dann auf dem Bildschirm 🏁**NAVI**/⬆**Nav**, **Route** und anschließend **Alternative Routen** drücken.

Es stehen die folgenden Optionen zur Verfügung, jeweils mit Fahrstrecke und voraussichtlicher Ankunftszeit:

- schnellste Route
- kürzeste Strecke
- Eco

Wählen Sie eine der Optionen aus, und bestätigen Sie die neue Route mit ←.

Weitere Informationen finden Sie unter (NAVI 50) „Das Navigationssystem einrichten“ im Abschnitt „Benutzung“ ⇨ 86.

NAVI 80 - Reiseroute bearbeiten
Fahrten können durch Wahl des Startpunkts und Ziels im Voraus geplant werden.

Drücken Sie auf dem Startbildschirm **MENU**, dann **Navigation**, anschließend **Reiserouten** auf dem Bildschirm.

Wählen Sie einen Ausgangspunkt auf die gleiche Weise wie die Eingabe eines Ziels. Siehe (NAVI 80) „Zieleingabe“ ⇨ 107. Wählen Sie dann ein Ziel und die Art der Route, und bestätigen Sie.

Das System plant die Route, und Sie können dann Details anzeigen lassen.

Route ändern
Um die Route während der aktiven Routenführung zu ändern, drücken Sie auf dem Startbildschirm **MENU**, dann **Navigation** und anschließend **Route ändern** auf dem Bildschirm.

Folgende Optionen stehen zur Auswahl:

- **Alternative berechnen**
- **Route abbrechen**
- **Reisen über**
- **Straßensperre vermeiden**
- **Teile der Route vermeiden**
- **Behinderungen minimieren**

Alternative berechnen
Wählen, um eine alternative Route zum Ziel zu berechnen.

Route abbrechen
Wählen, um die aktuelle Zielführung zu stoppen.

Um die Zielführung neu zu starten, drücken Sie **Fahre nach..**, und dann **Letzten Ziele** auf dem Bildschirm, und wählen Sie erneut die Route.

Reisen über (Wegpunkte)
Wählen, um die berechnete Route zu Ihrem Ziel so zu ändern, dass ein bestimmter Ort (Wegpunkt) enthalten ist.

Der einzuschließende Ort wird auf die gleiche Art und Weise wie die Eingabe eines Ziels eingegeben.

Wählen Sie aus der gleichen Liste von Optionen, z. B. „Adresse“, „Gespeicherte Orte“, „Sonderziel“, „Stelle auf der Karte“.

Siehe (NAVI 80) „Zieleingabe“ ⇨ 107.

Straßensperre vermeiden
Wählen Sie diese Option, wenn eine Straßensperre derzeit nicht vom Verkehrsinformationsdienst angezeigt wird.

Siehe (NAVI 80) „Verkehrsinformationen“ unten.

Wählen Sie die auf der vorausliegenden Route zu vermeidende Fahrstrecke (in Metern), z. B. „100 m“, „500 m“, „2000 m“, „5000 m“.

Die Route wird neu berechnet, um einen Routenabschnitt für die ausgewählte Fahrstrecke zu vermeiden.

Teile der Route vermeiden
Wählen, um einen Teil der Route zu vermeiden. Wählen Sie die zu vermeidende Straße aus der Liste der Straßen entlang der Route.

Behinderungen minimieren
Wählen, um die Route auf der Grundlage der aktuellsten Verkehrsinformationen zu planen.

Zielführung deaktivieren

CD35 BT USB NAVI - Zielführung deaktivieren

Um die aktive Zielführung zu unterbrechen, im Hauptmenü **Route löschen** (oder **Route abbrechen**) auswählen und bestätigen. Zur Wiederaufnahme der Zielführung **Navigieren zu...** auswählen, dann **Letztes Ziel**.

NAVI 50 - Zielführung deaktivieren
Um die Zielführung während der Ausführung zu beenden, 🏠 und dann am Display auf **NAVI/Nav**, **Route** und schließlich **Route abbrechen** drücken.

NAVI 80 - Zielführung deaktivieren
Um die laufende Zielführung zu stoppen, drücken Sie **+** und dann **Route löschen** auf dem Bildschirm.

In der Karte suchen

CD35 BT USB NAVI - Karte rollen
Im Hauptmenü **Karte rollen** wählen oder eine der Richtungstasten auf dem Bedienteil wählen. Über die rechte Schaltfläche wird mit den Tasten „nach oben“ und „nach unten“ vergrößert und verkleinert. Für den Zugriff auf die Optionen **OK** und dann die rechte Schaltfläche drücken.

Optionen
Vom Kartenbrowser aus auf die Option zugreifen. Dieses Menü ermöglicht die Auswahl von Informationen, die auf dem Browser gezeigt werden. Zur Änderung der Auswahl angezeigter Sonderziele (Points of Interest - POI) die linke Schaltfläche drücken. Zur Bestätigung der Auswahl die rechte Schaltfläche drücken.

Suchen
Die Karte kann auf einen spezifischen Ort zentriert werden; dazu die linke Schaltfläche drücken. Über dieses Menü kann Folgendes zentriert werden:

- Ihr eigenes Zuhause
- ein Lieblingsort
- eine Adresse
- ein kürzlich angefahrenes Ziel
- ein Sonderziel
- Ihr aktueller Standort

Cursorposition:
Um über den Kartenbrowser auf die **Cursorposition:** zuzugreifen, **OK** drücken. Dieses Menü bietet folgende Funktionen:

- Zentrieren der Karte auf den Fahrzeugstandort
- Navigieren zu einem Punkt auf der Landkarte
- Suchen nach einem Punkt auf der Landkarte
- Hinzufügen eines Punktes auf der Landkarte zu den Favoriten
- Hinzufügen eines Punktes auf der Landkarte zu den Sonderzielen (POI)
- Korrigieren des Fahrzeugstandorts

NAVI 50 - In der Karte suchen
Der Kartenbildschirm kann jederzeit durch Drücken auf 🏠 und dann auf **KARTE** am Display geöffnet werden.

Drücken Sie auf eine beliebige Stelle auf der Karte. Der Cursor zeigt die momentan gewählte Position an. Um innerhalb der Karte zu blättern, ziehen Sie den Cursor in die gewünschte Richtung.

Weitere Angaben zur Bedienung finden Sie unter (NAVI 50) „Kartenbildschirm“ im Abschnitt „Benutzung“ ⇨ 86.

Menü Optionen
Wenn der Kartenbildschirm angezeigt wird, drücken Sie **Optionen**, um das Folgende anzuzeigen:

- **Routeneinstellungen**:

  Siehe (NAVI 50) „Das Navigationssystem einrichten“ im Abschnitt „Benutzung“ ⇨ 86.
- **Karteneinstellungen**:

  Siehe (NAVI 50) „Das Navigationssystem einrichten“ im Abschnitt „Benutzung“ ⇨ 86.
- **Wo bin ich?**:

  Siehe (NAVI 50) „HILFE“ unten.

NAVI 80 - In der Karte suchen
Um den Kartenbildschirm ohne Navigation zu öffnen, drücken Sie auf dem Startbildschirm **MENU**, dann **Navigation** und anschließend **Karte anzeigen** auf dem Bildschirm.

Drücken Sie auf eine beliebige Stelle auf der Karte. Der Cursor zeigt die momentan gewählte Position an. Um innerhalb der Karte zu blättern, ziehen Sie den Cursor in die gewünschte Richtung.

Wenn der Kartenbildschirm angezeigt wird, drücken Sie **+**, um ein Pop-up-Menü mit folgenden Optionen zu öffnen:

- **Verwenden Sie diese Position, um...**
- **Suchen**
- **Die Kartendetails ändern**
- **Den gespeicherten Orten hinzufügen**

Verwenden Sie diese Position, um...
Wählen Sie diese Option, um eine der folgenden Aktionen durchzuführen:

- Zentrieren der Karte auf den Fahrzeugstandort
- Navigieren zu einem Punkt auf der Landkarte
- Suchen nach einem Punkt auf der Landkarte
- Hinzufügen eines Punktes auf der Landkarte zu den Favoriten
- Hinzufügen eines Punktes auf der Landkarte zu der Sonderzielliste
- Korrigieren der Position Ihres Fahrzeugs

Suchen
Wählen Sie diese Option, um die Karte auf Folgendes zu zentrieren:

- Ihr eigenes Zuhause
- Eine gespeicherte Adresse
- eine Adresse
- ein kürzlich angefahrenes Ziel
- Eine lokale Suche
- ein Sonderziel
- die aktuelle Fahrzeugposition
- eine Koordinate (Breiten-/Längengrad)

Die Kartendetails ändern
Wählen Sie diese Option, um die folgenden Karteneinstellungen ein- bzw. auszuschalten:

- Verkehr
- Namen
- Sonderziele (POI)
- Hintergrund der Satellitenbildkarte
- GPS-Koordinaten

Den gespeicherten Orten hinzufügen
Wählen Sie diese Option, um die aktuelle Position auf der Karte als gespeichertes Ziel hinzuzufügen. Geben Sie mit der Tastatur einen Namen ein, oder bestätigen Sie den vorgeschlagenen Namen.

Bei Eingabe mit der Tastatur siehe (NAVI 80) „**Tastaturen im Display benutzen**“ im Abschnitt „**Benutzung“** ⇨ 86.

Hilfe!

CD35 BT USB NAVI - Hilfe!

Hilfe! verwenden, um Hilfe zu finden und zu kontaktieren. Folgende Optionen stehen zur Auswahl:

Notfall-Telefonnummern
Das Menü **Notfall-Telefonnummern** gibt unterschiedliche Servicezentren aus:

- **Nächste Polizeiwache**,
- **Nächster Arzt**,
- **Nächstes Krankenhaus**,
- **Nächste öffentliche Verkehrsmittel**,
- **Nächste Autowerkstatt**,
- **Nächster Zahnarzt**,
- **Nächste Apotheke**,
- **Nächster Tierarzt**.

Wenn ein Servicecenter gewählt wurde, werden Anschrift und Rufnummer des Centers angezeigt. Durch Drücken der Schaltfläche das Servicecenter als Ziel wählen.

Hilfe holen (mit Auto)
Das System verwenden, um auf der Straße zu folgenden Einrichtungen zu gelangen:

- **Nächste Autowerkstatt**
- **Nächstes Krankenhaus**
- **Nächster Arzt**
- **Nächste Polizeiwache**
- **Nächste Apotheke**
- **Nächster Zahnarzt**

Wo bin ich?
Das System zeigt Ihren aktuellen Standort (Adresse) und gibt die GPS-Koordinaten (Breiten-/Längengrad) an.

NAVI 50 - Hilfe!

Während der Anzeige des Kartenbildschirms auf **Optionen** und dann auf **Wo bin ich?** drücken, um hilfreiche Informationen über den aktuellen Standort anzuzeigen und nach nahe gelegenen Sonderzielen zu suchen.

Der Kartenbildschirm kann jederzeit durch Drücken auf ⌂ und dann auf **KARTE** geöffnet werden.

Wo bin ich?
Diese Menüoption enthält die folgenden Informationen:

- aktueller Standort (Adresse)
- Breitengrad
- Längengrad
- Höhe
- GPS-Status

Drücken Sie **Optionen**, um die folgenden Optionen anzuzeigen:

- **Zu Favoriten hinzufügen**

  Weitere Informationen finden Sie unter (NAVI 50) „Zieleingabe“, „Favoriten hinzufügen und speichern“ ⇨ 107.
- **Länderinformationen**: Siehe „Länderinformationen“ unten.

Länderinformationen
Mit dieser Funktion können Sie Länderinformationen und gesetzliche Vorschriften für den aktuellen Standort abrufen.

Wenn der Bildschirm **Wo bin ich?** angezeigt wird, drücken Sie **Optionen** und dann **Länderinformationen** auf dem Bildschirm.

Diese Menüoption enthält die folgenden Informationen:

- Geschwindigkeitsbegrenzungen
- Telefonländercode (internationale Vorwahl, z. B. +49)
- Notrufnummer (z. B. 112)
- rechtliche Beschränkungen, z. B.:
  - vorgeschriebene Fahrzeugausstattung, z. B. Warndreieck, Verbandstasche, Feuerlöscher, Ersatzlampen, Warnweste
  - gesetzliche Vorschriften für Scheinwerfer
  - maximaler Blutalkoholspiegel
  - gesetzliche Vorschriften für Schneeketten
  - gesetzliche Vorschriften für Winterreifen

Hilfe in der Nähe
Mit dieser Funktion können Sie Unterstützung in der Nähe Ihres aktuellen Standorts suchen.

Wenn der Bildschirm **Wo bin ich?** angezeigt wird, drücken Sie **Hilfe in der Nähe** auf dem Bildschirm.

Diese Menüoption enthält die folgenden Informationen:

- **Fahrzeugreparatur in der Nähe** (Fahrzeugreparaturdienste)
- **Ärztliche Versorgung in der Nähe** (Ärzte und Notfallversorgung)
- **Polizei in der Nähe** (Polizeiwachen)
- **Tankstelle in der Nähe** (Tankstellen)

Wählen Sie die entsprechende Option, um eine Liste der lokalen Sonderziele (POI) aufzurufen.

Weitere Informationen über Sonderziele (POI) finden Sie unter (NAVI 50) „Zieleingabe“ ⇨ 107.

TomTom Radarkameras

CD35 BT USB NAVI

Das System kann über Sicherheitswarnungen oder Radarkameras entlang der Strecke informieren. Für Optionen **TomTom Radarkameras** im Hauptmenü wählen:

Radarkamera melden
Zeigt das System entlang der Strecke keine Kamera an, so können die Einzelangaben manuell nach Auswahl von **Radarkamera melden** eingegeben werden.

Der Kameratyp muss eingegeben werden (festinstalliert oder mobil). Das System öffnet eine Kartenseite. Anschließend die rote Markierung mithilfe der Richtungsbedienelemente auf die Kameraposition setzen und mit den Schaltflächen bestätigen.

Den Kameratyp bestätigen. Wenn **Geschwindigkeits-messkamera** gewählt wird, muss auch die Geschwindigkeit eingegeben und bestätigt werden.

Damit das System von anderen Anwendern manuell eingegebene Kameras integrieren kann, müssen Sie ein Abonnement für Kamera-Updates in **TomTom HOME** haben. Die Kamerawarnung wird erst aktiv, nachdem die Position von der Technikabteilung der Fa. TomTom bestätigt wurde.

Das Schnellzugriffsmenü (Quick Menu) kann ebenfalls zur Meldung einer Kamera verwendet werden. **Radarkamera melden** wählen. Das System benötigt die Eingabe des Kameratyps und der Straßenseite, auf der sich die Kamera befindet. Mit der rechten Schaltfläche bestätigen.

Warneinstellungen ändern
Zum Löschen oder Ändern der Warnzeit vor Erreichen der Kamera und des Warntons verwenden.

Zum Hinzufügen von Kamerawarnungen (mobile Kamera, Mautstreckenkamera, usw.) die erforderlichen Kameratypen prüfen. Den zu ändernden Kameratyp auswählen, dann zum Löschen der Warnung die Schaltflächen verwenden und mit Ja oder Nein bestätigen. Bei Auswahl von Nein über die Schaltfläche die Warnzeit vor Erreichen der Kamera und **Fertig** eingeben.

Den gewünschten Ton zur Warnung vor dem Erreichen einer Kamera auswählen. Den Ton mithilfe der linken Schaltfläche prüfen und mit der rechten Schaltfläche bestätigen.

Warnungen deaktivieren
Die Kamerawarnungen können aktiviert/deaktiviert werden. **Warnungen deaktivieren** im Hauptmenü auswählen, wenn die Warnungen aktiviert werden sollen oder **Warnungen aktivieren**, wenn die Warnungen deaktiviert werden sollen.

Hinweis
In bestimmten Ländern ist es illegal, die Option der Kamerawarnung herunterzuladen und zu aktivieren und dies könnte zu einer strafrechtlichen Verfolgung führen.

Verkehrsinformationen

CD35 BT USB NAVI - Verkehrsinformationen
Ermöglicht den Empfang aktueller Verkehrsinformationen von lokalen Quellen. Verkehrsinformationen können enthalten:

- Unfälle und Störungen
- Verkehrsaufkommen
- Bauarbeiten
- Wetterbedingungen
- Fahrspursperrungen

Verkehrsinfo ist nicht in allen Ländern und Regionen verfügbar.

Verkehrsstörungen werden als Sprachmeldungen und Symbole auf der Karte ausgegeben - siehe „Symbolübersicht“ ⇨ 129.

Zur Anzeige des Status von **Verkehrsinfo** werden folgende Symbole auf der Verkehrsrandleiste angezeigt:

A : Das Gerät sucht nach einem UKW-Sender, der Verkehrsinformationen überträgt.

○ : Verkehrsinformationen sind aktuell oder werden aktualisiert.

◔ : Informationen mindestens 9 Minuten lang nicht aktualisiert.

◑ : Informationen mindestens 14 Minuten lang nicht aktualisiert.

◕ : Informationen mindestens 19 Minuten lang nicht aktualisiert.

● : Informationen mindestens 24 Minuten lang nicht aktualisiert.

Zum Einstellen des Dienstes **Verkehrsinfo** im Hauptmenü **Verkehrsinfo** (oder **HD Traffic**) und dann eine der folgenden Optionen auswählen:

Verzög. minimieren
Dieses Menü auswählen, um die Route auf der Grundlage der aktuellsten Verkehrsinformationen zu planen.

Verkehrsinfo auf Route anzeigen
Dieses Menü auswählen, um eine Übersicht aller Verkehrsstörungen entlang der Route zu erhalten. Verwenden Sie die Schaltflächen auf dem nachfolgend angezeigten Bildschirm zur Ansicht genauerer Einzelheiten über jede Verkehrsinformation.

Karte rollen
Dieses Menü ermöglicht das Durchsuchen der Karte und die ständige Aktualisierung der Verkehrssituation im Bereich. Die Karte zeigt den letzten angezeigten Standort an.

Für Informationen zu auf der Karte dargestellten Verkehrsstörungen die Meldung unter Verwendung der rechten und linken Tasten auswählen, dann bestätigen.

Für schnelleren Zugriff auf einen gesuchten Bereich diesen zu Ihren Favoriten hinzufügen.

Verkehrsinfo-Einstellungen ändern
Folgendes kann geändert werden:

- Verspätungen nach jeder Aktualisierung der Verkehrsinformationen automatisch minimieren
- Piepton zur Meldung von Änderungen der Verkehrssituation entlang der Route

Verkehrsinfo laut lesen
Wählen Sie dieses Menü, um Verkehrsstörungen entlang der Route laut vorlesen zu lassen.

NAVI 50 - Verkehrsinformationen

Je nach Ausführung können aktuelle Verkehrsinformationen von örtlichen Quellen empfangen werden. Die Informationen werden für die aktuelle Route oder den aktuellen Fahrzeugstandort angegeben.

Während der Routenführung auf **Optionen** drücken und dann **Aktueller Verkehr** auswählen. Alternativ auf dem Kartenbildschirm auf das Verkehrssymbol drücken. Verkehrsereignisse entlang der Route und die geschätzten Verzögerungen werden angezeigt.

Folgende Optionen stehen zur Auswahl:

- **Ereignisliste**: Diese Option auswählen, um die Einstellungen zur Anzeige der Ereignisse zu ändern.
- **Umleitung vorschlagen**: Eine alternative Route zum ausgewählten Ziel erstellen.
- **Optionen**: Zugriff auf die Verkehrsoptionen.

Zum Zugriff auf diese Verkehrsoptionen auf 🏠, dann auf **NAVI/Nav** und dann auf **Optionen** drücken. Anschließend **Verkehr** auswählen.

⮌ drücken, um zur Zielführung zurückzukehren.

NAVI 80 - Verkehrsinformationen

Ermöglicht den Empfang aktueller Verkehrsinformationen von lokalen Quellen.

Drücken Sie auf dem Startbildschirm **MENU**, dann **Navigation**, anschließend **Verkehr**/**HD Traffic** auf dem Bildschirm.

Das Navigationssystem zeigt Verkehrsstörungen durch Sprachnachrichten, über die Verkehrsinformationsleiste und auch durch Anzeige von Symbolen auf der Karte an.

Siehe „Symbolübersicht“ ⇨ 129.

Das System empfängt ca. alle 15 Minuten Aktualisierungen, und Verkehrsstörungen werden nur für Hauptverkehrsstraßen angezeigt.

Der Service **Traffic** heißt **HD Traffic**, wenn dazu ein Abonnement für LIVE-Services aktiviert wurde. Mit **HD Traffic** werden ca. alle 3 Minuten Aktualisierungen empfangen, und Verkehrsstörungen werden auch für Nebenstraßen angezeigt.

Weitere Informationen finden Sie unter (NAVI 80) „LIVE-Services“ im Abschnitt „Benutzung“ ⇨ 86.

Die Verkehrsinformationsleiste kann abhängig von der aktuellen Verkehrssituation folgende Informationen enthalten:

- wesentliche Verzögerungen auf der Route (in Minuten)
- unbekannte oder unbestimmte Situation (grau)
- langsamer Verkehr (orange)
- Stau (rot)
- stehender Verkehr oder gesperrte Straße (dunkelrot)
- Fahrstrecke bis zur nächsten Störung (in km/Meilen)

Zum Einstellen des Verkehrsinformationsdienstes, wählen Sie aus den folgenden Optionen:

- **Behinderungen minimieren**

  Die Reise auf Grundlage der neuesten Verkehrsinformationen ändern.
- **Verkehr auf Route anzeigen**

  Zeigt eine Übersicht aller Verkehrsstörungen auf der aktuellen Route an. Drücken Sie die Symbole für die Störungen, um weitere detaillierte Informationen zu erhalten.
- **Karte erkunden**

  Wählen, um die Karte zu erkunden und immer aktuelle Informationen über die Verkehrssituation in der Region zu haben.

  Die Karte zeigt den zuletzt gesuchten Standort. Drücken Sie

die Symbole für die Störungen, um weitere detaillierte Informationen zu erhalten.

- **Verkehrsinformationen während der Route laut vorlesen**

  Aktiviert die Sprachführung für Verkehrsinformationen.

Einstellungen für Verkehrsdienste
Wählen Sie **Verkehrseinstellungen**, und markieren Sie das Kästchen neben den erforderlichen Einstellungen (z. B. Behinderungen automatisch nach jeder Verkehrsaktualisierung minimieren), und wählen Sie **Fertig**, um zu bestätigen.

Symboleübersicht

: Unfall

: Stau

: Eine oder mehrere Spuren gesperrt

: Straße gesperrt

: Verkehrsmeldung

: Baustelle

: Starker Regen

: Schnee

: Starker Wind, Sturm

: Nebel

: Glatteis

Sprachsteuerung

Allgemeine Informationen 130
Steuerung der Navigation 132
Steuerung des Telefons 132

Allgemeine Informationen

Mit der Sprachsteuerung können Sie bestimmte Funktionen per Spracheingabe bedienen.

Um durch Gespräche im Fahrzeug nicht versehentlich Anrufe bei gespeicherten Kontakten auszulösen, muss die Sprachsteuerung erst mit 🗣 am Bedienteil an der Lenksäule aktiviert werden.

Bedienelementeübersicht ⇨ 7.

CD35 BT USB

Über die Sprachsteuerung der Freisprecheinrichtung lassen sich bestimmte Funktionen des Mobiltelefons per Spracheingabe bedienen.

Für Kontakte im Fahrzeugtelefonbuch können Sprachbefehle angelegt werden, mit deren Hilfe ein Kontakt ohne manuelles Auswählen des Namens oder der Rufnummer angerufen werden kann.

Bei einem Bedienungsfehler fordert die Sprachsteuerung Sie auf, den gewünschten Befehl zu wiederholen oder gibt die verfügbaren Optionen wieder.

NAVI 50

Die je nach Ausführung verfügbare Sprachsteuerungsfunktion der Freisprecheinrichtung ermöglicht das Bedienen bestimmter Smartphone-Funktionen per Spracheingabe.

Siehe „Steuerung des Telefons“ in diesem Abschnitt ⇨ 132.

Um zu überprüfen, ob ein gekoppeltes und verbundenes Smartphone mit der Sprachsteuerungsfunktion kompatibel ist, 🏠 und dann ⚙ **Einstellung** am Display drücken.

Wählen Sie dann **Bluetooth** und anschließend **Bluetooth-Geräteliste anzeigen**. Die Liste zeigt die gekoppelten Geräte an. 🗣 neben dem Namen des Smartphones zeigt an, dass das Gerät kompatibel ist.

Hinweis
Sofern unterstützt, wird die auf dem Smartphone eingestellte Sprache automatisch vom Infotainment System für die Sprachsteuerung übernommen.

Das Navigationssystem kann ebenfalls über die Sprachsteuerung bedient werden. Siehe „Steuerung der Navigation“ in diesem Abschnitt ⇨ 132.

Voraussetzungen

Folgende Voraussetzungen müssen erfüllt sein:

- Die Bluetooth-Funktion des Infotainment-Systems muss aktiviert sein.

  Siehe „Bluetooth-Verbindung“ im Abschnitt „Mobiltelefon“ ⇨ 140.
- Das Smartphone muss Bluetooth unterstützen und die Bluetooth-Funktion des Smartphones muss aktiviert sein. Das Smartphone muss über eine 3G-, 4G- oder WLAN-Verbindung verfügen. (Siehe Betriebsanleitung des Smartphones.)
- Je nach Smartphone muss das Gerät auf „erkennbar“ gestellt sein (siehe Bedienungsanleitung des Smartphones).
- Das Smartphone muss mit dem Infotainment System gekoppelt und verbunden sein.

Hilfe

Informationen und Hilfe zur Aktivierung und Bedienung der Sprachsteuerung erhalten Sie, indem Sie auf 🏠 und dann am Display auf ⚙ **Einstellung** und **Bluetooth** drücken.

Smartphone aus der Liste auswählen (zum Durchsuchen der Liste auf ▼/▲ drücken) und dann auf ► drücken, um die Hilfe zu öffnen.

Mehrere Seiten mit Erklärungen zur Verwendung der Sprachsteuerungsfunktion und mit Informationen zu folgenden Punkten werden angezeigt:

- Ein- und Ausschalten über das Bedienteil an der Lenksäule
- kompatible Mobiltelefone
- Betriebsmethoden
- verfügbare Funktionen mit Beschreibungen
- Nutzungsbedingungen

NAVI 80

Mit der Sprachsteuerung können Sie bestimmte Funktionen per Spracheingabe bedienen, wie zum Beispiel:

- **Navigation**

  Siehe „Steuerung der Navigation“ in diesem Abschnitt ⇨ 132.
- **Mobiltelefon**

  Siehe „Steuerung des Telefons“ in diesem Abschnitt ⇨ 132.
- **Anwendungen**

  🗣 am Bedienteil an der Lenksäule drücken, um das Hauptmenü der **Sprachsteuerung** zu öffnen. Sagen Sie nach dem Signalton „**Anwendungen**“ und dann den Namen der gewünschten Anwendung, um sie zu starten.

Falls aktiviert, wird das Hauptmenü der **Sprachsteuerung** angezeigt, und die Spracherkennungsanzeige in der rechten oberen Ecke zeigt den Systemstatus und die Optimierungsstufen an:

Grün	:	Optimale Sprachsteuerung
Orange	:	Gute Sprachsteuerung
Rot	:	Durchschnittliche Sprachsteuerung
Mikrofon 🎤	:	Das System ist bereit, einen Sprachbefehl zu empfangen
Lautsprecher 🔊	:	Sprachanweisungen werden gerade vom System gegeben
Ladesymbol	:	Es werden gerade Daten geladen

Steuerung der Navigation

NAVI 50

Sprachsteuerung aktivieren

Aktivieren der Sprachsteuerung während der Navigation:

Am Bedienteil an der Lenksäule auf 🗣 drücken. Zusätzlich zu den Audiosysteminformationen wird unten rechts im Display 🗣 angezeigt.

Hinweis
Während der Verwendung der Sprachsteuerung wird die Wiedergabe der Audioquelle unterbrochen.

Einen Leitfaden zur Verwendung der Sprachbefehle finden Sie unter „Hilfe“ (NAVI 50) im Abschnitt „Allgemeine Informationen“ ⇨ 130.

NAVI 80

Sprachsteuerung aktivieren

Aktivieren der Sprachsteuerung:

🗣 am Bedienteil an der Lenksäule drücken, um das Hauptmenü der **Sprachsteuerung** zu öffnen.

Sagen Sie nach dem Signalton „**Ziel**“, um eine neue Adresse einzugeben. Sagen Sie „**Adresse**“ und dann das komplette Ziel der neuen Adresse (Hausnummer, Straßenname, Stadt/Ort).

Es wird die vom System erkannt Adresse angezeigt. Bestätigen Sie das Ziel, wenn Sie aufgefordert werden, die Zielführung zu starten.

Sagen Sie alternativ nach dem Signalton „**Letzte Ziele**“, um eine Liste der letzten eingegebenen Ziele zu öffnen, und wählen Sie das gewünschte Ziel.

Weitere Informationen finden Sie unter (NAVI 80) „Zieleingabe“ im Abschnitt „Navigation“ ⇨ 107.

Steuerung des Telefons

CD35 BT USB

Erstellen von Sprachbefehlen

Zusätzlich zu Rufnummern und Namen können beim Hinzufügen neuer Kontakte zum Fahrzeugtelefonbuch Sprachbefehle eingerichtet werden. Siehe „Bedienung“ im Abschnitt „Mobiltelefon“ ⇨ 145.

Sprachbefehle können über die folgenden Menüs und Optionen auch nachträglich eingerichtet oder geändert werden:

- **Verzeichnisverwaltung**
- **Fahrzeug-Telefonbuch**
- **Kontakt ändern**

Den zu ändernden Kontakt in der Kontaktliste markieren und dann durch Drehen und Drücken des Drehknopfes die folgenden Menüoptionen auswählen:

- **(Sprachspeicher-Eintrag)**
- **Aufnahme Sprachspeicher starten**

Bei Aufforderung zum Aufsprechen eines Sprachbefehls nach dem Ton sprechen. Eine Meldung fordert Sie auf, den Sprachbefehl zu wiederholen. Erkennt das System den wiederholten Sprachbefehl nicht, so wird es zu einer erneuten Wiederholung auffordern. Eine Mitteilung bestätigt die erfolgreiche Aufzeichnung des Sprachbefehls.

Speichern Sie den Sprachbefehl nach der Fertigstellung zusammen mit den anderen Kontaktdaten, indem Sie **Speichern** wählen.

Sprachsteuerung aktivieren

Aktivieren der Sprachsteuerung:

am Bedienteil an der Lenksäule drücken

Nach dem Ton den zuvor aufgezeichneten Sprachbefehl (Voice Tag) für den gewünschten Kontakt wiederholen, um den Wählvorgang einzuleiten.

Nur den Sprachbefehl sagen, d.h. vor dem Sprachbefehl nicht 'Anruf an' sagen.

Erkennt das System den Sprachbefehl nicht, so fordert eine Meldung Sie zur Wiederholung auf. Wird der Sprachbefehl weiterhin nicht erkannt, so wird die Liste der aufgezeichneten Sprachbefehle wiedergegeben. Wiederholen Sie den gewünschten Sprachbefehl bei Wiedergabe, um den Wählvorgang einzuleiten.

Sollte das System den Sprachbefehl immer noch nicht erkennen, so wird die Sprachsteuerungsfunktion automatisch deaktiviert.

NAVI 50

Sprachsteuerung aktivieren

Aktivieren der Sprachsteuerung:

am Bedienteil an der Lenksäule drücken, um das **Smartphone**-Menü zu öffnen. Ein Piepton und auf dem Display bestätigen die Aktivierung.

Zur Nutzung der Sprachsteuerung am Display auf drücken. Alternativ auf drücken.

Hinweis
Während der Verwendung der Sprachsteuerungsfunktion sind die Funktionen **Radio** und **Medien** nicht verfügbar.

Zum Deaktivieren am Display gedrückt halten (oder auf drücken).

Einen Leitfaden zur Verwendung der Sprachbefehle finden Sie unter „Hilfe“ (NAVI 50) im Abschnitt „Allgemeine Informationen“ ⇨ 130.

NAVI 80

Sprachsteuerung aktivieren

Aktivieren der Sprachsteuerung:

am Bedienteil an der Lenksäule drücken, um das Hauptmenü der **Sprachsteuerung** zu öffnen.

Sagen Sie nach dem Signalton „**Telefon**“, um das Telefonmenü zu öffnen. Sagen Sie den Namen eines

gespeicherten Kontakts oder eine Telefonnummer. Der gewünschte Kontakt wird am Display angezeigt, wenn er vom System registriert wird.

Wenn das Anwählen gestartet werden soll, sagen Sie "**Anrufen**".

Sagen Sie „**Löschen**“, um die Eingabe abzubrechen, und versuchen Sie es erneut.

Um alternativ einen Anruf direkt vom Hauptmenü der **Sprachsteuerung** aus auszuführen, auf drücken und den Namen eines gespeicherten Kontakts oder eine Telefonnummer sagen.

Mobiltelefon

Allgemeine Informationen 135
Anschluss 138
Bluetooth-Verbindung 140
Notruf 145
Bedienung 145
Mobiltelefone und Funkgeräte … 155

Allgemeine Informationen

Die Freisprecheinrichtung bietet Ihnen die Möglichkeit, Telefongespräche über das Fahrzeugmikrofon und die Fahrzeuglautsprecher zu führen sowie die wichtigsten Mobiltelefon-Funktionen über das Infotainment-System zu bedienen.

Um die Freisprecheinrichtung nutzen zu können, muss das Mobiltelefon über **Bluetooth** mit der Einrichtung verbunden werden.

Nicht alle Funktionen der Freisprechanlage werden von jedem Mobiltelefon unterstützt. Die möglichen Telefon-Funktionen hängen von jeweiligen Mobiltelefon und dem Netzbetreiber ab. Nähere Informationen finden Sie in der Bedienungsanleitung Ihres Mobiltelefons oder wenden Sie sich an Ihren Netzbetreiber.

Wichtige Hinweise zur Bedienung und Verkehrssicherheit

⚠ Warnung

Die Verwendung der Freisprecheinrichtung beim Fahren kann gefährlich sein, weil Ihre Konzentration beim Telefonieren eingeschränkt ist. Parken Sie das Fahrzeug, bevor Sie die Freisprecheinrichtung verwenden.

Halten Sie sich an die Vorschriften des Landes, in dem sie unterwegs sind.

Befolgen Sie außerdem die in speziellen Gebieten gültigen besonderen Vorschriften und schalten Sie das Mobiltelefon immer aus, wenn der Einsatz von Mobiltelefonen verboten ist, wenn durch das Mobiltelefon Interferenzen verursacht werden oder wenn gefährliche Situationen entstehen können.

⚠Warnung

Mobiltelefone haben Auswirkungen auf Ihre Umgebung. Aus diesem Grund wurden Sicherheitsvorschriften formuliert, mit denen Sie sich vor dem Verwenden des Telefons vertraut machen sollten.

Bluetooth

Das Mobiltelefonportal ist von der Bluetooth Special Interest Group (SIG) zertifiziert.

Weitere Informationen zu den technischen Daten finden Sie im Internet unter http://www.bluetooth.com

Bedienelemente des Mobiltelefons

Bedienelemente am Infotainment-System oder der Lenksäule:

- **TEL**

  - oder -

- **TEL**

  - oder -

- **MOBILTELEFON** auf dem Startmenübildschirm (NAVI 50)

  - oder -

  MOBILTELEFON auf dem Bildschirm HAUPT-Menü (NAVI 80)

  Drücken, um das Menü **Telefon** aufzurufen.

An der Lenksäule befindliche Bedienelemente:

- , : Anruf annehmen, Anruf beenden/ablehnen

  - oder -

- **MODE/OK**: Anruf annehmen, Anruf beenden/ablehnen, Eingabe bestätigen.
- : Sprachsteuerung aktivieren/deaktivieren.

Abhängig vom Infotainment System lassen sich einige Funktionen der Freisprecheinrichtung auch über die Sprachsteuerung bedienen ⇨ 132.

Display-Bedienung

R15 BT USB, R16 BT USB, CD16 BT USB, CD18 BT USB - Display-Bedienung

- Im Display nach oben/unten bewegen: **OK** drehen.
- Eingaben bestätigen: **OK** drücken.
- Eingabe abbrechen (und zum vorigen Menü zurückkehren): drücken Sie .

CD35 BT USB - Display-Bedienung

- Im Display nach oben/unten bewegen: Zentralen Drehknopf drehen.
- Eingaben bestätigen: Zentralen Drehknopf drücken.
- Eingabe abbrechen (und zum vorigen Menü zurückkehren): drücken Sie .

NAVI 50 - Display-Bedienung
Zum Öffnen des Bildschirms mit dem Mobiltelefonmenü auf ⌂ und dann am Display auf **Mobiltelefon** drücken.

Folgende Untermenüs stehen zur Auswahl:

- **Telefonbuch**
- **Anruflisten**
- **Wählen**

Um zwischen Untermenüs zu wechseln, drücken Sie ▼ in der linken oberen Ecke.

- Im Display nach oben/unten bewegen: Drücken Sie auf ▲ oder ▼.
- Eingaben bestätigen: **OK** drücken.
- Eingabe abbrechen (und zum vorigen Menü/zur Startseite zurückkehren): ←/⌂ drücken.

NAVI 80 - Display-Bedienung
Um das „Mobiltelefonmenü“ vom Startbildschirm aus zu öffnen, drücken Sie **MENU** und dann **Mobiltelefon** auf dem Bildschirm.

Folgende Untermenüs stehen zur Auswahl:

- **Telefonbuch**
- **Anrufprotokolle**
- **Eine Nummer wählen**
- **Voicemail**
- **Einstellungen**
- Im Display nach oben/unten bewegen: Drücken Sie auf ⤒ oder ⤓.
- Eingabe abbrechen (und/oder zum vorigen Menü zurückkehren): drücken Sie ←.
- Um ein Pop-up-Menü zu öffnen (z. B. um Kontakte einer Favoritenliste hinzufügen): drücken Sie +.

Hinweis
Favoriten können Sie jederzeit durch Drücken auf ★ auf dem Startbildschirm abgerufen werden.

Tastaturen im Display bedienen

R15 BT USB, R16 BT USB, CD16 BT USB, CD18 BT USB - Tastaturen im Display bedienen
Navigieren und Zeicheneingabe auf der Zahlentastatur im Display: **OK** drücken und drehen.

Während der Eingabe können eingegebene Zeichen mittels ← korrigiert werden.

⮌ drücken, um die Tastatureingabe zu beenden und zur vorigen Seite zurückzukehren.

CD35 BT USB - Tastaturen im Display bedienen
Navigieren und Zeicheneingabe auf den Buchstaben- und Zahlentastaturen im Display: Zentralen Drehknopf drehen und drücken.

Während der Eingabe können eingegebene Zeichen mittels ← korrigiert werden.

⮌ drücken, um die Tastatureingabe zu beenden und zur vorigen Seite zurückzukehren.

NAVI 50, NAVI 80 - Tastaturen im Display bedienen

Berühren Sie den Bildschirm, um Zeichen auszuwählen und mit dem Tastenfeld einzugeben.

Während der Eingabe können eingegebene Zeichen mittels ⌫ korrigiert werden.

← drücken, um die Tastatureingabe zu beenden und zur vorigen Seite zurückzukehren.

Anschluss

Damit ein Mobiltelefon über das Infotainment-System bedient werden kann, muss es mit der Freisprecheinrichtung verbunden sein.

Ein Telefon kann nur mit dem System verbunden werden, wenn es vorher gekoppelt wurde. Für die Kopplung eines Mobiltelefons mit der Freisprechanlage über Bluetooth siehe Abschnitt **Bluetooth-Verbindung** (⇨ 140).

Beim Einschalten der Zündung sucht die Freisprecheinrichtung nach gekoppelten Mobiltelefonen in Reichweite. Damit sie ein Mobiltelefon erkennt, muss auf diesem **Bluetooth** aktiviert sein. Die Suche wird bis zum Finden eines gekoppelten Telefons fortgesetzt. Eine Mitteilung im Display zeigt an, dass das Telefon verbunden ist.

Hinweis
Bei Nutzung der Freisprecheinrichtung mit aktiver Bluetooth-Verbindung entlädt sich der Akku des Mobiltelefons schneller.

Automatische Verbindung

Damit sich Ihr Mobiltelefon automatisch beim Einschalten der Einrichtung verbindet, müssen Sie möglicherweise an Ihrem Telefon die Funktion für eine automatische **Bluetooth**-Verbindung aktivieren. Nähere Einzelheiten entnehmen Sie bitte der Bedienungsanleitung des Mobiltelefons.

Hinweis
Beim erneuten Verbinden mit einem gekoppelten Mobiltelefon oder wenn sich 2 gekoppelte Telefone in Reichweite der Freisprecheinrichtung befinden, wird je nach Infotainment System das primäre Telefon (sofern festgelegt) oder das zuletzt verbundene Telefon automatisch verbunden, selbst wenn es sich außerhalb des Fahrzeugs, aber immer noch in Reichweite der Freisprecheinrichtung, befindet.

Erfolgt die automatische Verbindung während eines Anrufs, so wird das Gespräch automatisch auf das Mikrofon und die Lautsprecher des Fahrzeugs geschaltet.

Bei Fehlschlagen der Verbindung:

- Prüfen Sie, ob das Mobiltelefon eingeschaltet ist.
- Prüfen Sie, ob der Akku des Mobiltelefons leer ist.
- Prüfen Sie, ob das Mobiltelefon bereits gekoppelt wurde.

Die Bluetooth-Funktion am Mobiltelefon und an der Freisprechanlage muss aktiv sein und das Mobiltelefon muss so konfiguriert sein, dass es die Systemverbindungsanfrage akzeptiert.

Manuelle Verbindung

R15 BT USB, R16 BT USB, CD16 BT USB, CD18 BT USB - Manuelle Verbindung

Zum Wechseln des mit der Freisprecheinrichtung verbundenen Mobiltelefons auf **TEL** drücken und das Menü **Gerät auswählen** auswählen. Die Geräteliste zeigt die bereits gekoppelten Telefone an.

Das gewünschte Mobiltelefon aus der Liste auswählen und mit **OK** bestätigen. Die Mobiltelefonverbindung wird durch eine Meldung im Display bestätigt.

CD35 BT USB - Manuelle Verbindung

Zum Wechseln des mit der Freisprecheinrichtung verbundenen Mobiltelefons auf **SETUP / TEXT** drücken und **Bluetooth-Verbindung** auswählen (oder **TEL** drücken, wenn kein Gerät verbunden ist). Die Geräteliste zeigt die bereits gekoppelten Telefone an.

Das gewünschte Mobiltelefon in der Liste markieren und durch Drehen und Drücken des zentralen Drehknopfes bestätigen. Die Mobiltelefonverbindung wird durch eine Meldung im Display bestätigt.

NAVI 50 - Manuelle Verbindung

Um das mit der Freisprecheinrichtung verbundene Mobiltelefon zu wechseln, auf 🏠 drücken. Dann am Display auf ⚙**EINSTELLUNGEN** und anschließend auf **Bluetooth** drücken (oder auf der Startseite **Mobiltelefon** auswählen).

Anschließend **Bluetooth-Geräteliste anzeigen** auswählen. Die Geräteliste zeigt die bereits gekoppelten Telefone an.

Das gewünschte Mobiltelefon aus der Liste auswählen und durch Drücken auf **OK** bestätigen. Je nach Ausführung wird neben dem ausgewählten Mobiltelefon ☑ angezeigt, um die Verbindung anzuzeigen.

NAVI 80 - Manuelle Verbindung

Um das am Freisprechsystem angeschlossene Telefon zu wechseln, drücken Sie auf dem Startbildschirm **MENU**, dann **Mobiltelefon**, und anschließend **Einstellungen** auf dem Bildschirm.

Wählen Sie dann **Geräte verwalten**. Die Geräteliste zeigt die bereits gekoppelten Telefone an. Wählen Sie das gewünschte Mobiltelefon aus der Liste aus.

Trennen eines Telefons

Beim Ausschalten wird das Mobiltelefon automatisch von der Freisprecheinrichtung getrennt.

Erfolgt die Trennung während eines Anrufs, so wird das Gespräch automatisch auf das Mobiltelefon geschaltet.

R15 BT USB, R16 BT USB, CD16 BT USB, CD18 BT USB - Ein Mobiltelefon trennen

Zum Trennen eines Mobiltelefons vom Infotainment System auf **TEL** (oder **SETUP**) drücken und **Bluetooth-Verbindung** auswählen. Das gewünschte Gerät in der Geräteliste auswählen und danach **OK** drehen und drücken, um **Gerät trennen** auszuwählen. Die Trennung der Mobiltelefonverbindung wird durch eine Meldung im Display bestätigt.

CD35 BT USB - Ein Mobiltelefon trennen

Zum Trennen eines Mobiltelefons vom Infotainment System auf **SETUP / TEXT** drücken und **Bluetooth-Verbindung** auswählen. Das gewünschte Gerät in der Geräteliste markieren und danach durch Drehen und Drücken des zentralen Drehknopfes **Gerät trennen** auswählen. Die Trennung der Mobiltelefonverbindung wird durch eine Meldung im Display bestätigt.

NAVI 50 - Ein Mobiltelefon trennen

Zum Trennen eines Mobiltelefons vom Infotainment System je nach Ausführung auf ⌂ und dann am Display auf ⚙**EINSTELLUNGEN** und auf **Bluetooth** drücken (oder auf der Startseite ✆**Mobiltelefon** auswählen).

Anschließend **Bluetooth-Geräteliste anzeigen** auswählen und in der angezeigten Liste auf das verbundene Telefon drücken, um es zu trennen. Neben dem Mobiltelefon wird zum Anzeigen der Trennung □ angezeigt.

NAVI 80 - Ein Mobiltelefon trennen

Um das am Infotainment System angeschlossene Mobiltelefon zu trennen, drücken Sie auf dem Startbildschirm **MENU**, dann **Mobiltelefon**, und anschließend **Einstellungen** auf dem Bildschirm.

Wählen Sie dann **Geräte verwalten**. Wählen Sie das zu trennende Mobiltelefon aus der Liste aus.

Festlegen der Telefonpriorität

R15 BT USB, R16 BT USB, CD16 BT USB, CD18 BT USB - Festlegen der Telefonpriorität

Das primäre Mobiltelefon ist immer das zuletzt verbundene Mobiltelefon.

Beim Einschalten der Zündung sucht die Freisprecheinrichtung zuerst nach dem primären gekoppelten Mobiltelefon. Die Suche wird bis zum Finden eines gekoppelten Telefons fortgesetzt.

CD35 BT USB - Festlegen der Telefonpriorität

Das primäre Mobiltelefon ist immer das zuletzt verbundene Mobiltelefon.

Beim Einschalten der Zündung sucht die Freisprecheinrichtung zuerst nach dem primären gekoppelten Mobiltelefon. Die Suche wird bis zum Finden eines gekoppelten Telefons fortgesetzt.

Bluetooth-Verbindung

Bluetooth ist ein Funkstandard für die drahtlose Verbindung von z. B. einem Mobiltelefon mit anderen Geräten.

Er ermöglicht die Übertragung von Mobiltelefondaten wie etwa Kontakt- oder Anruflisten. Je nach Mobiltelefonmodell kann die Funktionalität eingeschränkt sein.

Voraussetzungen

Zur Steuerung eines Bluetooth-fähigen Mobiltelefons über das Infotainment-System müssen folgende Bedingungen erfüllt sein:

- Die Bluetooth-Funktion des Infotainment-Systems muss aktiviert sein.

- Die Bluetooth-Funktion des Bluetooth-fähigen Mobiltelefons muss aktiviert sein (siehe Bedienungsanleitung des Mobiltelefons).
- Je nach Mobiltelefon muss das Gerät auf "sichtbar" gestellt sein (siehe Bedienungsanleitung des Mobiltelefons).
- Das Mobiltelefon muss mit dem Infotainment-System gekoppelt und verbunden sein.

Bluetooth-Funktion des Infotainment-Systems aktivieren

R15 BT USB, R16 BT USB, CD16 BT USB, CD18 BT USB - Bluetooth aktivieren

Damit das Infotainment-System ein Bluetooth-fähiges Mobiltelefon erkennen und steuern kann, muss zuerst die Bluetooth-Funktion aktiviert werden. Die Funktion bei Nichtverwendung ausschalten.

TEL drücken und **OK** drehen und drücken, um **Bluetooth** auszuwählen.

EIN oder **AUS** auswählen und durch Drücken des Knopfes bestätigen.

CD35 BT USB - Bluetooth aktivieren

Damit das Infotainment-System ein Bluetooth-fähiges Mobiltelefon erkennen und steuern kann, muss zuerst die Bluetooth-Funktion aktiviert werden. Die Funktion bei Nichtverwendung ausschalten.

SETUP / TEXT drücken und durch Drehen und Drücken des zentralen Drehknopfes die Option **Telefon-Einstellungen** auswählen.

Bluetooth aktiviert oder **Bluetooth deaktiviert** auswählen und durch Drücken des Knopfes bestätigen.

NAVI 50 - Bluetooth aktivieren

🏠 und dann am Display auf ⚙**EINSTELLUNGEN** drücken.

Wählen Sie **Bluetooth**, um die folgenden Optionen anzuzeigen:

- **Bluetooth-Geräteliste anzeigen**
- **Bluetooth-Gerät suchen**
- **Genehmigung für externes Gerät**
- **Passwort ändern**
- **Smartphone**

  Je nach Ausführung verfügbar. Informationen zur Aktivierung und Bedienung der Sprachsteuerung finden Sie unter „Sprachsteuerung“ ⇨ 130.

Wenn der **Bluetooth**-Bildschirm angezeigt wird, können Bluetooth-fähige Geräte mit dem Infotainment System gekoppelt werden.

NAVI 80 - Bluetooth aktivieren

Um das Menü Mobiltelefoneinstellungen vom Startbildschirm aus zu öffnen, drücken Sie **MENU**, **Multimedia** und dann **Mobiltelefon** auf dem Bildschirm.

Folgende Optionen werden angezeigt:

- **Geräte verwalten**
- **Sound-Pegel**
- **Voicemail**
- **Bluetooth ein-/ausschalten**
- **Telefondaten automatisch herunterladen** (Ein/Aus)

Drücken Sie **Bluetooth einschalten**, um das Kästchen ☑ daneben zu markieren. Jetzt können Sie Bluetooth-fähige Geräte mit dem Infotainment System koppeln.

Weitere Informationen finden Sie unter (NAVI 80) „Mobiltelefoneinstellungen“ im Abschnitt „Bedienung“ ⇨ 145.

Kopplung eines Mobiltelefons mit der Freisprechanlage

Zur Verwendung Ihrer Freisprecheinrichtung muss über **Bluetooth** eine Verbindung zwischen Ihrem Mobiltelefon und der Einrichtung hergestellt werden, d. h. das Mobiltelefon muss vor der Verwendung mit dem Fahrzeug gekoppelt werden. Dazu muss das Mobiltelefon Bluetooth unterstützen. Siehe Bedienungsanleitung Ihres Mobiltelefons.

Zum Aufbau einer Bluetooth-Verbindung muss die Freisprecheinrichtung eingeschaltet und Bluetooth auf dem Mobiltelefon aktiviert sein.

Hinweis
Wird während eines neuen Kopplungsvorgangs ein weiteres Mobiltelefon automatisch verbunden, so wird es automatisch wieder getrennt, damit die neue Kopplung fortgeführt werden kann.

Durch die Kopplung kann die Freisprecheinrichtung ein Mobiltelefon erkennen und in der Geräteliste speichern. In der Geräteliste können höchstens 5 Mobiltelefone gekoppelt und gespeichert werden, es kann jedoch jeweils nur eines gleichzeitig verbunden sein.

Hinweis
Je nach Ausführung des NAVI 50 können maximal 8 Mobiltelefone gekoppelt werden.

Bei einer erfolgreichen Kopplung wird der Name des gekoppelten Mobiltelefons auf dem Display des Infotainment-Systems angezeigt und das Telefon wird automatisch mit der Freisprecheinrichtung verbunden. Das Mobiltelefon lässt sich dann über die Bedienelemente des Infotainment-Systems bedienen.

Hinweis
Bei Nutzung der Freisprecheinrichtung mit aktiver Bluetooth-Verbindung entlädt sich der Akku des Mobiltelefons schneller.

R15 BT USB, R16 BT USB, CD16 BT USB, CD18 BT USB - Ein Mobiltelefon koppeln

Zum Koppeln eines Mobiltelefons mit der Freisprecheinrichtung auf **TEL** drücken und **OK** drehen und drücken, um **Gerät koppeln** auszuwählen. Die Seite **Zur Kopplung bereit** wird angezeigt.

Auf dem Mobiltelefon nach Bluetooth-Geräten in der Nähe suchen.

In der Liste auf dem Mobiltelefon **My Radio** (d. h. den Namen der Freisprecheinrichtung) auswählen und dann auf der Telefontastatur den auf dem Display des Infotainment-Systems angezeigten Kopplungscode eingeben.

Wenn die Kopplung fehlschlägt, kehrt das System zum vorigen Menü zurück und zeigt eine entsprechende Meldung an. Den Vorgang bei Bedarf wiederholen.

CD35 BT USB- Ein Mobiltelefon koppeln

Zum Koppeln eines Mobiltelefons mit der Freisprecheinrichtung **SETUP / TEXT** drücken und im Einstellungsmenü **Bluetooth-Verbindung** auswählen. Durch Drehen des zentralen Drehknopfes ein freies Feld auswählen und dann den Knopf drücken, um das nächste Menü anzuzeigen.

Durch Drehen und Drücken des zentralen Drehknopfes **Neues Handy koppeln** auswählen und dann auf dem Mobiltelefon nach Bluetooth-Geräten in der Nähe suchen.

In der Liste auf dem Mobiltelefon **My_Radio** (d. h. den Namen der Freisprecheinrichtung) auswählen und dann auf der Telefontastatur den auf dem Display des Infotainment-Systems angezeigten Kopplungscode eingeben.

Wenn die Kopplung fehlschlägt, wird die Meldung **Kopplung fehlgeschlagen** angezeigt. Den Vorgang bei Bedarf wiederholen.

NAVI 50 - Ein Mobiltelefon koppeln

🏠 und dann am Display auf ⚙**EINSTELLUNGEN** drücken.

Wählen Sie **Bluetooth** und dann **Bluetooth-Gerät suchen** oder **Genehmigung für externes Gerät**.

Alternativ können Sie im Bildschirm **Mobiltelefonmenü** 📞 auf dem Display drücken.

Auf dem Mobiltelefon nach Bluetooth-Geräten in der Nähe suchen.

In der Liste auf dem Mobiltelefon den Namen der Freisprecheinrichtung (z. B. **MEDIA-NAV**) auswählen und dann bei Bedarf auf der Telefontastatur den auf dem Display des Infotainment Systems angezeigten Kopplungscode eingeben.

Hinweis
Der Kopplungscode wird auf dem Display des Infotainment Systems möglicherweise nur kurz angezeigt.

Der Standard-Code für das Koppeln ist **0000**. Um diesen Kopplungs-Code vor dem Start der Kopplung zu ändern, wählen Sie **Passwort ändern**, um ihn zu aktualisieren.

Wenn die Kopplung fehlschlägt, wiederholen Sie den Vorgang bei Bedarf.

NAVI 80 - Ein Mobiltelefon koppeln

Um das Menü Mobiltelefoneinstellungen vom Startbildschirm aus zu öffnen, drücken Sie **MENU**, **Multimedia** und dann **Mobiltelefon** auf dem Bildschirm.

Wählen Sie aus der Optionsliste **Geräte verwalten**. Sie werden auf dem Display gefragt, ob Sie eine Bluetooth-Verbindung zwischen dem Gerät und dem Infotainment System einrichten möchten. Wählen Sie **Ja**, um fortzufahren. Das Infotainment System sucht dann nach verfügbaren Bluetooth-Geräten in der Nähe und zeigt eine Liste von Geräten an.

Wählen Sie Ihr Gerät aus der angezeigten Liste aus. Bestätigen Sie abhängig vom Mobiltelefonmodell die Kopplungsanfrage, oder geben Sie den Kopplungs-Code auf der Tastatur des Mobiltelefons ein, um es mit dem Infotainment System zu koppeln.

Um weitere Geräte zu koppeln, drücken Sie im Bildschirm **Geräte verwalten** die Schaltfläche **+**, um ein

Pop-up-Menü zu öffnen, und wählen Sie **Hinzufügen**, um weitere Geräte auf die gleiche Weise zu koppeln.

Wenn die Kopplung fehlschlägt, wiederholen Sie den Vorgang bei Bedarf.

Aufheben der Kopplung eines Mobiltelefons mit der Freisprechanlage

Ist die Liste der gekoppelten Telefone voll, so kann ein neues Telefon erst gekoppelt werden, wenn eine bestehende Kopplung aufgehoben wird.

Hinweis
Beim Entkoppeln eines Mobiltelefons werden alle heruntergeladenen Kontakte und die Anruflisten aus dem Telefonbuch der Freisprecheinrichtung gelöscht.

R15 BT USB, R16 BT USB, CD16 BT USB, CD18 BT USB - Ein Mobiltelefon entkoppeln

Zum Entkoppeln eines Mobiltelefons (d. h. zum Löschen aus dem Speicher der Freisprecheinrichtung) auf **TEL** drücken und **Gerät löschen** auswählen.

Das gewünschte Mobiltelefon in der Geräteliste markieren und bei Aufforderung den Löschvorgang durch Drücken auf **OK** bestätigen.

CD35 BT USB- Ein Mobiltelefon entkoppeln

Zum Entkoppeln eines Mobiltelefons (d. h. zum Löschen aus dem Speicher der Freisprecheinrichtung) auf **SETUP / TEXT** drücken und im Einstellungsmenü **Bluetooth-Verbindung** auswählen.

Das gewünschte Mobiltelefon in der Geräteliste markieren, den zentralen Drehknopf drücken und **Löschen** auswählen.

NAVI 50 - Ein Mobiltelefon entkoppeln

Um ein Gerät zu entkoppeln, d. h. um ein Mobiltelefon aus dem Speicher des Freisprechsystems zu löschen, auf 🏠 und dann auf ⚙**EINSTELLUNGEN** am Display drücken.

Wählen Sie **Bluetooth** und dann **Bluetooth-Geräteliste anzeigen**.

Wählen Sie das gewünschte Mobiltelefon aus der Geräteliste, und drücken Sie dann 🗑, um das Gerät zu löschen. Löschen Sie nach Bedarf alle Geräte aus der Liste, indem Sie **Optionen** und dann **Alle löschen** wählen. Bestätigen Sie mit **OK**.

NAVI 80 - Ein Mobiltelefon entkoppeln

Um ein Gerät zu entkoppeln, d. h. ein Mobiltelefon aus dem Speicher des Freisprechsystems zu löschen, öffnen Sie den Bildschirm **Geräte verwalten**.

Drücken Sie auf dem Startbildschirm **MENU**, dann **Mobiltelefon**, anschließend **Einstellungen** auf dem Bildschirm.

Wählen Sie **Geräte verwalten**, und drücken Sie dann **+**, um ein Pop-up-Menü zu öffnen, wählen Sie **Löschen**, und entfernen Sie das ausgewählte Gerät aus der Liste.

Notruf

⚠ Warnung

Der Verbindungsaufbau kann nicht in allen Situationen garantiert werden. Verlassen Sie sich darum nicht ausschließlich auf ein Mobiltelefon, wenn es um lebenswichtige Informationen (z. B. medizinische Notfälle) geht.

In einigen Netzen muss eine gültige SIM-Karte ordnungsgemäß im Mobiltelefon eingelegt sein.

⚠ Warnung

Denken Sie daran, dass Sie mit dem Mobiltelefon nur dann Anrufe tätigen und empfangen können, wenn es sich in einem Empfangsbereich mit ausreichender Signalstärke befindet.

Notrufe können unter Umständen nicht in allen Mobiltelefonnetzen getätigt werden; möglicherweise können auch keine Notrufe getätigt werden, wenn bestimmte Netzdienste und/oder Telefonfunktionen aktiv sind. Weitere Informationen hierzu erhalten Sie von Ihrem Netzbetreiber.

Die Notrufnummer ist je nach Land oder Region unterschiedlich. Erkundigen Sie sich im Voraus nach der richtigen Notrufnummer des jeweiligen Landes bzw. der Region.

Wählen Sie die Notrufnummer (siehe „Bedienung“ ⇨ 145). Es wird eine Telefonverbindung mit der Notrufzentrale hergestellt.

Etwaige Fragen der Servicemitarbeiter zu dem Notfall beantworten.

⚠ Warnung

Beenden Sie das Gespräch erst, wenn Sie von der Notruf-Zentrale dazu aufgefordert werden.

NAVI 50

Um die Notrufnummer für den aktuellen Standort anzuzeigen, 🏠 und dann am Display auf **KARTE** drücken (je nach Ausführung verfügbar).

Drücken Sie **Optionen** und dann **Wo bin ich?**.

Wenn der Bildschirm **Wo bin ich?** angezeigt wird, drücken Sie **Optionen** und dann **Länderinformationen** auf dem Bildschirm: Es wird die Notrufnummer (z. B. 112) auf dem Display angezeigt.

Bedienung

Einführung

Bei einer eingerichteten Bluetooth-Verbindung zwischen Ihrem Mobiltelefon und der Freisprecheinrichtung können bestimmte Funktionen Ihres Telefons über die Bedienelemente des Infotainment Systems oder über das Display bedient werden.

In Ihrem Mobiltelefon gespeicherte Kontakte und Telefonnummern können dann z. B. in die Freisprecheinrichtung importiert werden.

Nach dem Herstellen der Verbindung werden die Mobiltelefondaten an die Freisprecheinrichtung übermittelt. Dies kann je nach Telefonmodell einige Zeit dauern. In dieser Zeit ist eine Bedienung des Mobiltelefons über das Infotainment-System nur eingeschränkt möglich.

Hinweis
Nicht jedes Mobiltelefon unterstützt die Funktionen der Freisprecheinrichtung. Daher kann der Funktionsumfang von der Beschreibung abweichen.

Telefonmenü

Zum Anzeigen des Menüs **Telefon**:

- **TEL** drücken

  - oder -

- **TEL** drücken

  - oder -

- ⌂ und dann am Display **Telefon** drücken (NAVI 50)

  Auf der Startseite auf **MENÜ** und dann auf **Mobiltelefon** drücken (NAVI 80)

Lautstärkeregelung

R15 BT, R16 BT USB, CD16 BT, CD18 BT USB - Lautstärkeregelung

Während eines Gesprächs lässt sich die Gesprächslautstärke durch Drehen von ⏻ oder Drücken von 🔊 bzw. 🔊 (am Bedienteil an der Lenksäule) ändern.

CD35 BT USB - Lautstärkeregelung

Zum Festlegen der Lautstärke für Anrufe, Sprachsteuerung oder Klingelton auf **SETUP / TEXT** drücken und im Einstellungsmenü **Telefon-Einstellungen** und danach **Lautstärke** auswählen.

Die gewünschte Option (z. B. **Klingeltonlautstärke**) auswählen und die Lautstärke mit dem zentralen Drehknopf anpassen.

Während eines Gesprächs lässt sich die Gesprächslautstärke durch Drehen des Lautstärkereglers oder Drücken von 🔊 bzw. 🔊 (auf dem Bedienteil an der Lenksäule) ändern.

NAVI 50 - Lautstärkeregelung

Während eines Anrufs auf **−** oder **+** an der Infotainment-Einheit drücken, um die Gesprächslautstärke zu ändern.

Alternativ (mit Bedienteil an der Lenksäule) auf 🔊 oder 🔊 drücken.

NAVI 80 - Lautstärkeregelung

Während eines Anrufs ⏻ an der Infotainment-Einheit drehen, um die Gesprächslautstärke zu ändern.

Alternativ (mit Bedienteil an der Lenksäule) auf 🔊 oder 🔊 drücken.

Rufnummer wählen

Zum Wählen von Telefonnummern sind mehrere Optionen verfügbar, einschließlich des Anrufens eines Kontakts aus dem Telefonbuch oder aus einem Anrufprotokoll. Die Nummern können auch manuell gewählt werden.

Nummer manuell eingeben

R15 BT USB, R16 BT USB, CD16 BT USB, CD18 BT USB - Nummer manuell eingeben

Während das Menü **Telefon** angezeigt wird, **Nummer wählen** aus der Liste auswählen.

Die gewünschte Rufnummer über das Zahlenfeld (⇨ 135) eingeben und mit ✓ wählen.

TEL gedrückt halten, um die letzte Nummer erneut zu wählen.

CD35 BT USB - Nummer manuell eingeben

Während das Menü **Telefon** angezeigt wird, **Nummer wählen** aus der Liste auswählen.

Die gewünschte Rufnummer über das Zahlenfeld (⇨ 135) eingeben und dann das Symbol ✆ auf dem Display auswählen. Zentralen Drehknopf drücken, um den Wählvorgang zu starten.

NAVI 50 - Nummer manuell eingeben

Wenn das Menü ✆**Telefon** angezeigt ist, oben links auf ▼ drücken und **Wählen** aus der Liste auswählen.

Geben Sie die gewünschte Rufnummer über das Zahlenfeld ein, und wählen Sie ✆, um den Wahlvorgang zu starten.

Siehe (NAVI 50) „Tastaturen im Display benutzen" im Abschnitt „Allgemeine Informationen“ ⇨ 135.

Während der Eingabe können eingegebene Zeichen mittels ⌫ korrigiert werden. Halten Sie ⌫ gedrückt, um alle Nummern auf einmal zu löschen.

NAVI 80 - Nummer manuell eingeben

Drücken Sie auf dem Startbildschirm **MENU**, dann **Mobiltelefon**, anschließend **Eine Nummer wählen** auf dem Bildschirm.

Geben Sie die gewünschte Nummer mit dem Zahlenfeld ein, und drücken Sie **Anrufen**, um den Wahlvorgang zu starten.

Während der Eingabe können eingegebene Zeichen mittels ⌫ korrigiert werden.

Telefonbuch

Das Telefonbuch enthält nur die für den aktuellen Fahrzeugbenutzer verfügbaren Kontaktlisten. Aus Gründen der Vertraulichkeit kann jede heruntergeladene Kontaktliste nur eingesehen werden, wenn das entsprechende Telefon angeschlossen ist.

R15 BT USB, R16 BT USB, CD16 BT USB, CD18 BT USB - Telefonbuch

Nach dem Koppeln des Mobiltelefons mit dem Infotainment System wird die Kontaktliste des Mobiltelefons in die Freisprecheinrichtung geladen.

Zum Wählen einer Rufnummer aus dem Telefonbuch wählen Sie im Menü **Telefon** die Option **Telefonbuch** aus, und markieren Sie den gewünschten Kontakt in der alphabetischen Liste. **OK** drücken, um den Wählvorgang zu starten.

CD35 BT USB - Telefonbuch

Nach Einrichten der Verbindung wird die Kontaktliste des Mobiltelefons in die Freisprecheinrichtung heruntergeladen. Bei jedem Verbinden des

Mobiltelefons wird das Telefonbuch der Freisprecheinrichtung automatisch aktualisiert.

Das Telefonbuch lässt sich bei verbundenem Telefon auch manuell aktualisieren, indem im Menü **Telefon-Einstellungen** die Option **Aktualisieren** ausgewählt wird. Die Option **Aktualisieren** auswählen und durch Drehen und Drücken des zentralen Drehknopfes bestätigen.

Es können höchstens 500 Kontakte und 4 Rufnummern pro Kontakt heruntergeladen werden. Bei Überschreiten der Speicherkapazität erscheint eine Aufforderung zum Löschen überzähliger Kontakte. Die gelöschten Kontakte verbleiben im Mobiltelefonbuch, werden jedoch aus dem Speicher der Freisprecheinrichtung entfernt.

Eine Rufnummer aus dem Telefonbuch wählen

Zum Wählen einer Rufnummer aus dem Telefonbuch im Menü **Telefon** die Option **Telefon-Einstellungen** auswählen, um die Kontaktliste anzuzeigen.

Den ersten Buchstaben des gesuchten Namens durch Drehen des zentralen Drehknopfes markieren. Den Knopf drücken, um die unter diesem Buchstaben gespeicherten Kontakte anzuzeigen.

Den gewünschten Kontakt durch Drehen des Drehknopfes markieren und dann durch Drücken des Knopfes die dazugehörigen Details öffnen. Die gewünschte Nummer dieses Kontaktes markieren und den Wählvorgang durch Drücken des Knopfes starten.

Kontakte zum Telefonbuch hinzufügen

Durch Auswahl der folgenden Menüoptionen lassen sich Kontakte zum Telefonbuch hinzufügen:

- **Telefon-Einstellungen**
- **Kontakt hinzufügen**

Den Namen und bis zu 4 Rufnummern für den neuen Kontakt über die Buchstaben- und Zahlentastaturen (⇨ 135) eingeben.

Über die Tastatur eingegebene falsche Namen und Rufnummern können ebenfalls beim Anlegen eines Kontaktes gelöscht werden.

NAVI 50 - Telefonbuch

Nach dem Koppeln des Mobiltelefons mit dem Infotainment System wird die Kontaktliste des Mobiltelefons in die Freisprecheinrichtung geladen.

Wenn das Menü **Telefon** angezeigt ist, oben links auf ▼ drücken und **Telefonbuch** aus der Liste auswählen.

Um eine Nummer aus dem Telefonbuch zu wählen, wählen Sie den gewünschten Kontakt aus der Liste.

Drücken Sie Alternativ **Nach Namen suchen** im Display, und geben Sie dann den Namen des gewünschten Kontakts mit der Tastatur ein.

Siehe (NAVI 50) „Tastaturen im Display benutzen" im Abschnitt „Allgemeine Informationen“ ⇨ 135.

NAVI 80 - Telefonbuch

Nach dem Koppeln des Mobiltelefons mit dem Infotainment System wird die Kontaktliste des Mobiltelefons in die Freisprecheinrichtung geladen.

Hinweis
Auf Ihrem Mobiltelefon muss die gemeinsame Nutzung von Daten genehmigt sein. Lesen Sie dazu die Bedienungsanweisungen für Ihr Mobiltelefon oder wenden Sie sich an Ihren Netzwerkanbieter.

Es muss auch die Funktion „Telefondaten automatisch herunterladen“ im Menü Telefoneinstellungen des Infotainment Systems eingeschaltet sein. Siehe (NAVI 80) „Telefoneinstellungen “ unten.

Drücken Sie auf dem Startbildschirm **MENU**, dann **Mobiltelefon**, anschließend **Telefonbuch** auf dem Bildschirm.

Um eine Nummer aus dem Telefonbuch zu wählen, wählen Sie den gewünschten Kontakt aus der Liste. Wenn für einen Kontakt mehr als eine Nummer gespeichert ist, wählen Sie auf Aufforderung die entsprechende Nummer.

Das System kann nach der ersten Kopplung des Mobiltelefons mit dem Infotainment System mit den neuesten Kontakten Ihres Mobiltelefons aktualisiert werden. Drücken Sie **+**, um ein Pop-up-Menü zu öffnen, und wählen Sie **Telefondaten aktualisieren**. Wählen Sie bei Bedarf für eine weitere Unterstützung **Hilfe** im Pop-up-Menü.

Um Ihrer Favoritenliste einen Kontakt hinzuzufügen, drücken Sie **+**, und wählen Sie **Einen Kontakt der Favoritenseite hinzufügen**.

Hinweis
Favoriten können Sie jederzeit durch Drücken auf ★ auf dem Startbildschirm abgerufen werden.

Weitere Informationen finden Sie unter (NAVI 80) „Favoriten“ im Abschnitt „Einführung“ ⇨ 25.

Ruflisten

R15 BT USB, R16 BT USB, CD16 BT USB, CD18 BT USB - Anruflisten

Zum Wählen einer Rufnummer aus einer Anrufliste (z. B. gewählte Rufnummern, erhaltene Anrufe, entgangene Anrufe) im Menü **Anrufliste** die entsprechende Option auswählen, z. B. **Gewählte Rufnummern**. Den gewünschten Kontakt auswählen und **OK** drücken, um den Wählvorgang zu starten.

CD35 BT USB - Anruflisten

Zum Wählen einer Rufnummer aus einer Anrufliste (z. B. gewählte Rufnummern, erhaltene Anrufe, entgangene Anrufe) im Menü **Anruflisten** die entsprechende Option auswählen, z. B. **Gewählte Rufnummern**. Den gewünschten Kontakt auswählen und den zentralen Drehknopf drücken, um den Wählvorgang zu starten.

NAVI 50 - Anruflisten

Nach Anschluss des Mobiltelefons an das Infotainment System werden die Liste der gewählten Rufnummern sowie die angenommenen und verpassten Anrufe auf dem Mobiltelefon automatisch in die Mobiltelefon-Freisprecheinrichtung übertragen.

Wenn das Menü **Telefon** angezeigt ist, oben links auf ▼ drücken und **Anruflisten** aus der Liste auswählen.

Um eine Nummer aus dem Anrufprotokoll zu wählen, wählen Sie eine der folgenden Optionen auf dem Display:

- **Alle**: Zeigt eine Liste aller Anrufe in den folgenden Listen an.
- : Gewählte Rufnummern.
- : Angenommene Anrufe.
- : Verpasste Anrufe.

Hinweis
Neben dem Symbol wird die Anzahl der verpassten Anrufe angezeigt.

Die letzten Anrufe werden oben angezeigt. Wählen Sie den gewünschten Kontakt aus der Liste, um den Wählvorgang zu starten.

NAVI 80 - Anruflisten

Nach Anschluss des Mobiltelefons an das Infotainment System werden die Liste der gewählten Rufnummern sowie die angenommenen und verpassten Anrufe auf dem Mobiltelefon automatisch in die Mobiltelefon-Freisprecheinrichtung übertragen.

Hinweis
Auf Ihrem Mobiltelefon muss die gemeinsame Nutzung von Daten genehmigt sein. Lesen Sie dazu die Bedienungsanweisungen für Ihr Mobiltelefon oder wenden Sie sich an Ihren Netzwerkanbieter.

Es muss auch die Funktion „Telefondaten automatisch herunterladen“ im Menü Telefoneinstellungen des Infotainment Systems eingeschaltet sein. Siehe (NAVI 80) „Telefoneinstellungen “ unten.

Drücken Sie auf dem Startbildschirm **MENU**, dann **Mobiltelefon**, anschließend **Anrufprotokolle** auf dem Bildschirm.

Um eine Nummer aus dem Anrufprotokoll zu wählen, wählen Sie eine der folgenden Optionen auf dem Display:

- **Alle**: Zeigt eine Liste aller Anrufe in den folgenden Listen an.
- : Angenommene Anrufe.
- : Verpasste Anrufe.
- : Gewählte Rufnummern.

Die letzten Anrufe werden oben angezeigt. Drücken Sie alternativ oder , um im Display nach oben/unten zu bewegen.

Wählen Sie den gewünschten Kontakt aus der Anrufliste, um den Wählvorgang zu starten.

Hinweis
Drücken Sie bei Bedarf **+**, (um ein Pop-up-Menü zu öffnen), und wählen Sie **Telefondaten aktualisieren**, um die Anruflisten zu aktualisieren.

Mailbox

R15 BT USB, R16 BT USB, CD16 BT USB, CD18 BT USB, CD35 BT USB - Mailbox

Um Sprachnachrichten auf dem Mobiltelefon über das Infotainment System abzuhören, während das Mobiltelefon angeschlossen ist, wählen Sie das Menü **Mailbox**.

NAVI 80 - Mailbox

Um Sprachnachrichten auf dem Mobiltelefon über das Infotainment System abzuhören, während das Mobiltelefon angeschlossen ist, drücken Sie auf dem Startbildschirm **MENU**, dann **Mobiltelefon**, und anschließend **Sprachnachrichten** auf dem Bildschirm.

Es wird der Konfigurationsbildschirm angezeigt, wenn die Mailbox nicht konfiguriert ist. Geben Sie die Nummer auf dem Nummernfeld ein, und bestätigen Sie.

Ankommender Anruf

R15 BT USB, R16 BT USB, CD16 BT USB, CD18 BT USB - Ankommender Anruf

Annehmen des Anrufs je nach Fahrzeugausstattung:

- Kurz ✆ drücken (am Bedienteil an der Lenksäule).
- Symbol ✆ auf dem Display auswählen (dazu **OK** drehen und drücken).

Abweisen des Anrufs je nach Fahrzeugausstattung:

- ✆ (am Bedienteil an der Lenksäule) gedrückt halten.
- Symbol ☎ auf dem Display auswählen (dazu **OK** drehen und drücken).

Bei einem ankommenden Anruf kann die Nummer des Anrufers im Display des Infotainment-Systems angezeigt werden. Ist die Nummer im Systemspeicher abgelegt, wird stattdessen der Name angezeigt. Kann die Nummer nicht angezeigt werden, so wird die Meldung **Private Nummer** gezeigt.

CD35 BT USB - Ankommender Anruf

Zum Annehmen des Anrufs kurz auf ✆ (am Bedienteil an der Lenksäule) drücken.

Abweisen des Anrufs:

- ✆ (am Bedienteil an der Lenksäule) gedrückt halten oder
- **Ablehnen** auf dem Display auswählen (durch Drehen und Drücken des zentralen Drehknopfes)

Bei einem ankommenden Anruf kann die Nummer des Anrufers im Display des Infotainment-Systems angezeigt werden. Ist die Nummer im Systemspeicher abgelegt, wird stattdessen der Name angezeigt. Kann die Nummer nicht angezeigt werden, so ist die Meldung **Private Nummer** zu sehen.

Der Klingelton der Freisprecheinrichtung ist abhängig von Telefonmodell und Betriebsmodus (Stumm, Vibration usw.).

Automatische Warteschleife

Aus Sicherheitsgründen ist die automatische Warteschleife voreingestellt. Es wird empfohlen, diese Funktion so aktiviert zu belassen.

Mit Eintreffen eines ankommenden Anrufs wird der Anrufer durch eine Meldung informiert, dass Sie gerade Auto fahren. Das Gespräch beginnt automatisch und die Anrufdauer wird im Display des Infotainment-Systems angezeigt. Nehmen Sie den Anruf nur unter sicheren Bedingungen entgegen.

Das Deaktivieren der automatischen Warteschleife ist unter (CD35 BT USB) „Automatische Warteschleife aktivieren/deaktivieren“ im Abschnitt „Telefoneinstellungen“ beschrieben.

Bei deaktivierter Warteschleife kann der Anruf durch Auswahl von **Ablehnen** oder durch Drücken und Halten von ✆ abgewiesen werden. Zum Platzieren des Anrufers in der Warteschleife **Pause** auswählen; der Anrufer wird durch eine automatische Mitteilung über die Platzierung in der Warteschleife informiert.

Die automatische Warteschleife mit **Abnehmen** vorübergehend überbrücken oder ✆ drücken, um den Anruf entgegenzunehmen.

NAVI 50 - Ankommender Anruf
Annehmen des Anrufs:

- Am Display auf **Annehmen**/ **Zustimmen** drücken.
- Kurz ✆ drücken (am Bedienteil an der Lenksäule).

Abweisen des Anrufs:

- Am Display auf **Ablehnen**/ **Abweisen** drücken.
- ✆ (am Bedienteil an der Lenksäule) gedrückt halten.

Bei einem ankommenden Anruf kann die Nummer des Anrufers im Display des Infotainment-Systems angezeigt werden. Ist die Nummer im Systemspeicher abgelegt, wird stattdessen der Name angezeigt. Wenn die Nummer nicht angezeigt werden kann, wird die Meldung **Unbekannt**/ **Unbekannte Nummer** angezeigt.

NAVI 80 - Ankommender Anruf
Annehmen des Anrufs:

- am Display auf **Annehmen** drücken
- kurz ✆ drücken (am Bedienteil an der Lenksäule)

Abweisen des Anrufs:

- am Display auf **Ablehnen** drücken
- ✆ (am Bedienteil an der Lenksäule) gedrückt halten

Bei einem ankommenden Anruf kann die Nummer des Anrufers im Display des Infotainment-Systems angezeigt werden. Ist die Nummer im Systemspeicher abgelegt, wird stattdessen der Name angezeigt. Kann die Nummer nicht angezeigt werden, wird die Meldung **Gesprächspartner nicht bekannt** angezeigt.

Funktionen während des Gesprächs

R15 BT USB, R16 BT USB, CD16 BT USB, CD18 BT USB - Funktionen während des Gesprächs
Außer der Lautstärkeregelung stehen während einem Anruf unter anderem folgende Funktionen zur Verfügung:

- Umleiten des Gesprächs auf das Mobiltelefon
- Zugriff auf die Tastatur
- Auflegen

Zum Auswählen **OK** drehen und drücken und bestätigen.

Durch Auswahl der Mobiltelefon-Option auf dem Display lässt sich der Anruf von der Freisprecheinrichtung auf das Mobiltelefon umschalten. Beim Umschalten auf diesen Modus können einige Mobiltelefone von der Freisprecheinrichtung getrennt werden.

Außerdem kann über die Zahlentastatur eine Nummer eingegeben werden (⇨ 135), z. B. zur Steuerung eines Sprachservers wie etwa der Mailbox. Zum Aufrufen der Zahlentastatur die

Option **#123** auf dem Display auswählen. Weitere Informationen finden Sie unter „**Mailbox**“.

Beenden des Anrufs je nach Fahrzeugausstattung:

- ✕ kurz drücken
- **TEL** drücken
- Symbol ☎ auf dem Display auswählen

CD35 BT USB - Funktionen während des Gesprächs

Außer der Lautstärkeregelung stehen während einem Anruf unter anderem folgende Funktionen zur Verfügung:

- **Pause** / **Abnehmen**
- **Hörer**
- **Tastatur**
- **Auflegen**

Zum Platzieren des Anrufers in der Warteschleife **Pause** auswählen; der Anrufer wird durch eine automatische Mitteilung über die Platzierung in der Warteschleife informiert. Zur Wiederaufnahme des Anrufs **Abnehmen** auswählen.

Schalten Sie den Anruf durch Auswahl von **Hörer** von der Freisprecheinrichtung auf das Mobiltelefon. Beim Umschalten auf diesen Modus können einige Mobiltelefone von der Freisprecheinrichtung getrennt werden.

Außerdem kann über die Zahlentastatur eine Nummer eingegeben werden (⇨ 135), z. B. zur Steuerung eines Sprachservers wie etwa der Mailbox. Zum Aufrufen der Zahlentastatur das Menü **Tastatur** auswählen. Weitere Informationen finden Sie unter „**Mailbox**“.

Beenden des Anrufs:

- ✕ drücken oder
- **Auflegen** auswählen und dann den zentralen Drehknopf drücken

NAVI 50 - Funktionen während des Gesprächs

Außer der Lautstärkeregelung stehen während einem Anruf unter anderem folgende Funktionen zur Verfügung:

- ☎: Auflegen
- 🎤: Fahrzeugmikrofon ausschalten
- 🎤: Fahrzeugmikrofon einschalten
- 📱/📱: Gespräch auf Mobiltelefon übertragen
- 🚗: Gespräch auf Mikrofon und Lautsprecher des Fahrzeugs übertragen
- 🏠: zum vorigen Bildschirm zurückkehren (z. B. Navigation oder Startseite)

NAVI 80 - Funktionen während des Gesprächs

Außer der Lautstärkeregelung stehen während einem Anruf unter anderem folgende Funktionen zur Verfügung:

- Anruf in Warteschleife halten: Drücken Sie **+** (um das Pop-up-Menü zu öffnen), und wählen Sie

dann **In Warteschleife halten**. Drücken Sie **Fortfahren**, um mit dem Gespräch fortzufahren.

- Gespräch auf Mobiltelefon weiterleiten: Drücken Sie **+** (um das Pop-up-Menü zu öffnen), und wählen Sie dann **Mobiltelefon**.

  In einigen Fällen kann das Mobiltelefon während der Weiterleitung eines Gesprächs vom Infotainment System getrennt werden.
- Auflegen: Drücken Sie **Anruf beenden**.
- Wechselt zum vorherigen Menü: **←** drücken.

Telefoneinstellungen

CD35 BT USB - Telefoneinstellungen

SETUP / TEXT drücken und Menü **Telefon-Einstellungen** auswählen.

Automatische Warteschleife aktivieren/deaktivieren
Zur Aktivierung bzw. Deaktivierung der automatischen Warteschleife das Menü **Warteschleife** aufrufen und entweder **Automatisch** (die Standardeinstellung) oder **Manuell** einstellen.

Im Automatikmodus ertönt ein Signalton, wenn sich ein Anrufer in der Warteschleife befindet.

Klingeltöne wechseln
Der Klingelton für das Fahrzeug oder das Telefon kann für eingehende Anrufe geändert werden. Auf Menü **Klingelton** zugreifen, dann **Fahrzeug** oder **Telefon** auswählen.

Hinweis
Je nach Telefonmodell ist keine Funktion zum Übertragen von Klingeltönen verfügbar.

Standard-Telefoneinstellungen wiederherstellen
Zur Wiederherstellung der Telefoneinstellungen auf die Standardwerte **Werkeinstellungen** durch Drehen und Drücken des Drehknopfes auswählen. Änderung mit der Menüoption bestätigen, wenn die entsprechende Aufforderung erfolgt.

Softwareversion anzeigen
Zur Anzeige der Softwareversion **Software-Version anzeigen** durch Drehen und Drücken des Drehknopfes auswählen.

NAVI 50 - Telefoneinstellungen

Standard-Telefoneinstellungen wiederherstellen
Um jederzeit das Einstellungsmenü zu öffnen, auf dem Display auf ⌂ und dann auf ⚙**EINSTELLUNGEN** drücken.

Wählen Sie **System**, dann **Werkseinstellungen** und anschließend **Mobiltelefon**, um die Telefoneinstellungen auf die Standardwerte zurückzusetzen. Bestätigen Sie mit **OK**.

Softwareversion anzeigen
Um jederzeit das Einstellungsmenü zu öffnen, auf dem Display auf ⌂ und dann auf ⚙**EINSTELLUNGEN** drücken.

Wählen Sie **System**, dann **Systemversion**, um die Softwareversion anzuzeigen.

NAVI 80 - Telefoneinstellungen

Drücken Sie auf dem Startbildschirm **MENU**, dann **Mobiltelefon**, anschließend **Einstellungen** auf dem Bildschirm.

Wählen Sie eine der folgenden Optionen auf dem Display:

- **Geräte verwalten**:

  Siehe (NAVI 80) „Ein Mobiltelefon koppeln“ im Abschnitt „Bluetooth-Verbindung“ ⇨ 140.

- **Sound-Pegel**:

  So stellen Sie die Lautstärke der Mobiltelefon-Freisprecheinrichtung und des Klingeltons ein.

- **Voicemail**:

  Siehe (NAVI 80) „Mailbox“ oben.

- **Bluetooth ein-/ausschalten**:

  Siehe (NAVI 80) „Bluetooth aktivieren“ im Abschnitt „Bluetooth-Verbindung“ ⇨ 140.

- **Telefondaten automatisch herunterladen**:

  Drücken Sie diese Option, um das Kästchen ☑ daneben zu markieren.

  Bei der Kopplung und/oder beim Verbinden des Mobiltelefons mit dem Infotainment System können die Kontaktliste und Anruflisten auf dem Mobiltelefon auf die Mobiltelefon-Freisprecheinrichtung heruntergeladen werden.

  Auf Ihrem Mobiltelefon muss auch die gemeinsame Nutzung von Daten aktiviert sein. Nähere Informationen finden Sie in der Bedienungsanleitung Ihres Mobiltelefons oder wenden Sie sich an Ihren Netzbetreiber.

Mobiltelefone und Funkgeräte

Einbau- und Betriebsvorschriften

Bei Einbau und Betrieb eines Mobiltelefons müssen die fahrzeugspezifischen Einbauanleitungen und Betriebsvorschriften der Hersteller des Telefons und der Freisprecheinrichtung eingehalten werden. Andernfalls kann die Betriebserlaubnis des Fahrzeugs erlöschen (EU-Richtlinie 95/54/EG).

Empfehlungen für störungsfreien Betrieb:

- Fachgerecht installierte Außenantenne, um die maximale Reichweite zu garantieren
- Maximale Sendeleistung von 10 Watt
- Anbringung des Mobiltelefons an einer geeigneten Stelle entsprechend dem Hinweis in der Betriebsanleitung, Abschnitt **Airbag-System**

Lassen Sie sich über vorgegebene Einbauorte für Außenantenne bzw. Gerätehalter und Möglichkeiten zur Nutzung von Geräten mit einer Sendeleistung von mehr als 10 Watt beraten.

Der Betrieb einer Freisprecheinrichtung ohne Außenantenne in den Mobiltelefonstandards GSM 900/1800/1900 und UMTS darf nur erfolgen, wenn die maximale Sendeleistung des Mobiltelefons bei 2 Watt für GSM 900 oder 1 Watt für die anderen Typen liegt.

Aus Sicherheitsgründen nicht während der Fahrt telefonieren. Auch die Nutzung von Freisprecheinrichtungen kann vom Straßenverkehr ablenken.

⚠ Warnung

Funkgeräte und Mobiltelefone, die den genannten Mobiltelefonstandards nicht entsprechen, dürfen nur mit außen am Fahrzeug angebrachter Antenne verwendet werden.

Achtung

Bei Missachtung der aufgeführten Vorschriften kann es bei Verwendung von Mobiltelefonen und Funkgeräten im Fahrzeuginnenraum ohne Außenantenne zu Funktionsstörungen der Fahrzeugelektronik kommen.

Stichwortverzeichnis

A

AAC-Dateien..... 60
Abschaltautomatik..... 25
ACC-Dateien..... 67
AF (Alternativfrequenz)..... 56
AGC aktiviert..... 39
Aha®-Anwendung..... 25
Aktivieren der Bluetooth-Funktion..... 140
Aktualisieren der Senderliste..... 54
Allgemeine Informationen 4, 60, 64, 67, 71, 81, 130, 135
Alternative Route berechnen..... 116
Ändern des Passworts für Bluetooth-Verbindung..... 140
Anklopfen..... 145
Ankommender Anruf..... 145
Anpassung Lautstärke-km/h..... 42
Anschluss..... 138
Ansicht von Autobahnen..... 86
Ansicht von Kreuzungen..... 86
Anwendungen..... 25
Anzeigeeinstellungen Rückfahrkamera..... 25
AST (Autostore-Listen)..... 54
Audio-CDs..... 60
Audio-Einstellungen..... 39, 61
Audio-Player..... 25
Auf der Karte suchen..... 116
Aufrufen eines gespeicherten Senders..... 51
Aufrufen eines Senders..... 54
Außenluftqualität..... 25
Auswahl eines Albums..... 61
Automatischer Zoom..... 86
Automatische Sendersuche..... 51
Automatisches Speichern von Sendern..... 54
Automatische Telefonverbindung..... 138
Automatische Verstärkungsregelung (AGC)..... 39
Automatische Warteschleife..... 145
Autostore-Listen..... 54
AUX-Eingang..... 64

B

Balance..... 39
Bass..... 39
Batterie ersetzen..... 86
Bedienelemente an der Lenksäule. 7
Bedienelemente des Mobiltelefons..... 135
Bedienelemente des Radios..... 49
Bedienelementeübersicht..... 7
Bedienfeldelemente..... 7
Bedienung..... 71, 145
Benutzung..... 25, 49, 61, 64, 86
Benutzung des AUX-Eingangs..... 64

Benutzung dieser Anleitung..... 4
Betriebsarten..... 25
Bevorzugtes Ziel hinzufügen..... 107
Bevorzugtes Ziel löschen..... 107
Bevorzugtes Ziel speichern..... 107
Bevorzugte Ziele..... 107
Bildbetrachter..... 86
Bildeinstellungen..... 25
Bilder..... 79
Bilder anzeigen..... 79
Bluetooth..... 135
Bluetooth-Geräteliste..... 140
Bluetooth-Gerät suchen..... 140
Bluetooth-Musik..... 71
Bluetooth-Verbindung..... 71, 140
Bordcomputer..... 25
Breitengrad, Längengrad..... 107

C
CD-Display..... 61
CD-Player..... 60, 61
CD-Player verwenden..... 61
CD-Text..... 61
CD-Wiedergabe..... 61

D
DAB..... 59
Das Navigationssystem aktivieren 86
Das Navigationssystem einrichten 86
Deaktivieren der Bluetooth-Funktion..... 140
Diashow..... 86
Diebstahlschutz 24
Digital Audio Broadcasting..... 59
Display..... 25
Display-Bedienung..... 25, 135
Displaydarstellung..... 86
Displayinformationen..... 61
Displaytastaturen..... 86, 135
Display verwenden..... 25
Duftverteiler..... 25

E
Eco2 fahren..... 25
Eco-Fahren..... 25
Ein-/Ausschalten..... 25
Ein Audiogerät koppeln..... 71
Ein Audiogerät trennen..... 71
Ein Audiogerät verbinden..... 71
Eine Adresse eingeben..... 107
Eine CD entnehmen..... 61
Einen Titel auswählen..... 61
Ein Mobiltelefon entkoppeln..... 140
Ein Mobiltelefon koppeln..... 140
Einparkhilfe..... 25
Einstellungen..... 25
Ein Ziel auswählen..... 107

F
Fader..... 39
Fahrspurbilder..... 86
Fahrzeuginformationen..... 25
Favoriten..... 25
Medien..... 25
Mobiltelefon..... 25
Navigation..... 25
Raststätte..... 25
Fernbedienung..... 86
Festlegen der Telefonpriorität.... 138
Filme abspielen..... 79
FM-Liste aktualisieren..... 54
FM-Senderliste..... 54
Fotos..... 79
Funktionen während des Gesprächs..... 145

G
Geführte Schulungssequenzen.... 86
Genehmigung für externes Gerät 140
Geschwindigkeitsabhängige Lautstärkeanhebung..... 42
Gespeicherte Audio-Dateien abspielen..... 68
Gespeicherte Orte..... 107
Gespeicherte Sender..... 51
GPS (Global Positioning System). 81

H
HD Traffic..... 86
Heimatadresse..... 107
Heimatstandort..... 86
Heimatstandort ändern..... 86

Hilfe!..... 116, 130
Hinten AUS..... 39

I
ID3-Tags..... 61
I-Nachrichtendienst..... 56
In der Karte suchen..... 116
Infotainment-Bedienelemente..... 25
Infotainment System
Ein-/Ausschalten..... 25
Infotainment System verwenden. . 25
Ioniserer..... 25
iPod..... 67, 68
I-Traffic-Service..... 56

K
Karten..... 81
Kartenbildschirm..... 86
Klangeinstellungen..... 39
Klang-Optimierung..... 39
Klangverstärkung bei niedriger
Lautstärke..... 39
Klinkenstecker..... 64
Kompass..... 86
Kontakte zum Telefonbuch
hinzufügen..... 145
Koordinaten..... 86, 107
Kraftstoffverbrauch..... 25
Kurzstreckenbericht..... 25

L
Länderinformationen..... 116, 145
Lautstärke..... 39, 132
Anpassung Lautstärke-km/h..... 42
Automatische Verstärkungs-
regelung (AGC)..... 39
Geschwindigkeitsabhängige
Lautstärkeanhebung..... 25, 42
Hinten AUS..... 39
Klangverstärkung bei
niedriger Lautstärke..... 39
Lautstärke
Verkehrsdurchsagen..... 42
Lautstärkenverteilung..... 39
Lautstärke einstellen..... 25
Lautstärkeeinstellungen..... 42
Lautstärkeregelung..... 145
Lautstärke Verkehrsdurchsagen. . 42
Letzte Ziele..... 107
Live-Services..... 86
Lokale Suche..... 107
Löschen von Geräten aus der
Bluetooth-Geräteliste..... 140

M
Mailbox..... 145
Manuelle Senderspeicherung..... 54
Manuelle Sendersuche..... 51
Manuelle Telefonverbindung..... 138
Menübildschirm..... 86
Miniaturbilder..... 79
MIX..... 61
Mobiltelefon..... 135
Mobiltelefon-Betriebsanleitung... 155
Mobiltelefone und Funkgeräte ... 155
Mobiltelefon-Freisprecheinrich-
tung..... 145
Mobiltelefon-Installationsanlei-
tung..... 155
Motor fernstarten..... 25
MP3-CDs..... 60
MP3-Dateien..... 67
MP3-Player..... 67, 68
Multimedia..... 79
Multimedia-Einstellungen..... 43
Musikwiedergabe über Bluetooth. 71
My TomTom LIVE..... 86

N
Nachrichten..... 56
Navigationsdienste..... 25
Navigationslautstärke..... 86
Navigationssystem
Anlegen eines Kontos bei
TOMTOM HOME™..... 81
Ein Konto anlegen..... 81
GPS (Global Positioning
System)..... 81
Installation von Software..... 81
Installieren der Software..... 81

Karten..... 81
Registrierung des Navigationssystems..... 81
SD-Karte..... 81
TomTom HOME™..... 81
USB-Speicherstick..... 81
Verkehrsfunk..... 81
Navigationswarnungen..... 86
Notruf..... 145
Notrufnummer..... 145
Notrufnummern..... 116
Nummer manuell eingeben..... 145

P

Pause..... 61
Planungspräferenzen..... 86
Präferenzen des Navigationssystems..... 86
PTY (Programmtyp)..... 56

R

Radargeräte..... 86
Radargeräte melden..... 116
Radargerätewarnungen deaktivieren..... 116
Radio..... 49
DAB..... 59
Digital Audio Broadcasting..... 59
Radio Data System (RDS) 56
Radioempfang..... 49
Radiofunktionen..... 54, 56
Radiotext..... 56
Raststätte..... 25
RDS..... 56
Region..... 56
Reiseroute bearbeiten..... 116
Route..... 86
Route anzeigen..... 116
Routeneinstellungen..... 86
Routeninformationen..... 116
Routenplanungsmethode..... 86
Routenübersicht..... 116
Routenzusammenfassung anzeigen..... 116
Rückfahrkamera..... 25
Ruflisten..... 145
Rufnummer wählen..... 145

S

Schnellrücklauf..... 61
Schnellvorlauf..... 61
Schnellzugriffsmenü..... 86
SD-Karte..... 81, 86
Sendername suchen..... 51
Senderspeicherung..... 54
Sendersuche..... 51
Shop..... 25
Sicherheitscode..... 24
Sicherheitswarnungen..... 86
Softwareversion..... 145
Sonderziele..... 25, 107
Sonderziele (POI)..... 107
Sonderzielkategorien..... 107
Sprachbefehle..... 132
Sprache..... 25
Sprachpräferenzen..... 86
Sprachsteuerung..... 130, 132
Sprachsteuerung aktivieren..... 132
Standardeinstellungen wiederherstellen..... 25
Steuerung der Navigation..... 132
Steuerung des Telefons..... 132
Straßensperren vermeiden..... 116
Stummschaltung..... 25, 61
Suche Sendername..... 51
Symboleübersicht 129
Systemeinstellungen..... 43
Systemsprache ändern..... 25, 43

T

Teile der Route vermeiden..... 116
Telefonbuch..... 145
Telefoneinstellungen..... 145
Telefonmenü..... 145
Telefonverbindung..... 138
Textinformationen (CD-Text oder ID3-Tag)..... 61
Textinformationen (Radiotext)..... 56
TomTom HOME™..... 81
TomTom Radargeräte..... 116
Tragbare CD-Player..... 64

Treble..... 39
Trennen eines Telefons..... 138

U
Uhr..... 25, 43, 86
Uhrzeit..... 25
USB-Anschluss..... 67
USB-Buchse..... 68
USB-Laufwerk..... 67
USB-Laufwerke..... 68
USB-Speicherstick..... 81, 86

V
Verkehr auf Route anzeigen..... 116
Verkehrsbehinderungen minimieren..... 116
Verkehrsfunk..... 81
Verkehrsinformationen..... 116
Verkehrsmeldungen..... 56
Verkehrssicherheit..... 4, 135
Videos..... 79
Vorbereitung einer Route vor Abfahrt..... 107

W
WAV-Dateien..... 60
Wegpunkte..... 107, 116
Wellenbereichsauswahl..... 49
Wellenbereich wählen..... 49
Werkseinstellungen wiederherstellen..... 43
Wetter..... 86
WMA-CDs..... 60
WMA-Dateien..... 67
Wo bin ich?..... 116, 145

Z
Zeit einstellen..... 25
Ziel..... 86
Zieleingabe 107
Zielführung 116
Zielführung deaktivieren..... 116
Zufallswiedergabe..... 61

www.opel.com

Copyright by ADAM OPEL AG, Rüsselsheim, Germany.

Die in dieser Publikation enthaltenen Angaben entsprechen dem unten angegebenen Stand. Änderungen der Technik, Ausstattung und Form der Fahrzeuge gegenüber den Angaben in dieser Publikation sowie Änderungen dieser Publikation selbst bleiben der Adam Opel AG vorbehalten.

Stand: April 2015, ADAM OPEL AG, Rüsselsheim.

Gedruckt auf chlorfrei gebleichtem Papier.

KTA-2701/7-de 04/2015